G/Y4-73系列 锅炉离心通/引风机

G/Y4-73 SERIES BOILER CENTRIFUGAL BLOWER/FAN

主要特点及用途

G4-73与Y4-73型锅炉通、引风机适用于火力发电厂中2～670T/h蒸气锅炉的通、引风机系统。在无其他特殊要求时，G4-73亦可用于矿井通风及一般通风。通风机输送的介质为空气，最高温度不得超过80°C，引风机输送的介质为烟气，最高温度不得超过250°C。

在引风机前，必须加装除尘装置，以尽可能减少进入风机中烟气的含尘量。除尘效率不是低于85%。

风机的形式

1、通风机与引风机制成单吸入，各有№8～28共12个机号。其中G、Y分别表示锅炉通风机与锅炉引风机。

2、从电机一端正视，叶轮顺时针旋转称为右旋风机，以"右"表示;叶轮逆时针旋转称为旋风机，以"左"表示。

3、风机的出风口位置，以机壳的出风口角度表示。

4、风机传动方式为D式，均采用弹性联轴器传动。

风机的结构

风机主要由叶轮、机壳、进风口，调节门及传动部分组成。

1、叶轮：由12片后倾机翼斜切的叶片焊接于锥弧形的前盘与平板形的后盘中间。由于采用了机翼形叶片，保证了风机高效率、低噪声、高强度。叶轮经静、动平衡校正，故运转平稳。同一机号的通、引风机叶轮结构相同。

2、机壳：机壳是用普通钢板焊接而成的蜗形体。单吸入风机的机壳作成三种不同形式：№8—12机壳作成整体结构，不能拆开(见图4)。№14—16机壳作成两开式(见图5)。№18—28机壳作成三开式(见图6)。对引风机，蜗形板作了适当加厚以防磨。

3、进风口：收敛、流线型的进风口制成整体结构，用螺栓固定在风机入口侧。

4、调节门：用以调节风机流量的装置，轴向安装在进风口前面。调节范围由0°(全开)到90°(全闭)。调节门的扳把位置，从进风口方向看在右侧，对右旋风机扳把由下往上推是由全闭到全开方向，对左旋风机，扳把由上往下拉是由全闭到全开方向。为使调节门各部正常工作，必须很好地润滑。对通风机的调节门，采用钙钠基润滑脂润滑。对引风机，因气体温度较高，润滑脂采用二硫化钼高温(260°C)润滑脂，高温运转时仍能保证润滑作用。№16以上风机在螺塞处加干油。

5、传动部分：传动部分的主轴由优质钢制成，本风机均采用滚动轴承。轴承箱有两种形式：№8～16用整体的筒式轴承箱：№18～28用二个独立的枕式轴承箱。轴承箱上装有温度计和油位指示器(仅引风机)。润滑油采用30号机械油，加入油量按油位标志的要求。№8～16整体筒式轴承箱如采用干油时，在轴承箱内滚珠一侧应加挡油板，其固定槽已予制。引风机备有水冷却装置，因此，须加装输水管，耗水量随气温不同而异，一般按0.5～1m³/h考虑。

6、本厂生产有风机和电机连体底座式整机结构(机号8～16)供用户选用。转时仍能保证润滑作用。№16以上风机在螺塞处加干油。

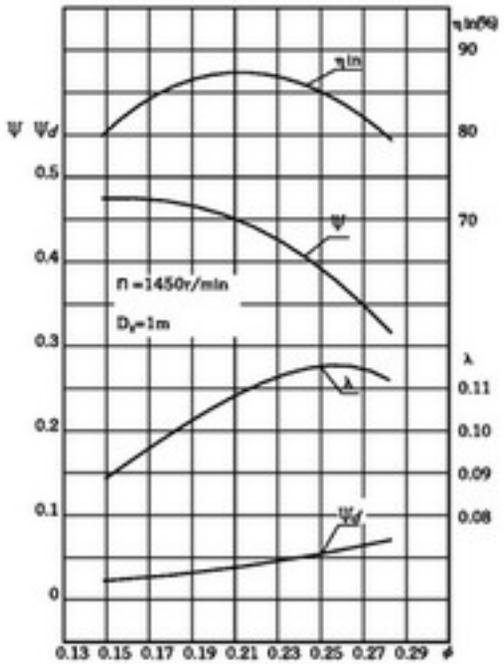

图1 G/Y4-73无因次性能曲线

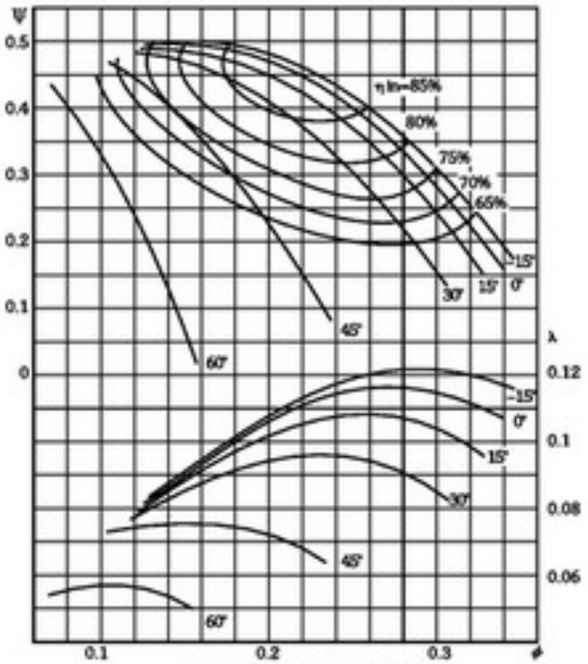

图2 G/Y4-73№10调节性能曲线

表1 G/Y 4-73№10样机的无因次性能表

	1	2	3	4	5	6	7	8
ϕ	0.147	0.166	0.186	0.205	0.224	0.234	0.263	0.282
Ψ	0.472	0.470	0.465	0.453	0.432	0.403	0.362	0.315
Ψ_d	0.0193	0.0246	0.0309	0.0375	0.0448	0.0528	0.0619	0.0712
λ	0.0874	0.0938	0.1009	0.1067	0.1115	0.1144	0.115	0.1119
η_{in}	0.794	0.832	0.857	0.87	0.868	0.856	0.828	0.794

风机的性能与选择

G/Y 4-73型风机只给出№10样机的无因次性能表及曲线。由给出的无因次性能表或曲线计算№8～28所有机号的有因次性能。由无因次参数计算有因次参数的公式：

1）$Q=900\pi D_2^2\cdot U_2\cdot\phi\ (m^3/h)$

2）$Kp=\dfrac{\rho_1 U_2^2\Psi}{101300}/[(\dfrac{\rho_1 U_2^2\Psi}{354550}+1)^{3.5}-1]$

3）$P=\rho_1 U_2^2\cdot\Psi/Kp\quad (Pa)$

4）$Nin=\dfrac{\pi D_2^2}{4000}\rho_1\cdot U_2^3\cdot\lambda\ (kW)$

5）$Nre=\dfrac{Nin}{\eta_m}\cdot K\quad (kW)$

式中：Q—流量(m^3/h)　P—全压（Pa）　Kp—全压压缩性系数
D_2—叶轮叶片外缘直径（m）　Nin—内功率(kW)，Nre—所需功率(kW)
U_2—叶轮叶片外缘线速度（m/s）　η_m—机械效率，D式传动取0.98
ρ_1—进气密度（kg/m^3）　K—储备系数，通风机取1.15，引风机取1.3

流量过多或不足时的处理：

在使用时，常常发生流量过多或不足的现象。产生这种现象的原因很多，如果是在使用过程中发生这种现象，主要是由于管网中的阻力时大时小，或风机在飞动区工作等缘故；如果是在使用过程中，经过较长时间逐渐减少，或在短时间内突然减少，主要由于管网堵塞。

在风机新安装后，进行运转时就发生流量过多或不足现象，其原因主要有以下几点：

1、管网阻力实际值与计算值相差过大。由一般管网特性方程式$P=KQ^2$(K为阻力系数)可知，如实际值K小于计算值K时，则流量增大；若实际值K大于计算值K则流量减少(见图3—a)。

2、选择时未考虑风机本身全压值偏差△P的影响，当风机全压为正偏差时，则流量增大；为负偏差时，则流量减少(见图3—b)。

在风机新安装后开始正式运转时，或在使用过程中发生流量过大或过小时，可采用下列方法之一消除。

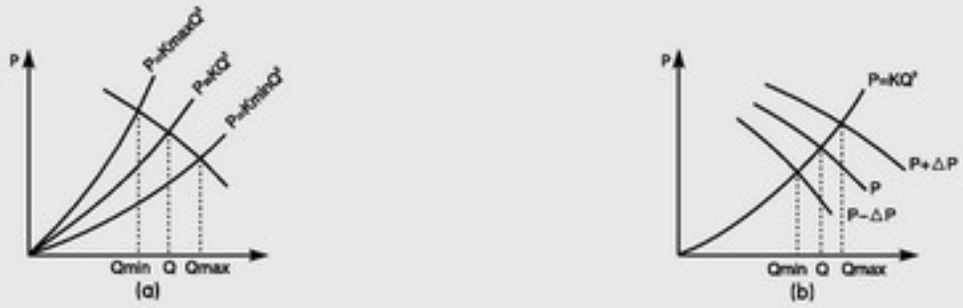

图3 管网特性和全压偏差与流量的关系

1、利用调节门的开闭程度调节流量；　　2、改变风机的转速调节流量；

3、调换压力较高的或较低的风机调节流量；　　4、改变管网阻力系数调节流量。

必须指出的是：一般都采用节流装置来调节流量。但当实际流量比需要流量大得很多时，这种方法浪费电力过多，很不经济。如条件允许，通常采用减低风机转速或调换压力较低的风机。

当调节门全开时，流量仍嫌过小，此时应设法改变管网使阻力系数减小以增加流量，也可采用增加风机转速和调换压力较高的风机，但风机的最大转速不可超过性能表上之最高转速。

风机性能一般均指在标准状态下输送空气的性能。引风机的指定状态为大气压Pa=101300Pa气体温度t=200℃，气体密度$\rho=0.745kg/m^3$。性能表中性能均指调节叶片为全开0°时。订货时以性能表为准。

当实际使用状态与上述指定状态不符时，则必须把实际使用状态的性能换算到指定状态的性能，然后根据换算性能选择风机。其换算公式如下：

$$①Q_0=Q\frac{n_0}{n}(m^3/h);\quad ②P_0=P\left(\frac{n_0}{n}\right)^2\frac{\rho_0}{\rho}\frac{K_p}{K_{p0}}(Pa);\quad ③N_{n0}=N_n\left(\frac{n_0}{n}\right)^3\frac{\rho_0}{\rho}(kW);\quad ④\eta_{n0}=\eta_n$$

式中：n-转速(r/min) η_n-内效率　　有注脚0为指定状态，无注脚0为使用状态。

风机的安装调试和操作

在安装前首先应准备好安装用材料及工具，并对风机各部分的机件进行检查，对叶轮、主轴和轴承等更应特别细致检查，如发现损伤，应该修好，然后用煤油清洗轴承箱内部。

在安装操作的过程中必须注意下列几点：

1、在一些接合面上，为防止生锈、减少拆卸困难，应涂上润滑油或机油。

2、在上接合面的螺栓时，如有定位销钉，应先上好销钉，再拧紧螺栓。

3、检查机壳内及其它壳体内部，不应有掉人和遗留的工具，杂物。

(一)安装要求

1、按图纸所示的位置及尺寸安装，为得到高效率，特别要保证进风口与叶轮的间隙尺寸。

2、保证主轴的水平位置，并测量主轴与电机轴的同心度及联轴器两端面的不平行度。两轴不平行度允差为0.05mm，联轴器两端面不平行度允差为0.05mm。

3、安装调节门时，注意不要装反，要保证进气方向与叶轮旋转方向一致。

POPULA

4、风机安装后，拨动转子，检查是否有过紧或与固定部分碰撞现象、安装进口和出口管道时，重量不应加在机壳上。

5、全部安装后，经总检合格，方可试运转。

(二)风机的试运转

1、风机的试转应在无载荷(关闭进气管道闸门或调节门)的情况下进行。

2、如运转情况良好，再转入满载荷(规定全压和流量)下的运转。

3、满载荷运转，对新安装风机不少于2小时，对修理安装风机不少于半小时。

(三)风机的操作

1、风机启动前，应做下列准备工作：

①关闭调节门。

②检查风机各部的间隙尺寸，转动部分与固定部分有无碰撞及摩擦现象。

③联轴器应加保护罩。

④检查轴承的油位是否在最高与最低油位之间。

⑤检查电器线路有仪表是否正确。

⑥检查冷却部分是否正常。

2、风机启动后，逐渐开大调节门达到正常工况。运转过程中，轴承温升不得超过周围环境温度的40℃。轴承部位的均方根振动速度值不得大于6.3mm / s。

风机的维护

(一)风机维护工作制度

风机维护人员必须注意下列各点：

1、只有在风机设备完全正常的情况下方可运转。

2、如风机设备在检修后开动时，则需注意风机各部位是否正常。

3、定期清除风机内部的灰尘、污垢及水等杂质，并防止锈蚀。

4、对风机设备的修理，不许在运转中进行。

(二)风机正常运转中的注意事项

1、如发现流量过大，不符使用要求，或短时间内需要较小的流量，可利用调节门进行调节。

2、对温度计及油标的灵敏性定期检查。

3、在风机的开车，停车或运转过程中，如发现不正常现象时，应立即进行检查。

4、对检查发现的小故障，应及时查明原因，设法消除，发现大故障时，应立即进行检修。

5、除每次拆修后应更换润滑油外，正常情况下3～6个月更换一次润滑油。

(三)风机的主要故障及原因

1、轴承箱剧烈振动

①风机轴与电机轴不同心，联轴器装歪；

②机壳或进风口与叶轮摩擦；

③基础的刚度不够或不牢固；

④叶轮铆钉松动或叶轮变形；

⑤叶轮轴盘与轴松动，联轴器螺栓松动；

⑥引风机叶片磨损；

⑦机壳与支架、轴承箱与支架、轴承箱盖与座等联接螺栓松动；

⑧风机进出气管道的安装不良；

2、轴承温升过高

①轴承箱剧烈振动；滚动轴承损坏;轴承箱盖、座联接螺栓之紧力过大或过小；

②润滑油脂质量不良，含有过多灰尘，污垢等杂质；轴与滚动轴承安装歪斜，前后二轴承不同心；

3、电机电流过大和温升过高。

①开车时进气管道内闸门或节流阀未关严；②流量超过规定值；③输送气体密度过大，使压力过大；④电机输入电压过低或电源单相断电；⑤联轴器联接不正，皮圈过紧或不匀；⑥轴承箱剧烈振动。

G 4-73 性能与选用件表

机号 (№)	转速 (r/min)	工况点	流量 (m^3/h)	全压 (Pa)	内效率 (%)	内功率 (kW)	所需功率 (kW)	电动机 型号	电动机 功率 (kW)	联轴器<1套 GB4323-84> (ST0103)	地脚螺栓 GB799-76 (4个)	螺母 GB6170-86 (4个)	垫圈 GB95-85 (4个)
8D	1450	1	16156	2104	79.4	11.80	13.85	Y180M-4	18.5	TL8 $\frac{48\times112}{65\times142}$ (200-65×48)	M12×300	M12	12
		2	18244	2095	83.2	12.67	14.86						
		3	20442	2072	85.7	13.63	15.99						
		4	22530	2018	87	14.42	16.92						
		5	24618	1924	86.8	15.06	17.67						
		6	26706	1794	85.6	15.45	18.13						
		7	28904	1611	82.8	15.53	18.22						
		8	30993	1400	79.4	15.11	17.73						
9D	1450	1	23003	2668	79.4	21.27	24.96	Y200L-4	30	TL8 $\frac{55\times112}{65\times142}$ (200-65×55)	M16×400	M16	16
		2	25976	2656	83.2	22.83	26.78						
		3	29106	2628	85.7	24.55	28.81						
		4	32079	2559	87	25.98	30.48						
		5	35052	2440	86.8	27.13	31.84	Y225S-4	37	TL8 $\frac{60\times142}{65\times142}$ (200-65×60)			
		6	38026	2275	85.6	27.84	32.67						
		7	41155	2042	82.8	27.99	32.84						
		8	44128	1775	79.4	27.23	31.95						
9D	960	1	15229	1163	79.4	6.17	7.24	Y160L-6	11	TL8 $\frac{42\times112}{65\times142}$ (200-65×42)	M12×300	M12	12
		2	17198	1158	83.2	6.62	7.77						
		3	19270	1146	85.7	7.13	8.36						
		4	21238	1116	87	7.54	8.85						
		5	23207	1064	86.8	7.87	9.24						
		6	25175	993	85.6	8.08	9.48						
		7	27247	891	82.8	8.12	9.53						
		8	29216	775	79.4	7.90	9.27						
10D	1450	1	31554	3301	79.4	36.02	42.27	Y250M-4	55	TL8 $\frac{65\times142}{65\times142}$ (200-65×65)	M20×500	M20	20
		2	35633	3287	83.2	38.66	45.36						
		3	39926	3251	85.7	41.58	48.79						
		4	44004	3166	87	44.0	51.64						
		5	48083	3018	86.8	45.95	53.92						
		6	52161	2813	85.6	47.15	55.32						
		7	56455	2525	82.8	47.39	55.61						
		8	60533	2194	79.4	46.12	54.11						
10D	960	1	20891	1437	79.4	10.45	12.26	Y180L-6	15	TL8 $\frac{48\times112}{65\times142}$ (200-65×48)	M12×300	M12	12
		2	23591	1431	83.2	11.22	13.16						
		3	26434	1416	85.7	12.07	14.16						
		4	29134	1379	87	12.76	14.98						
		5	31834	1315	86.8	13.34	15.65	Y200L1-6	18.5	TL8 $\frac{55\times112}{65\times142}$ (200-65×55)	M16×400	M16	16
		6	34534	1226	85.6	13.68	16.06						
		7	37377	1101	82.8	13.75	16.14						
		8	40077	958	79.4	13.38	15.70						
10D	730	1	15886	829	79.4	4.60	5.63	Y160L-8	7.5	TL8 $\frac{42\times112}{65\times142}$ (200-65×42)	M12×300	M12	12
		2	17939	826	83.2	4.93	5.79						
		3	20100	817	85.7	5.31	6.23						
		4	22154	796	87	5.61	6.59						
		5	24207	759	86.8	5.86	6.88						
		6	26260	708	85.6	6.02	7.06						
		7	28422	636	82.8	6.05	7.10						
		8	30475	553	79.4	5.88	6.91						
11D	1450	1	41999	4003	79.4	58.01	68.07	Y280S-4	75	TL8 $\frac{75\times142}{75\times142}$ (240-75×75)	M20×500	M20	20
		2	47427	3986	83.2	62.26	73.05						
		3	53142	3943	85.7	66.97	78.58	Y280M-4	90				
		4	58570	3840	87	70.88	83.16						
		5	63998	3660	86.8	74.00	86.84						
		6	69427	3411	85.6	75.93	89.10						
		7	75141	3060	82.8	76.33	89.57						
		8	80570	2659	79.4	74.27	87.15						
11D	960	1	27806	1741	79.4	16.83	19.75	Y200L2-6	22	TL8 $\frac{55\times122}{75\times142}$ (200-75×55)	M16×400	M16	16
		2	31400	1734	83.2	18.07	21.20						
		3	35183	1715	85.7	19.43	22.80	Y225M-6	30	TL8 $\frac{60\times142}{75\times142}$ (200-75×60)			
		4	38777	1671	87	20.57	24.13						
		5	42371	1593	86.8	21.48	25.20						
		6	45965	1485	85.6	22.04	25.86						
		7	49748	1334	82.8	22.15	25.29						
		8	53343	1160	79.4	21.55	25.29						

注：进口压力P=101325Pa，进口温度 t=20℃，介质密度ρ=1.2kg/m^3。

POPULA

G 4-73 性能与选用件表

机号 (№)	转速 (r/min)	工况点	流量 (m^3/h)	全压 (Pa)	内效率 (%)	内功率 (kW)	所需功率 (kW)	电动机 型号	电动机 功率 (kW)	联轴器<1套 GB4323-84> (ST0103)	地脚螺栓 GB799-76 (4个)	螺母 GB6170-86 (4个)	垫圈 GB96-85 (4个)
11D	730	1	21144	1004	79.4	7.40	8.69	Y180L-8	11	TL8 $\frac{48\times112}{75\times142}$ (200-75×48)	M12×300	M12	12
		2	23877	1000	83.2	7.94	9.32						
		3	26754	989	85.7	8.55	10.03						
		4	29487	964	87	9.04	10.61						
		5	32220	919	86.8	9.44	11.08						
		6	34953	857	85.6	9.69	11.37						
		7	37829	770	82.8	9.74	11.43						
		8	40562	669	79.4	9.48	11.12						
12D	1450	1	54526	4777	79.4	89.63	105.17	Y315M1-4	132	TL9 $\frac{80\times175}{75\times142}$ (290-75×80)	M24×630	M24	24
		2	61574	4756	83.2	96.19	112.87						
		3	68992	4705	85.7	103.46	121.40						
		4	76040	4582	87	109.49	128.47						
		5	83088	4366	86.8	114.33	134.15	Y315M2-4	160	TL9 $\frac{80\times175}{75\times142}$			
		6	90135	4069	85.6	117.31	137.65						
		7	97554	3650	82.8	117.92	138.36						
		8	104600	3171	79.4	114.75	134.65						
12D	960	1	36100	2075	79.4	26.01	30.52	Y250M-6	37	TL8 $\frac{65\times142}{75\times142}$ (200-75×65)	M20×500	M20	20
		2	40766	2066	83.2	27.91	32.76						
		3	45677	2044	85.7	30.03	35.23						
		4	50344	1990	87	31.77	37.29	Y280S-6	45	TL8 $\frac{75\times142}{75\times142}$ (200-75×75)			
		5	55010	1898	86.8	33.18	38.94						
		6	59676	1769	85.6	34.05	39.95						
		7	64587	1588	82.8	34.22	40.16						
		8	69253	1381	79.4	33.30	39.08						
12D	730	1	27451	1196	79.4	11.44	13.42	Y200L-8	15	TI8 $\frac{55\times122}{75\times142}$ (200-75×55)	M16×400	M16	16
		2	30999	1191	83.2	12.27	14.40						
		3	34734	1178	85.7	13.20	15.49	Y225S-8	18.5	TL8 $\frac{60\times142}{75\times142}$ (200-75×60)			
		4	38282	1148	87	13.97	16.39						
		5	41830	1094	86.8	14.59	17.12						
		6	45378	1020	85.6	14.97	17.57						
		7	49133	916	82.8	15.05	17.66						
		8	52660	797	79.4	14.64	17.18						
14D	1450	1	86586	6541	79.4	193.71	227.30	Y355-4	280	TL11 $\frac{100\times215}{105\times215}$ (305-105×100)	M24×630	M24	24
		2	97777	6513	83.2	207.90	243.96						
		3	109550	6442	85.7	223.63	262.41						
		4	120740	6272	87	236.66	277.70						
		5	131940	5975	86.8	247.13	289.99	Y355-4	315				
		6	143130	5566	85.6	253.56	297.53						
		7	154910	4990	82.8	254.89	299.10						
		8	166100	4333	79.4	248.02	291.04						
14D	960	1	57326	2831	79.4	56.22	65.97	Y315S	75	TL10 $\frac{80\times175}{105\times215}$ (290-105×80)	M24×630	M24	24
		2	64735	2819	83.2	60.33	70.80						
		3	72534	2789	85.7	64.90	76.16	Y315M1-6	90				
		4	79944	2716	87	68.68	80.56						
		5	87353	2589	86.8	71.72	84.16						
		6	94763	2414	85.6	73.59	86.35						
		7	102560	2166	82.8	73.97	86.80						
		8	109970	1883	79.4	71.98	84.46						
14D	730	1	43591	1630	79.4	24.72	29.01	Y280S-8	37	TL10 $\frac{75\times142}{105\times215}$ (290-105×75)	M20×500	M20	20
		2	49225	1623	83.2	26.53	31.13						
		3	55156	1606	85.7	28.54	33.49						
		4	60791	1564	87	30.20	35.44						
		5	66425	1491	86.8	31.54	37.00						
		6	72059	1391	85.6	32.36	37.97	Y280M-8	45				
		7	77990	1249	82.8	32.53	38.17						
		8	83624	1086	79.4	31.65	37.14						
16D	960	1	85571	3709	79.4	109.60	128.60	Y335-6	185	TL11 $\frac{100\times215}{105\times215}$ (290-105×100)	M24×630	M24	24
		2	96631	3693	83.2	117.63	138.03						
		3	108270	3653	85.7	126.53	148.47						
		4	119330	3558	87	133.91	157.12						
		5	130390	3391	86.8	139.83	164.08						
		6	141450	3161	85.6	143.46	168.33						
		7	153090	2836	82.8	144.21	169.22						
		8	164150	2465	79.4	140.33	164.66						

G 4–73 性能与选用件表

机号 (№)	转速 (r/min)	工况点	流量 (m^3/h)	全压 (Pa)	内效率 (%)	内功率 (kW)	所需功率 (kW)	电动机 型号	电动机 功率 (kW)	联轴器<1套 GB4323–84> (ST0103)	地脚螺栓 GB799–76 (4个)	螺母 GB6170–86 (4个)	垫圈 GB95–85 (4个)
16D	730	1	65069	2133	79.4	48.19	56.55	Y315M1–8	75	TL10 $\frac{80\times175}{105\times215}$ (290–105×80)	M24×630	M24	24
		2	73480	2124	83.2	51.72	60.69						
		3	82333	2101	85.7	55.64	65.29						
		4	90743	2047	87	58.88	69.09						
		5	99153	1951	86.8	61.48	72.15						
		6	107560	1819	85.6	63.08	74.02						
		7	116410	1633	82.8	63.41	74.41						
		8	124820	1420	79.4	61.70	72.42						
16D	580	1	51699	1343	79.4	24.17	28.36	Y315S–10	45	TL10 $\frac{80\times175}{105\times215}$ (290–105×80)	M24×630	M24	24
		2	58381	1337	83.2	25.94	30.44						
		3	65415	1323	85.7	27.91	32.75						
		4	72097	1289	87	29.53	34.65						
		5	78779	1228	86.8	30.84	36.18						
		6	85462	1146	85.6	31.64	37.13						
		7	92495	1029	82.8	31.80	37.32						
		8	99178	895	79.4	30.95	36.31						
18D	960	1	121830	4710	79.4	197.51	231.77	Y355–6	280	TL11 $\frac{100\times215}{130\times255}$ (350–130×100)	M24×630	M24	24
		2	137580	4690	83.2	211.97	248.73						
		3	154160	4639	85.7	228.02	267.57						
		4	169910	4518	87	241.3	283.15	*JSQ148–6	310	TL11 $\frac{110\times215}{130\times255}$ (350–130×110)	M36×1000	M36	36
		5	185650	4305	86.8	251.97	295.67						
		6	201400	4012	85.6	258.53	303.37						
		7	217980	3599	82.8	259.88	304.95						
		8	233730	3126	79.4	252.88	296.74						
18D	730	1	92648	2705	79.4	86.85	101.91	Y315M–8	132	TL11 $\frac{90\times175}{130\times255}$ (350–130×90)	M24×630	M24	24
		2	104620	2693	83.2	93.21	109.37						
		3	117220	2664	85.7	100.26	117.64						
		4	129200	2595	87	106.1	124.49						
		5	141170	2474	86.8	110.79	130						
		6	153150	2306	85.6	113.67	133.37						
		7	165750	2070	82.8	114.27	134.09						
		8	177730	1800	79.4	111.19	130.46						
18D	580	1	73610	1702	79.4	43.56	51.11	Y315L2–10	75	TL11 $\frac{80\times175}{130\times255}$ (290–130×80)	M24×630	M24	24
		2	83125	1694	83.2	46.75	54.86						
		3	93140	1676	85.7	50.29	59.01						
		4	102650	1633	87	53.22	62.45						
		5	112160	1557	86.8	55.57	65.21						
		6	121680	1452	85.6	57.01	66.90						
		7	131690	1303	82.8	57.31	67.25						
		8	141210	1133	79.4	55.77	65.44						
20D	960	1	167130	5837	79.4	334.49	192.50	△JSQ148–6	430	TL12 $\frac{110\times215}{130\times255}$ (410–130×110)	M36×1000	M36	36
		2	188730	5812	83.2	358.98	421.24						
		3	211470	5749	85.7	386.15	453.13	△JSQ1410–6	520				
		4	233070	5598	87	408.65	479.52						
		5	254670	5334	86.8	426.72	500.73						
		6	276270	4969	85.6	437.82	513.76						
		7	299010	4456	82.8	440.12	516.46						
		8	320610	3870	79.4	428.25	502.52						
20D	730	1	127080	3347	79.4	147.07	72.58	Y355–8	220	TL11 $\frac{100\times215}{130\times255}$ (350–130×110)	M24×630	M24	24
		2	143510	3333	83.2	157.84	185.21						
		3	160800	3297	85.7	169.79	199.23						
		4	177230	3211	87	179.68	210.85						
		5	193660	3060	86.8	187.63	220.16	Y355–8	250				
		6	210080	2853	85.6	192.51	225.89						
		7	227370	2560	82.8	193.52	227.07						
		8	243800	2225	79.4	188.30	220.96						
20D	580	1	100970	2104	79.4	73.77	86.56	Y355–10	110	TL11 $\frac{100\times215}{130\times255}$ (350–130×100)	M24×630	M24	24
		2	114020	2095	83.2	79.17	92.90						
		3	127760	2072	85.7	85.16	99.93						
		4	140810	2018	87	90.12	105.75						
		5	153860	1924	86.8	94.11	110.42	Y355–10	132				
		6	166910	1794	85.6	96.55	113.30						
		7	180650	1611	82.8	97.06	113.89						
		8	193700	1400	79.4	94.44	110.82						

POPULA

Y4-73性能与选用件表

机号 (№)	转速 (r/min)	工况点	流量 (m^3/h)	全压 (Pa)	内效率 (%)	内功率 (kW)	所需功率 (kW)	电动机 型号	电动机 功率 (kW)	联轴器<1套 GB4323-84> (ST0103)	地脚螺栓 GB799-76 (4个)	螺母 GB6170-86 (4个)	垫圈 GB96-85 (4个)
8 D	1450	1	16156	1303	79.4	7.33	9.73	Y160M-4	11	TL8 $\frac{42\times112}{65\times142}$ (200-65×42)	M12×300	M12	12
		2	18244	1298	83.2	7.87	10.44						
		3	20442	1284	85.7	8.46	11.23	Y160L-4	15				
		4	22530	1250	87	8.96	11.89						
		5	24618	1192	86.8	9.35	12.41						
		6	26706	1112	85.6	9.60	12.73						
		7	28904	998	82.8	9.65	12.80						
		8	30993	868	79.4	9.39	12.45						
9 D	1450	1	23003	1651	79.4	13.21	17.52	Y180L-4	22	TL8 $\frac{48\times112}{65\times142}$ (200-65×48)	M12×300	M12	12
		2	25976	1644	83.2	14.18	18.81						
		3	29106	1627	85.7	15.25	20.23						
		4	32079	1584	87	16.14	21.41						
		5	35052	1511	86.8	16.85	22.36	Y200L-4	30	TL8 $\frac{55\times112}{65\times142}$ (200-65×55)	M16×400	M16	16
		6	38026	1409	85.6	17.29	22.94						
		7	41155	1265	82.8	17.38	23.06						
		8	44128	1100	79.4	16.91	22.44						
9 D	960	1	15229	721	79.4	3.83	5.09	Y160M-6	7.5	TL8 $\frac{42\times112}{65\times142}$ (200-65×42)	M12×300	M12	12
		2	17198	718	83.2	4.11	5.46						
		3	19270	711	85.7	4.43	5.87						
		4	21238	692	87	4.68	6.21						
		5	23207	660	86.8	4.89	6.49						
		6	25175	616	85.6	5.02	6.66						
		7	27247	553	82.8	5.04	6.69						
		8	29219	481	79.4	4.91	6.51						
10D	1450	1	31554	2041	79.4	22.37	29.68	Y225S-4	37	TL8 $\frac{60\times142}{65\times142}$ (200-65×60)	M16×400	M16	16
		2	35633	2033	83.2	24.01	31.85						
		3	39926	2011	85.7	25.83	34.26						
		4	44004	1959	87	27.34	36.26						
		5	48083	1867	86.8	28.54	37.86	Y225M-4	45				
		6	52161	1741	85.6	29.29	38.85						
		7	56455	1563	82.8	29.44	39.05						
		8	60533	1359	79.4	28.65	38.00						
10D	960	1	20891	891	79.4	6.49	8.61	Y160L-6	11	TL8 $\frac{42\times112}{65\times142}$ (200-65×42)	M12×300	M12	12
		2	23591	887	83.2	6.97	9.24						
		3	26434	878	85.7	7.50	9.94						
		4	29134	855	87	7.93	10.52						
		5	31834	815	86.8	8.28	10.99						
		6	34534	761	85.6	8.50	11.27						
		7	37377	683	82.8	8.54	11.33						
		8	40077	594	79.4	8.31	11.03						
10D	730	1	15886	515	79.4	2.85	3.79	Y160M2-8	5.5	TL8 $\frac{42\times112}{65\times142}$ (200-65×42)	M12×300	M12	12
		2	17939	512	83.2	3.06	4.06						
		3	20100	507	85.7	3.30	4.37						
		4	22154	494	87	3.49	4.62						
		5	24207	471	86.8	3.64	4.83						
		6	26260	439	85.6	3.74	4.96						
		7	28422	395	82.8	3.76	4.98						
		8	30475	343	79.4	3.66	4.85						
11D	1450	1	41999	2474	79.4	36.03	47.80	Y250M-4	55	TL8 $\frac{65\times142}{75\times142}$ (200-75×65)	M20×500	M20	20
		2	47427	2463	83.2	38.67	51.30						
		3	53142	2437	85.7	41.60	55.18	Y280S-4	75	TL8 $\frac{75\times142}{75\times142}$ (200-75×75)			
		4	58570	2373	87	44.02	58.39						
		5	63998	2263	86.8	45.97	60.98						
		6	69427	2109	85.6	47.16	62.56						
		7	75141	1893	82.8	47.41	62.89						
		8	80570	1646	79.4	46.13	61.20						
11D	960	1	27806	1079	79.4	10.46	13.87	Y200L1-6	18.5	TL8 $\frac{55\times112}{75\times142}$ (200-75×55)	M16×400	M16	16
		2	31400	1075	83.2	11.22	14.89						
		3	35183	1063	85.7	12.07	16.01						
		4	38777	1035	87	12.78	16.95						
		5	42371	987	86.8	13.34	17.70						
		6	45965	921	85.6	13.69	18.16						
		7	49748	827	82.8	13.76	18.25						
		8	53343	719	79.4	13.39	17.76						

注：进口压力P=101325Pa，进口温度 t=200℃，介质密度ρ=0.745kg/m^3。

Y4-73性能与选用件表

机号 (№)	转速 (r/min)	工况点	流量 (m^3/h)	全压 (Pa)	内效率 (%)	内功率 (kW)	所需功率 (kW)	电动机 型号	电动机 功率 (kW)	联轴器<1套 GB4323-84> (ST0103)	地脚螺栓 GB799-76 (4个)	螺母 GB6170-86 (4个)	垫圈 GB96-85 (4个)
11D	730	1	21144	623	79.4	4.60	6.10	Y160L-8	7.5	TL8 $\frac{42\times112}{75\times142}$ (200-75×142)	M12×300	M12	12
		2	23877	620	83.2	4.93	6.55						
		3	26754	614	85.7	5.31	7.04						
		4	29487	598	87	5.61	7.45						
		5	32220	570	86.8	5.87	7.78	Y180L-8	11	TL8 $\frac{48\times112}{75\times142}$ (200-75×48)			
		6	34953	532	85.6	6.02	7.98						
		7	37829	478	82.8	6.05	8.03						
		8	40562	415	79.4	5.89	7.81						
12D	1450	1	54526	2949	79.4	55.67	73.85	Y280M-4	90	TL8 $\frac{75\times142}{75\times142}$ (240-75×75)	M20×500	M20	20
		2	61574	2936	83.2	59.75	79.26						
		3	68992	2905	85.7	64.27	85.26						
		4	76040	2829	87	68.01	90.23	Y315S-4	110	TL9 $\frac{80\times175}{75\times142}$ (240-75×80)	M24×630	M24	24
		5	83088	2697	86.8	71.02	94.21						
		6	90135	2514	85.6	72.87	96.67						
		7	97554	2256	82.8	73.25	97.17						
		8	104600	1961	79.4	71.28	94.55						
12D	960	1	36100	1285	79.4	16.16	21.43	Y225M-6	30	TL8 $\frac{60\times142}{75\times142}$ (200-75×60)	M16×400	M16	16
		2	40766	1280	83.2	17.34	23.00						
		3	45677	1266	85.7	18.65	24.74						
		4	50344	1233	87	19.74	26.18						
		5	55010	1176	86.8	20.61	27.34						
		6	59676	1096	85.6	21.15	28.05						
		7	65487	985	82.8	21.26	28.20						
		8	69253	856	79.4	20.69	27.44						
12D	730	1	27451	742	79.4	7.10	9.42	Y180L-8	11	TL8 $\frac{48\times112}{75\times142}$ (200-75×48)	M12×300	M12	12
		2	30999	739	83.2	7.62	10.11						
		3	34734	731	85.7	8.20	10.88						
		4	38282	712	87	8.68	11.52	Y200L-8	15	TL8 $\frac{55\times112}{75\times142}$ (200-75×55)	M16×400	M16	16
		5	41830	679	86.8	9.06	12.02						
		6	45378	633	85.6	9.30	12.33						
		7	49113	569	82.8	9.35	12.40						
		8	52661	495	79.4	9.10	12.07						
14D	1450	1	86586	4029	79.4	120.33	159.61	Y315M-4	185	TL10 $\frac{90\times175}{105\times215}$ (290-105×90)	M24×630	M24	24
		2	97777	4011	83.2	129.14	171.3						
		3	109550	3968	85.7	138.91	184.26						
		4	120740	3864	87	147.00	195.00	Y315M-4	220				
		5	131940	3683	86.8	153.51	203.63						
		6	143130	3433	85.6	157.5	208.92						
		7	154910	3080	82.8	158.33	210.02						
		8	166100	2676	79.4	154.06	204.36						
14D	960	1	57326	1752	79.4	34.92	46.32	Y280M-6	55	TL10 $\frac{75\times142}{105\times215}$ (290-105×75)	M20×500	M20	20
		2	64735	1745	83.2	37.48	49.71						
		3	72534	1726	85.7	40.32	53.48						
		4	79944	1681	87	42.66	56.59	Y315S-6	75	TL10 $\frac{80\times175}{105\times215}$ (290-105×80)	M24×630	M24	24
		5	87353	1603	86.8	44.55	59.10						
		6	94763	1495	85.6	45.71	60.63						
		7	102560	1342	82.8	45.95	60.95						
		8	109970	1167	79.4	44.71	59.31						
14D	730	1	43591	1010	79.4	15.35	20.37	Y225M-8	22	TL10 $\frac{60\times142}{105\times215}$ (290-105×60)	M16×400	M16	16
		2	49225	1006	83.2	16.48	21.86						
		3	55156	995	85.7	17.73	23.51	Y250M-8	30	TL10 $\frac{65\times142}{105\times215}$ (290-105×65)	M20×500	M20	20
		4	60791	970	87	18.76	24.88						
		5	66425	925	86.8	19.59	25.98						
		6	72059	862	85.6	20.10	26.66						
		7	77990	774	82.8	20.20	26.80						
		8	83624	674	79.4	19.66	26.08						
16D	960	1	85571	2293	79.4	68.08	90.31	Y315L1-6	110	TL10 $\frac{80\times175}{105\times215}$ (290-105×80)	M24×630	M24	24
		2	96631	2283	83.2	73.07	96.93						
		3	108270	2258	85.7	78.60	104.26						
		4	119330	2200	87	83.18	110.33	Y315L2-6	132				
		5	130390	2097	86.8	86.86	115.21						
		6	141450	1955	85.6	89.12	118.21						
		7	153090	1755	82.8	89.59	118.83						
		8	164150	1526	79.4	87.17	115.63						

POPULA

Y4-73性能与选用件表

机号 (№)	转速 (r/min)	工况点	流量 (m^3/h)	全压 (Pa)	内效率 (%)	内功率 (kW)	所需功率 (kW)	电动机 型号	电动机 功率 (kW)	联轴器<1套 GB4323-84> (ST0103)	地脚螺栓 GB799-76 (4个)	螺母 GB6170-86 (4个)	垫圈 GB96-85 (4个)
16D	730	1	65069	1321	79.4	29.94	39.71	Y280M-8	45	TL10 $\frac{75\times142}{105\times216}$ (290-105×75)	M20×500	M20	20
		2	73480	1316	83.2	32.13	42.62						
		3	82333	1302	85.7	34.56	45.84	Y315S-8	55	TL10 $\frac{80\times175}{105\times215}$ (290-105×80)	M24×630	M24	24
		4	90743	1268	87	36.58	48.51						
		5	99153	1209	86.8	38.19	50.66						
		6	107560	1127	85.6	39.18	51.98						
		7	116410	1012	82.8	39.39	52.52						
		8	124820	880	79.4	38.33	50.84						
16D	580	1	51699	833	79.4	15.01	19.92	Y315S-10	45	TL10 $\frac{80\times175}{105\times215}$ (290-105×80)	M24×630	M24	24
		2	58381	829	83.2	16.11	21.37						
		3	65415	820	85.7	17.33	22.99						
		4	72097	799	87	18.34	24.33						
		5	78779	762	86.8	19.16	25.41						
		6	85462	711	85.6	19.65	26.07						
		7	92495	638	82.8	19.76	26.21						
		8	99178	555	79.4	19.22	25.50						
18D	960	1	121830	2908	79.4	122.69	162.74	Y355-6	200	TL11 $\frac{100\times215}{130\times225}$ (350-130×100)	M24×630	M24	24
		2	137580	2895	83.2	131.67	174.65						
		3	154160	2864	85.7	141.64	187.88						
		4	169910	2790	87	149.89	198.82	Y355-6	220				
		5	185650	2659	86.8	156.52	207.62						
		6	201400	2479	85.6	160.59	213.01						
		7	217980	2225	82.8	161.43	214.13						
		8	233730	1934	79.4	157.08	208.36						
18D	730	1	92648	1674	79.4	53.95	71.56	Y315L1-8	90	TL11 $\frac{85\times175}{130\times225}$ (350-130×80)	M24×630	M24	24
		2	104620	1667	83.2	57.90	76.80						
		3	117220	1649	85.7	62.28	82.62						
		4	129200	1606	87	65.90	87.43	Y315L2-8	110				
		5	141170	1532	86.8	68.82	91.29						
		6	153150	1428	85.6	70.61	93.67						
		7	165750	1282	82.8	70.98	94.16						
		8	177730	1115	79.4	69.07	91.62						
18D	580	1	73610	1055	79.4	27.06	35.89	Y315S-10	45	TL11 $\frac{80\times175}{130\times225}$ (350-130×80)	M24×630	M24	24
		2	83125	1050	83.2	29.04	38.52						
		3	93140	1039	85.7	31.24	41.43						
		4	102650	1012	87	33.05	43.85						
		5	112160	965	86.8	34.52	45.79	Y315L1-10	55				
		6	121680	900	85.6	35.42	46.98						
		7	131690	808	82.8	35.6	47.23						
		8	141210	703	79.4	34.64	45.95						
20D	960	1	167130	3598	79.4	207.77	275.61	*JSQ1410-6	380	TL12 $\frac{110\times215}{130\times225}$ (350-130×110)	M36×1000	M36	36
		2	188730	3583	83.2	222.99	295.8						
		3	211470	3545	85.7	239.87	318.18						
		4	233070	3452	87	253.84	336.71						
		5	254670	3290	86.8	265.07	351.61						
		6	276270	3067	85.6	271.96	360.76						
		7	299010	2752	82.8	273.39	362.64						
		8	320610	2392	79.4	266.02	352.87						
20D	730	1	127080	2070	79.4	91.36	121.18	Y315M-8	132	TL11 $\frac{90\times175}{130\times225}$ (350-130×90)	M24×630	M24	24
		2	143510	2061	83.2	98.05	130.06						
		3	160800	2039	85.7	105.47	139.9	Y355-8	160	TL11 $\frac{100\times215}{130\times225}$ (350-130×100)			
		4	177230	1986	87	111.61	148.05						
		5	193660	1893	86.8	116.55	154.59						
		6	210080	1765	85.6	119.58	158.62						
		7	227370	1585	82.8	120.2	159.44						
		8	243800	1378	79.4	116.96	155.14						
20D	580	1	100970	1303	79.4	45.82	60.78	Y315L2-10	75	TL11 $\frac{80\times175}{130\times225}$ (350-130×80)	M24×630	M24	24
		2	114020	1298	83.2	49.18	65.23						
		3	127760	1284	85.7	52.90	70.17						
		4	140810	1250	87	55.98	74.25	Y315M-10	90	TL11 $\frac{90\times175}{130\times225}$ (350-130×90)			
		5	153860	1192	86.8	58.46	77.54						
		6	166910	1112	85.6	59.98	79.56						
		7	180650	998	82.8	59.98	79.98						
		8	193700	868	79.4	58.67	77.82						

外形及安装尺寸

G/Y 4-73 锅炉通/引风机外形及安装尺寸图（连体机座）

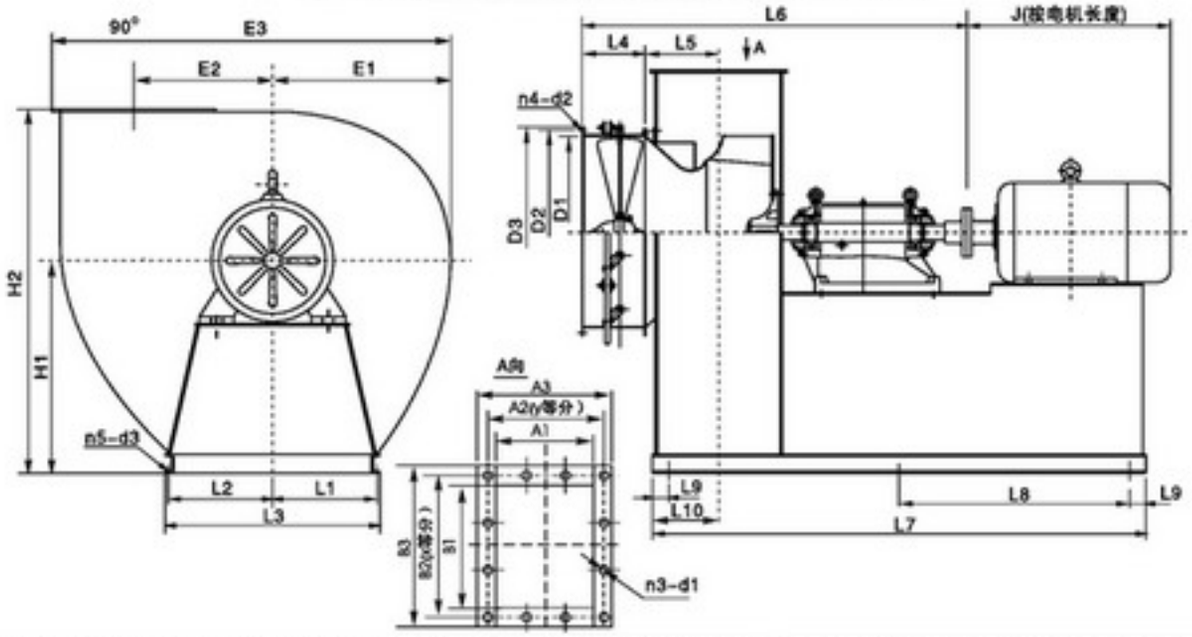

机号	φD1	φD2	φD3	n4-d2	A1	A2	A3	B1	B2	B3	n3-d1	L1	L2	L3	L4	L5	L6	L7	L8	L9	L10	E1	E2	E3	H1	H2	n5-d3
8D	800	860	900	16-ø12	520	580	620	720	777	820	24-ø15	450	450	940	300	316	1446	1770	785	100	285	670	552	1142	878	1426	6-ø17
9D	900	970	1010	16-ø12	585	650	705	810	868	930	24-ø15	500	500	1040	330	352	1902	2285	1042	100	318	752	621	1838	996	1609	6-ø17
10D	1000	1070	1120	16-ø12	650	715	750	900	959	1000	24-ø15	550	550	1140	300	386	1939	2350	1075	100	350	834	690	2014	1064	1773	6-ø17
11D	1100	1170	1210	20-ø15	715	780	835	990	1048	1110	28-ø15	650	650	1340	350	448	2320	2815	1308	100	383	916	759	2230	1212	1959	6-ø19
12D	1200	1250	1300	24-ø15	780	846	900	1080	1144	1200	28-ø15	650	650	1340	400	460	2400	3080	1400	100	415	998	828	2426	1310	2120	6-ø19
14D	1300	1470	1500	24-ø15	910	990	1030	1260	1336	1380	28-ø15	800	800	1640	500	524	2510	3560	1122	100	483	1164	966	2820	1528	2476	8-ø19

图1 G/Y 4-73№8、9、10、11、12D单吸入离心锅炉通/引风机外形及安装尺寸图（分体）

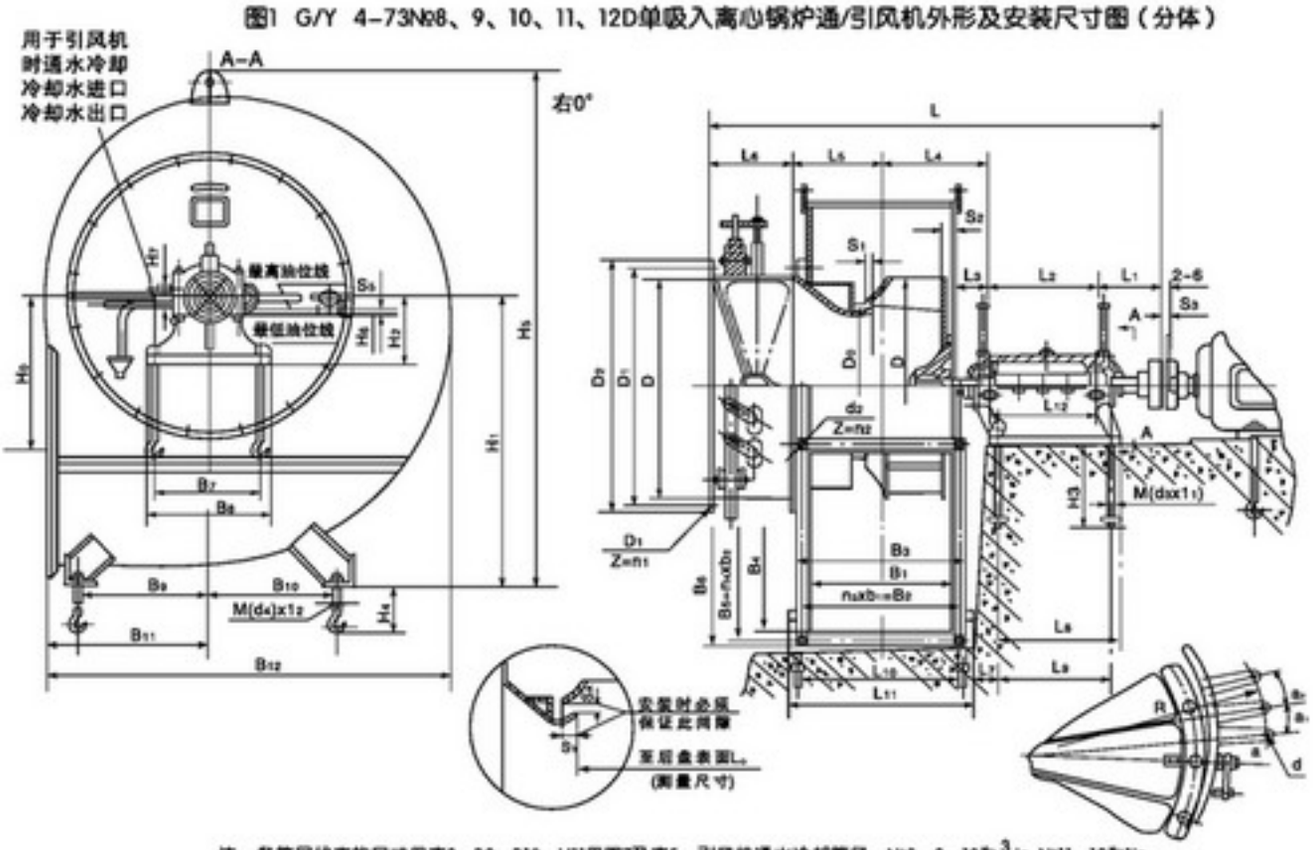

注：各符号代表的尺寸见表2，B9、B10、H11见图7及表5。引风机通水冷却管径：№8、9、10为$\frac{3}{4}$in，№11、12为1in。

POPULA

外形及安装尺寸

G/Y 4-73№8、9、10、11、12D单吸入离心锅炉通/引风机外形及安装尺寸表(图1)

机号 $(\frac{D}{100})$	进风口					出风口									
	D	D1	D2	连接螺栓孔 直径 d1	连接螺栓孔 个数 n1	B1	B2	B3	B4	B5	B6	连接螺孔 直径 d2	连接螺孔 个数 n2	间距 n3×b1	间距 n4×b2
№8	ϕ800	ϕ860	ϕ910	ϕ15	16	520	580	629	720	777	826	ϕ15	24	5×116	7×111
№9	ϕ900	ϕ970	ϕ1030	ϕ15	16	585	650	694	810	868	916	ϕ15	24	5×130	7×124
№10	ϕ1000	ϕ1070	ϕ1130	ϕ15	16	650	710	759	900	959	1006	ϕ15	24	5×142	7×137
№11	ϕ1100	ϕ1170	ϕ1210	ϕ15	24	715	780	824	990	1048	1096	ϕ15	28	6×130	8×131
№12	ϕ1200	ϕ1270	ϕ1310	ϕ15	24	780	846	889	1080	1144	1186	ϕ15	28	6×141	8×143

安装及外形尺寸																						
D_0	B_7	B_8	B_{11}	B_{12}	H_0	H_2	H_3	H_4	H_5	H_6	H_7	L_0	L	L_1	L_2	L_3	L_4	L_5	L_6	L_7	L_8	L_9
ϕ584	440	510	536	1323	552	280	530	360	1751	60	65	272	1791.5	299	496	167.5	432	324.5	240	177.5	590	520
ϕ657	440	510	602	1487	621	280	530	360	1940	60	65	306	1882	299	496	163.5	460.5	353.5	270	173.5	590	520
ϕ730	440	510	668	1651	690	280	530	360	2138	60	65	340	1973.5	299	496	159.5	489	389.5	300	169.5	590	520
ϕ803	620	700	734	1815	759	375	670	360	2240	75	85	374	2274	327	650	189.5	551.5	415.5	330	216	780	700
ϕ876	620	700	800	1979	828	375	670	360	2532	75	85	408	2381.5	324	650	185.5	580	467.5	360	212	780	700

安装及外形尺寸												调节门					叶轮重 Kg	转动惯量 Kg-m²	滚动轴承型号	风机重 Kg (不包括电机)
L10	L11	L12	S1	S2	S3	S4	S5	地脚螺栓 M(d3)×l1	个数	M(d4)×l2	个数	R	a	a_1	a_2	d°				
599	655	470	8	32	2	1.8	10	M24×630	4	M16×400	4	750	16°21'	7°40'	7°40'	10	133	46	3616	(G)795(Y)882
664	722	470	9	36	2	2.0	10	M24×630	4	M16×400	4	810	16°21'	7°	7°	10	149	55	3616	(G)822(Y)931
729	787	470	10	40	2	2.0	10	M24×630	4	M16×400	4	860	16°21'	6°26'	6°26'	10	174	90	3616	(G)947(Y)1082
794	852	630	11	44	2	2.2	10	M30×800	4	M16×400	4	910	16°21'	5°58'	5°58'	10	248	145	3620	(G)1338(Y)1493
859	917	630	12	48	2	2.2	10	M30×800	4	M16×400	4	960	16°21'	5°33'	5°33'	10	293	212	3620	(G)1467(Y)1787

外形及安装尺寸

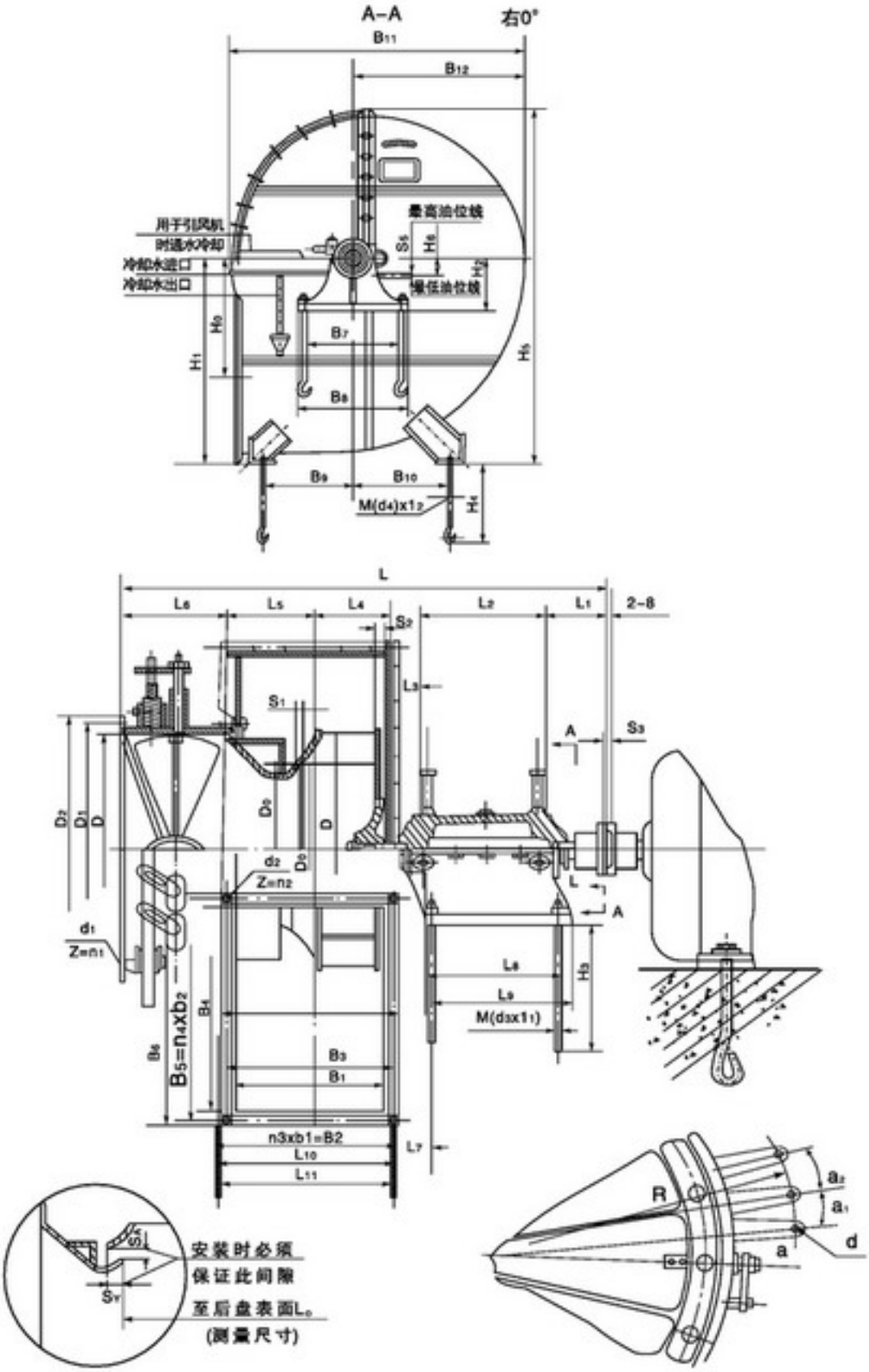

图2 G/Y 4-73№14、16D单吸入离心锅炉通/引风机外形及安装尺寸图

注：各符号代表的尺寸见表3，B9、B10、H1见图7及表5。引风机通水冷却管径：1¼"

POPULA

外形及安装尺寸

G/Y4-73№14、16D单吸入离心锅炉通/引风机外形及安装尺寸表(图2)

机号 ($\frac{D}{100}$)	进风口					出风口									
	D	D1	D2	连接螺栓孔		B1	B2	B3	B4	B5	B6	连接螺孔			
				直径	个数							直径	个数	间距	
				d1	n1							d2	n2	n3×b1	n4×b2
№14	ϕ1400	ϕ1470	ϕ1530	ϕ15	20	910	990	1042	1260	1336	1389	ϕ15	28	6×165	8×167
№16	ϕ1600	ϕ1680	ϕ1750	ϕ15	28	1040	1120	1172	1440	1512	1569	ϕ15	32	7×160	9×168

安装及外形尺寸																				
D0	B7	B8	B11	B12	H0	H2	H3	H4	H5	H6	L	L0	L1	L2	L3	L4	L5	L6	L7	L8
ϕ1022	900	1000	2357	1377	966	500	650	580	2913	95	2939	476	455	820	255	455	534	420	276	900
ϕ1168	900	1000	2683	1573	1104	500	650	580	3277	95	3132	544	455	820	247	520	610	480	268	900

安装及外形尺寸												调节门					叶轮重 Kg	转动惯量 Kg-m²	滚动轴承型号	风机重 Kg (不包括电机)
L9	L10	L11	S1	S2	S3	S4	S5	地脚螺栓				R	a	a_1	a_2	d*				
								M(d3)×l1	个数	M(d4)×l2	个数									
1000	1022	1122	14	56	5	2.4	10	M36×800	4	M30×630	4	1169.5	6°55'	8°36'	8°36'	18	513	360	3624	(G)2647 (Y)2903
1000	1152	1252	16	64	5	2.4	10	M36×800	4	M30×630	4	1269.5	6°55'	7°40'	7°40'	18	630	820	3624	(G)3126 (Y)3459

外形及安装尺寸

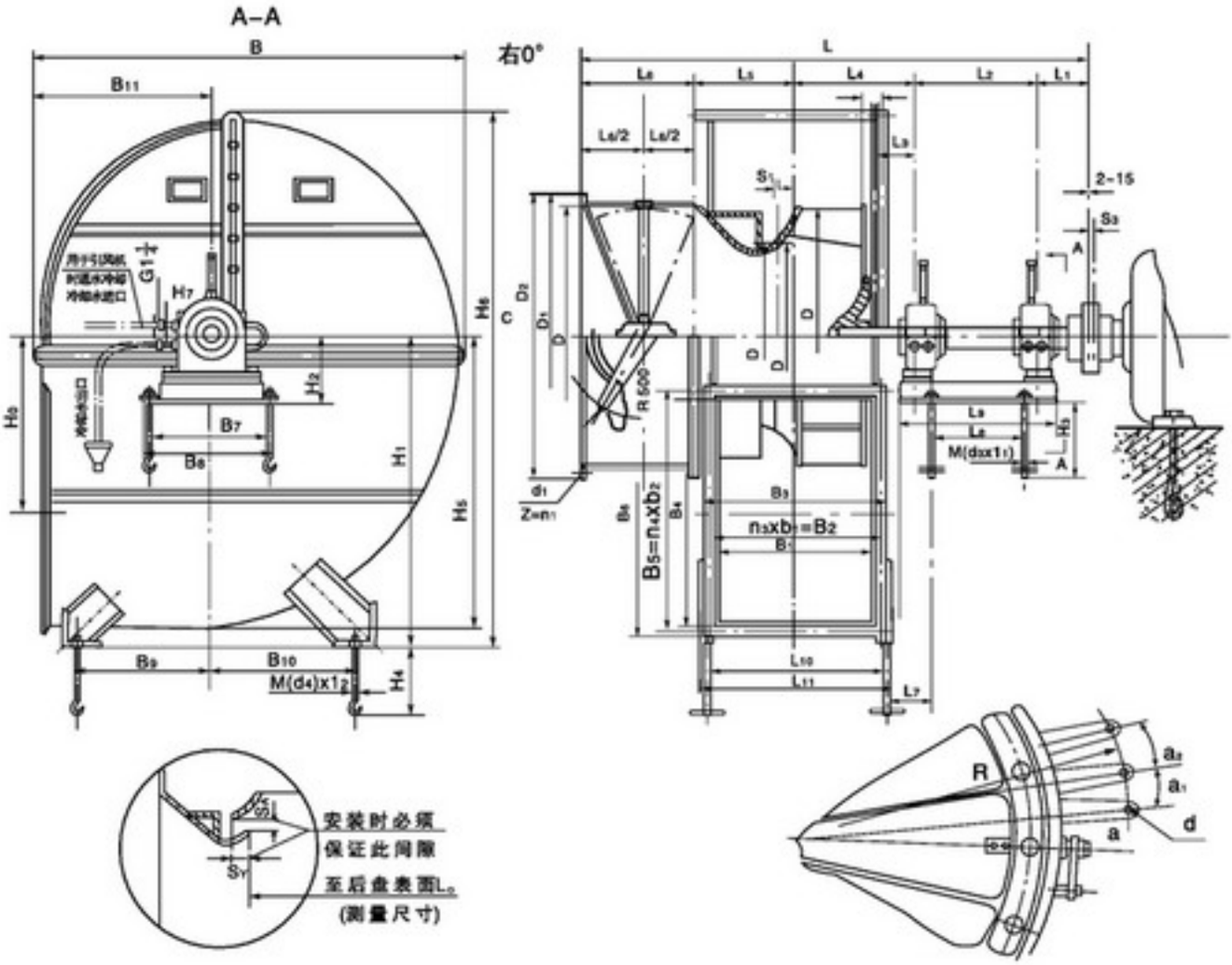

图3 G/Y 4-73№18、20D单吸入离心锅炉通/引风机外形及安装尺寸图

注：各符号代表的尺寸见表4，B9、B10、H11见图7及表5。

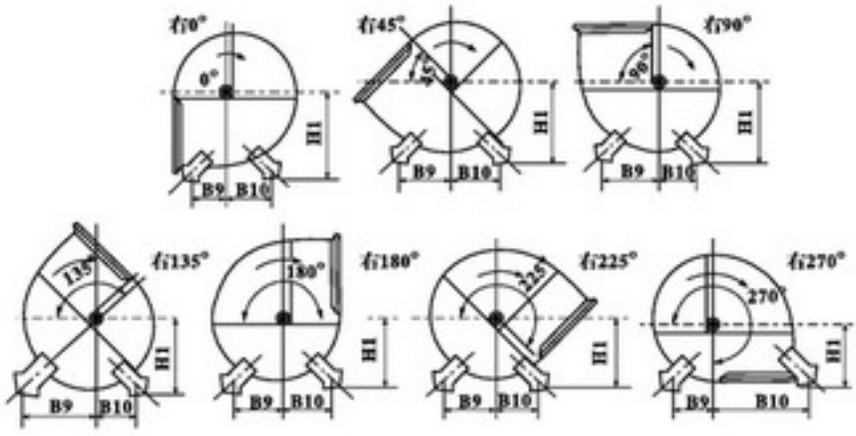

图4 G/Y4-73№8、9、10、11、12、14、16、18、20D单吸入离心锅炉通/引风机外形及安装尺寸图

POPULA

外形及安装尺寸

G/Y4-73№18、20D单吸入离心锅炉通/引风机外形及安装尺寸表(图3)

机号 $(\frac{D}{100})$	进风口					出风口										安装及外形尺寸				
	D	D1	D2	连接螺栓孔 直径 d1	连接螺栓孔 个数 n1	B1	B2	B3	B4	B5	B6	连接螺孔 直径 d2	连接螺孔 个数 n2	间距 n3×b1	间距 n4×b2	D0	B	B7	B8	B11
№18	ϕ1800	ϕ1860	ϕ1922	ϕ19	28	1170	1260	1332	1620	1710	1779	ϕ19	32	7×180	9×190	ϕ1314	3094	960	1060	1250
№20	ϕ2000	ϕ2060	ϕ2122	ϕ19	28	1300	1386	1462	1800	1890	1959	ϕ19	32	7×198	9×210	ϕ1460	3380	960	1060	1340

安装及外形尺寸																							
H0	H2	H3	H4	H5	H6	H7	L0	L	L1	L2	L3	L4	L5	L6	L7	L8	L9	L10	L11	S1	S2	S3	S4
1242	500	710	580	2056.5	3736	170	612	3595	548	950	281	872	679	540	281	850	1290	1282	1382	18	72	5	2.6
1380	500	710	580	2284.5	4119.5	170	680	3787.5	548	950	273	929	760.5	600	273	850	1290	1412	1512	20	80	5	2.6

安装及外形尺寸				调节门					叶轮重 Kg	转动惯量 Kg-m²	滚动轴承型号	风机重 Kg (不包括电机)
地脚螺栓				R	a	a_1	a_2	d°				
M(d3)×l1	个数	M(d4)×l2	个数									
M36×800	4	M30×630	4	1372	13°50′	6°54′	6°54′	18	827	1330	3632	(G)4158 (Y)4692
M36×800	4	M30×630	4	1472	13°50′	6°18′	6°18′	18	1000	2270	3632	(G)4331 (Y)5047

G/Y4-73№8、9、10、11、12、14、16、18、20D单吸入离心锅炉通/引风机外形及安装尺寸表(图4)

机号	0°			45°			90°			135°			180°			225°			270°		
	H1	B9	B10	H1	B9	B10	H1	B9	B10	H1	B9	B10	H1	B9	B10	H1	B9	B10	H1	B9	B10
№8	1000	400	450	890	400	450	830	400	450	750	400	450	700	400	450	650	400	450	570	470	1080
№9	1110	450	500	990	450	500	920	450	500	850	450	500	780	450	500	720	450	500	630	500	1190
№10	1220	500	550	1100	500	550	1010	500	550	940	500	550	860	500	550	760	500	550	700	500	1310
№11	1335	550	600	1200	550	600	1110	550	600	1020	550	600	940	550	600	850	550	600	760	550	1420
№12	1450	600	660	1300	600	660	1210	600	660	1110	600	660	1010	600	660	920	600	660	800	600	1530
№14	1700	740	800	1600	1050	800	1440	1050	800	1320	1050	800	1210	1050	800	1100	1050	800	1000	1050	1840
№16	1900	850	900	1730	1200	900	1650	1200	900	1510	1200	800	1380	1200	900	1240	1200	900	1150	1200	2100
№18	2180	900	1000	1920	1200	1000	1830	1300	950	1680	1200	900	1540	1200	900	1400	1200	650	1260	100	2400
№20	2400	1000	1300	2170	1200	1150	2000	1450	900	1850	1350	1000	1700	1300	1000	1530	1300	800	1332	1100	2600

注：图4中№18、20出风口至轴中心线垂直距离分别为12005、1332.5。

№8～12机壳为整体（如本图所示）№14～16起吊转子用的约1/4机壳开箱部分的位置与图4中（包括轴在内的大面积部分）相同。

图2中，№14、16出风口至轴中心线垂直距离分别为933.5、1065.5。

G5-51型D式

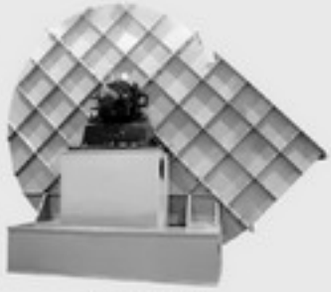

Y5-51型F式

5-51 系列 G/Y5-51

锅炉离心送/引风机

5-51/G/Y5-51 SERIES BOILER CENTRIFUGAL BLOWER/FAN

产品概述

5-51 型A式离心通风机，它适用于高压小流量通风系统，介质温度100℃以下均可选用。G/Y5-51型锅炉送/引风机适用于火力发电厂中2 t / h—670 t / h蒸气锅炉的送引风机系统，亦可满足流化床炉高压头性能参数之需求，该系列风机也可用于除尘、矿井通风及一般通风系统。

送风机输送的介质为空气，引风机输送的介质为烟气或含杂质颗粒之气体。含杂质浓度小于200 mg/m³。时可用四年以上，如含杂质大也使用，但使用寿命相对缩短，送引风机最高使用温度不得超250℃。

风机的形式

1.该风机分为A式为电机直联传动，D式即悬臂式单进气结构,F式为双支承单进气结构。

2.送、引风机通常制成单吸型式。机号№8 D～29.5D各20个机号共40个规格。机号№8 F～31.5F各21个机号共42个规格。

3.每种风机又可制成左旋或右旋两种型式，从电机一端正视，凡叶轮按顺时针方向旋转者均称为右旋风机，以“右”表示，反之，称为左旋风机，以“左”表示。

风机的出风口位置，以机壳的出口角度表示。

传动方式为D式，即悬臂结构，电机与风机连接采用弹性联轴器直联传动。

产品全称举例如下：G5-511№18 D 右45°。

Y5-511№18 F 左45°/135°

其中，G、Y分别表示锅炉送风机与锅炉引用机，5为最高效率点的压力系数10倍化整，51为比转数，№18表示叶轮直径为18000mm,出风口45° / 进风口135°。

风机的结构

A式风机由叶轮、机壳及进风口和电动机组成。并具有完整底座，底座下可放置减振器。

1. 叶轮均为单板式叶片，5种后向，3种前向叶片，叶轮经过静动平衡校正，因而运转平稳安全可靠。

2.机壳与电动机底座连接一体，机壳设有加强筋有很好的刚性，适合高转速运行。

3. 进风口采用冲压成形，有较好的流线形，使气体顺利进入叶轮。

D/F式风机结构特点：

1.高效工况范围宽，机号排列密集，容易选到高效工况点。

2.采用后向叶片的叶轮，结构简单，维修方便。

3.大机号机壳带中分面检修方便、可垂直吊出转子进行检修。

4.调心式轴向和径向调节门，该调节门调节灵活、省力、安全可靠，保证了执行机构不过载。

5.防漏油轴承箱选用了进口轴承，并采用搭接式甩油环，将高速旋转的轴承带起的油甩至轴承箱内壁，流回油池；半圆式铝质油封，除方便检修和防止摩擦事故外，可沿轴向增大阻力，将部分稀油截回油池；外侧压盘根是将少量的稀油挡住；轴承箱上部设有通气塞，减少了轴承箱里的微正压，保证了不漏油，防尘性能好。

5-51(A式)性能表

G5-51(A式) 离心通风机性能与选用件对照表

机号	转速 r/min	工况点	全压 Pa	流量 m^3/h	内效率 %	内功率 kW	所需功率 kW	电机功率 kW
2.8A	2900	1	1246	848	73	0.40	0.60	1.1
		2	1236	1037	79	0.45	0.68	
		3	1193	1225	82	0.50	0.75	
		4	1149	1414	84	0.54	0.81	
		5	1063	1601	82	0.58	0.87	
		6	976	1791	79	0.61	0.92	
		7	868	1979	74	0.64	0.97	
		8	760	2167	70	0.65	0.98	
	1450	1	312	424	73	0.050	0.075	0.18
		2	309	519	79	0.056	0.085	
		3	298	613	82	0.062	0.093	
		4	287	701	84	0.067	0.100	
		5	266	801	82	0.072	0.108	
		6	244	896	79	0.077	0.115	
		7	217	990	74	0.081	0.121	
		8	190	1084	70	0.082	0.123	
3.2A	2900	1	1628	1266	73	0.78	1.18	2.2
		2	1615	1547	79	0.88	1.32	
		3	1558	1828	82	0.96	1.45	
		4	1501	2110	84	1.05	1.57	
		5	1388	2391	82	1.12	1.69	
		6	1275	2674	79	1.20	1.80	
		7	1134	2954	74	1.26	1.89	
		8	992	3235	70	1.27	1.91	
	1450	1	406	633	73	0.098	0.147	0.37
		2	404	774	79	0.110	0.165	
		3	390	914	82	0.121	0.181	
		4	375	1055	84	0.131	0.196	
		5	347	1196	82	0.141	0.211	
		6	319	1337	79	0.150	0.225	
		7	284	1447	74	0.157	0.236	
		8	248	1618	70	0.159	0.239	
3.6A	2900	1	2061	1802	73	1.41	2.12	3.0
		2	2044	2203	79	1.58	2.37	
		3	1972	2603	82	1.74	2.61	
		4	1900	3004	84	1.89	2.83	
		5	1757	3404	82	2.03	3.04	
		6	1614	3807	79	2.16	3.24	
		7	1435	4205	74	2.27	3.40	
		8	1255	4606	70	2.29	3.44	
	1450	1	515	901	73	0.177	0.265	0.55
		2	511	1102	79	0.198	0.297	
		3	493	1302	82	0.217	0.326	
		4	475	1502	84	0.236	0.354	
		5	439	1702	82	0.253	0.380	
		6	404	1903	79	0.270	0.405	
		7	359	2103	74	0.283	0.425	
		8	314	2303	70	0.287	0.430	
4 A	2900	1	2545	2472	73	2.39	2.87	5.5
		2	2504	3022	79	2.68	3.22	
		3	2435	3571	82	2.95	3.53	
		4	2346	4121	84	3.20	3.83	
		5	2169	4669	82	3.43	4.12	
		6	1992	5222	79	3.66	4.39	
		7	1771	5768	74	3.83	4.60	
		8	1549	6318	70	3.88	4.66	

5-51(A式)性能表

G5-51(A式) 离心通风机性能与选用件对照表

机号	转速 r/min	工况点	全压 Pa	流量 m^3/h	内效率 %	内功率 kW	所需功率 kW	电机功率 kW
4 A	1450	1	636	1236	73	0.299	0.449	1.1
		2	631	1511	79	0.335	0.503	
		3	609	1786	82	0.368	0.553	
		4	587	2061	84	0.400	0.600	
		5	542	2335	82	0.429	0.643	
		6	498	2611	79	0.457	0.686	
		7	443	2884	74	0.480	0.719	
		8	389	3159	70	0.488	0.731	
4.5 A	2900	1	3221	3520	73	4.30	5.0	7.5
		2	3194	4303	79	4.80	5.6	
		3	3082	5084	82	5.30	6.1	
		4	2969	5868	84	5.80	6.6	
		5	2745	6648	82	6.20	7.1	
		6	2521	7435	79	6.60	7.6	
		7	2241	8213	74	6.90	7.9	
		8	1960	8996	70	7.00	8.0	
	1450	1	805	1760	73	0.54	0.81	1.5
		2	799	2152	79	0.60	0.91	
		3	771	2542	82	0.66	1.01	
		4	742	2934	84	0.72	1.08	
		5	686	3324	82	0.80	1.20	
		6	630	3718	79	0.82	1.24	
		7	560	4107	74	0.86	1.30	
		8	490	4498	70	0.87	1.31	
5 A	2900	1	3977	4829	73	7.30	8.8	15
		2	3943	5902	79	8.20	9.8	
		3	3804	6975	82	9.00	10.8	
		4	3666	8048	84	9.80	11.7	
		5	3389	9120	82	10.5	12.6	
		6	3113	10200	79	11.2	13.4	
		7	2767	11267	74	11.7	14.0	
		8	2421	12340	70	11.9	14.2	
	1450	1	994	2415	73	0.91	1.37	2.2
		2	987	2951	79	1.02	1.54	
		3	951	3488	82	1.12	1.69	
		4	917	4024	84	1.22	1.83	
		5	847	4560	82	1.31	1.96	
		6	778	5100	79	1.40	2.09	
		7	692	5634	74	1.46	2.20	
		8	605	6170	70	1.48	2.22	
6 A	1450	1	1431	4173	73	2.27	2.61	4.0
		2	1421	5099	79	2.55	2.93	
		3	1369	6027	82	2.80	3.21	
		4	1320	6953	84	3.04	3.49	
		5	1220	7880	82	3.26	3.75	
		6	1120	8813	79	3.47	4.00	
		7	996	9736	74	3.64	4.19	
		8	871	10662	70	3.69	4.24	

POPULA

5-51(A式)外形及安装尺寸

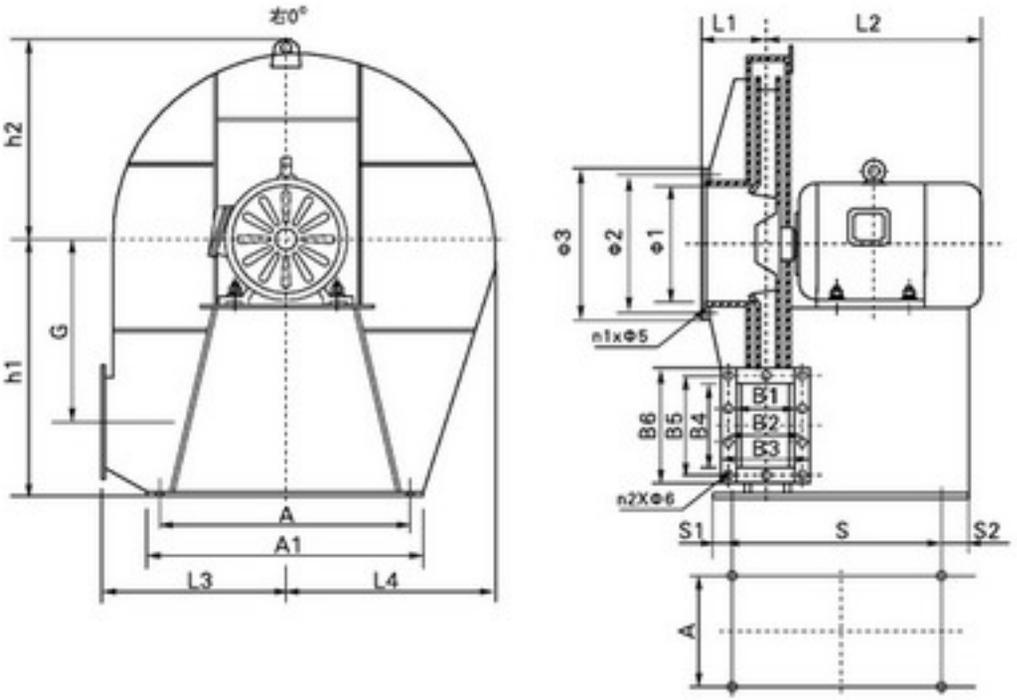

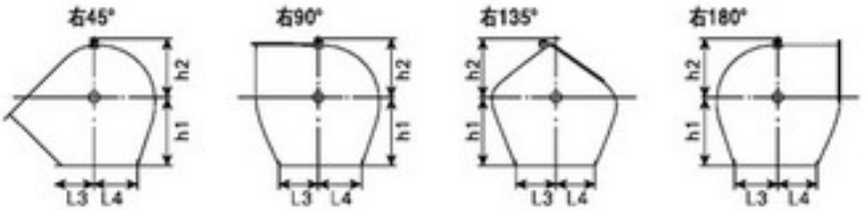

5-51(A式)№2.8~6A外形及安装尺寸

机号	进口尺寸				出口尺寸							基础尺寸				
	Φ1	Φ2	Φ3	n_1-Φ5	B_1	B_2	B_3	B_4	B_5	B_6	n_2-Φ6	A	A1	S	S1	S2
2.8A	224	270	300	8-8	147	180	207	190	224	250	14-10	240	300	370	108.5	135.5
3.2A	256	300	330	8-8	167	201	227	216	246	276	14-10	300	360	430	118.5	149.5
3.6A	288	330	360	8-8	188	222	248	242	276	302	14-10	360	420	480	130	175
4 A	320	360	390	8-10	210	244	270	270	300	330	18-10	420	480	540	140	218
4.5A	360	400	430	8-10	235	276	307	303	340	375	18-13	460	520	660	157.5	228.5
5 A	400	440	470	12-10	260	300	332	336	375	408	18-13	500	560	690	170	268
6 A	480	520	550	12-10	310	352	382	401	438	473	20-13	600	660	640	195	241

机号	外形安装尺寸																						
	G	L1	L2	0°				45°				90°				135°				180°			
				h1	h2	L3	L4	h1	h2	L3	L4	h1	h2	L3	L4	h1	h2	L3	L4	h1	h2	L3	L4
2.8A	193	127	330	350	245	210	242	330	230	373	224	300	214	318	205	280	373	265	190	260	328	242	210
3.2A	220	137	378	390	275	240	276	360	257	423	255	330	293	358	235	310	423	302	217	290	368	276	240
3.6A	248	153	432	430	263	260	310	400	283	466	287	370	263	399	263	340	466	430	243	320	409	310	260
4 A	275	165	524	470	333	290	346	440	311	516	320	40	289	440	293	380	516	378	271	350	450	346	290
4.5A	310	178	634	520	375	320	389	490	350	578	359	450	325	498	330	420	578	425	305	390	506	398	320
5 A	344	191	650	580	383	350	432	540	383	635	399	500	355	548	366	460	635	472	338	430	557	432	350
6 A	413	216	511	700	483	410	516	660	450	749	477	620	416	650	438	580	749	565	405	540	658	516	410

G5-51(D式)性能表

G5-51(D式) 锅炉离心风机性能与选用件对照表

机号	转速 r/min	工况点	全压 Pa	流量 m^3/h	内效率 %	内功率 kW	轴功率 kW	所需功率 kW	电动机 型号	电动机 功率 kW	联轴器 型号或代号	联轴器 风机轴	联轴器 电机轴	滚动轴承型号
8D	1450	1	2525	9900	73	9.5	9.7	12	Y160L-4 380V	15	5-65×42	65×140	42×110	3616
		2	2524	12100	79	10.7	11	13						
		3	2435	14300	82	11.8	12	14						
		4	2346	16500	84	12.8	13.1	15	Y180M-4	18.5	5-65×48		48×110	
		5	2169	18700	82	13.7	14	16						
		6	1992	20900	79	14.6	14.9	17						
		7	1771	23100	74	15.4	15.7	18						
9D	1450	1	3195	14100	73	17.1	17.5	20	Y200L-4 380V	30	5-65×55	65×140	55×110	3616
		2	3194	17200	79	19.3	19.7	23						
		3	3081	20300	82	21.2	21.6	25						
		4	1969	23500	84	23.1	23.5	27	Y225S-4 380V	37	5-65×60		60×140	
		5	1745	26600	82	24.7	25.2	29						
		6	2522	29700	79	26.3	26.9	31						
		7	2241	33000	74	27.8	28.3	33						
10D	1450	1	3944	19300	73	29	29.6	34	Y225M-4 380V	45	5-65×60	65×140	60×140	3616
		2	3943	23600	79	32.7	33.4	39						
		3	3804	27900	82	36	36.7	43						
		4	3666	32200	84	39	40	46	Y250M-4 380V	55	5-65×65		65×140	
		5	3389	36500	82	42	43	50						
		6	3113	40800	79	45	46	53						
		7	2767	45100	74	47	48	55						
11D	1450	1	4772	25700	73	47	48	55	Y280S-4 380V	75	6-75×75	75×140	75×140	3620
		2	4771	31400	79	53	54	62						
		3	4603	37100	82	58	59	68						
		4	4436	42900	84	63	64	74	Y280M-4 380V	90				
		5	4101	48600	82	68	69	80						
		6	3767	54300	79	72	73	85						
		7	3348	60000	74	76	77	89						
11D	960	1	2092	17000	73	13.5	13.8	16	Y200L2-6 380V	22	5-75×55	75×140	55×110	3620
		2	2091	20800	79	15.3	15.6	18						
		3	2018	24600	82	16.8	16.8	20						
		4	1944	28400	84	18.3	18.3	22	Y225M-6 380V	30	5-75×60		60×140	
		5	1798	32200	82	19.6	19.6	23						
		6	1651	36000	79	20.9	20.9	25						
		7	1468	39700	74	21.9	21.9	26						
12D	1450	1	5679	33400	73	72	74	85	Y315S-4 380V	110	7-75×80	75×140	80×170	3620
		2	5678	40800	79	81	83	96						
		3	5478	48200	82	89	91	105						
		4	5279	55600	84	97	99	114	Y315M1-4 380V	132				
		5	4880	63100	82	104	106	122						
		6	4483	70500	79	111	113	130						
		7	3984	77900	74	116	119	137						
12D	960	1	2490	22100	73	21	21.4	25	Y250M-6 380V	37	5-75×65	75×140	65×140	3620
		2	2489	27000	79	23.6	24.1	28						
		3	2401	31900	82	26	26.5	31						
		4	2314	36800	84	28.2	28.7	33	Y280S-6 380V	45	6-75×75		75×140	
		5	2139	41800	82	30.3	30.9	36						
		6	1965	46700	79	32.3	32.9	38						
		7	1746	51600	74	33.8	34.5	40						
13D	1450	1	6665	42400	73	108	110	126	Y315S-6 380V	160	7-75×90	75×140	90×170	3620
		2	6664	51900	79	122	124	143						
		3	6429	61300	82	134	136	157						
		4	6196	70700	84	145	148	170	Y315M1-4 380V	185				
		5	5728	80200	82	156	159	183						
		6	5261	89600	79	166	169	195	Y315M2-4 380V	200				
		7	4676	99000	74	174	177	204						

POPULA

G5-51(D式)性能表

G5-51(D式) 锅炉离心风机性能与选用件对照表

机号	转速 r/min	工况点	全压 Pa	流量 m³/h	内效率 %	内功率 kW	轴功率 kW	所需功率 kW	电动机 型号	电动机 功率 kW	联轴器 型号或代号	联轴器 风机轴	联轴器 电机轴	滚动轴承型号
13D	960	1	2922	28100	73	31.2	31.9	37	Y280S-6 380V	45	6-75×75	75×140	75×140	3620
		2	2921	34300	79	35.2	36	42						
		3	2818	40600	82	38.8	39.5	45						
		4	2716	46800	84	42	42.9	49	Y280M-6 380V	55				
		5	2510	53100	82	45.1	46.1	53						
		6	2306	59300	79	48.1	49.1	56						
		7	2050	65600	74	50.5	51.5	59						
14D	1450	1	7729	53000	73	156	159	183	Y355-4	220	9507×4	105×210	100×210	SKF 6324 22324 CC/W33
		2	7728	64800	79	176	180	207						
		3	7456	76600	82	193	197	227						
		4	7185	88400	84	210	214	246		250				
		5	6642	100000	82	225	230	264						
		6	6101	112000	79	240	245	282						
		7	5423	821000	74	252	258	296		280				
14D	960	1	3388	65100	73	45	46	54	Y315S-6 380V	75	7-105×80	105×21	80×170	SKF 6324 22324 CC/W33
		2	3387	42900	79	51	52	60						
		3	3268	50700	82	56	57	66						
		4	3149	58500	84	61	62	72	Y315M1-6 380V	90				
		5	2911	66200	82	65	67	77						
		6	2674	74200	79	70	71	82						
		7	2377	82100	74	73	75	86						
15D	1450	1	8873	65100	73	220	224	258	Y355-4	315	8-105×100	105×210	100×210	SKF 6324 22324 CC/W33
		2	8872	79700	79	249	254	292						
		3	8559	94200	82	273	279	321						
		4	8249	109000	84	297	303	349	Y400-4	355	8-105×110		100×210	
		5	7625	123000	82	318	324	373						
		6	7004	138000	79	340	347	399		400				
		7	6226	152000	74	355	362	417						
15D	960	1	3890	43100	73	64	65	75	Y315M1-6 380V	90	7-105×80	105×210	80×170	SKF 6324 22324 CC/W33
		2	3889	52800	79	72	74	85						
		3	3752	62400	82	79	81	93						
		4	3616	72200	84	86	88	101	Y315M2-6 380V	110				
		5	3342	81400	82	92	94	108						
		6	3070	91400	79	99	101	116	Y315M3-6 380V	132				
		7	2729	101000	74	103	106	122						
15D	730	1	2250	32800	73	28.1	28.7	33	Y280M-8 380V	45	7-105×75	105×210	75×140	SKF 6324 22324 CC/W33
		2	2249	40200	79	31.8	32.4	38						
		3	2170	47500	82	34.9	35.6	41						
		4	2091	54900	84	38	38.7	45	315S-8 380V	55	7-105×80		80×170	
		5	1932	61900	82	40.5	41.3	48						
		6	1775	69500	79	43.4	44.3	51						
		7	1578	76800	74	45.5	46.4	54						
16D	1450	1	10095	79100	73	304	310	357	Y400-4	450	8-105×110	105×210	110×210	SKF 6324 22324 CC/W33
		2	10094	96700	79	343	350	403						
		3	9738	11400	82	376	384	441						
		4	9385	132000	84	410	418	481		560				
		5	8676	149000	82	438	447	514						
		6	7969	167000	79	468	477	549						
		7	7083	185000	74	492	502	577						
16D	960	1	4426	52400	73	88	90	90	Y315M$_1$-6 380V	132	7-105×90	105×210	90×170	SKF 6324 22324 CC/W33
		2	4425	64000	79	100	102	117						
		3	4269	75700	82	108	112	129						
		4	4114	87300	84	119	121	140	Y315M$_2$-6 380V	160				
		5	3803	99000	82	128	130	150						
		6	3493	111000	79	136	139	160						
		7	3105	122000	74	142	145	167						

G5-51(D式)性能表

G5-51(D式) 锅炉离心风机性能与选用件对照表

机号	转速 r/min	工况点	全压 Pa	流量 m³/h	内效率 %	内功率 kW	轴功率 kW	所需功率 kW	电动机 型号	电动机 功率 kW	联轴器 型号或代号	联轴器 风机轴	联轴器 电机轴	滚动轴承型号
16D	730	1	2560	39800	73	24.1	24.6	32	Y315S-8 380V	55	7-105×80	105×210	80×170	SKF 6324 22324 CC/W33
		2	2559	48700	79	27.2	27.7	36						
		3	2468	57500	82	29.9	30.5	40						
		4	2379	66400	84	32.4	33.1	43						
		5	2199	75300	82	35	35.5	46	Y355M1-8 380V	75				
		6	2020	84100	79	37.1	37.8	49						
		7	1795	93000	74	38.9	39.7	52						
17D	960	1	4996	62900	73	74	76	98	Y315M$_2$-6 380V	160	9510×4	140×250	90×170	SKF 6324 22324 CC/W33
		2	4995	76800	79	84	85	111						
		3	4819	90800	82	82	94	122						
		4	4644	105000	84	100	102	133	Y355M$_2$-6 380V	200				
		5	4293	119000	82	107	110	143					100×210	
		6	3943	133000	79	114	117	152	Y355-6	220				
		7	3505	147000	74	120	123	159						
17D	730	1	2889	47800	73	32.6	33.3	43	Y315M1-8 380V	75	9510×4	140×250	80×170	SKF 6324 22324 CC/W33
		2	2888	58400	79	36.8	37.6	49						
		3	2787	69000	82	40.4	41.3	54						
		4	2685	79800	84	43.9	44.8	58	Y315M2-8 380V	90				
		5	2482	90300	82	47.1	48.1	63						
		6	2280	101000	79	50.3	51.3	67	Y315M3-8 380V	110				
		7	2027	112000	74	52.9	54	70						
18D	960	1	5601	74600	73	99	101	131	Y355-6	22	9510×4	140×250	100×210	SKF 6324 22324 CC/W33
		2	5600	91200	79	111	114	148						
		3	5403	108000	82	123	125	163		250				
		4	5207	124000	84	133	135	176						
		5	4813	141000	82	143	146	189	Y400-6	280			110×210	
		6	4421	158000	79	153	156	202						
		7	3929	174000	74	159	163	211		315				
18D	730	1	3239	56700	73	70	71	82	Y315M3-8 380	110	9510×4	140×250	80×170	SKF 6324 22324 CC/W33
		2	3238	69300	79	79	81	93						
		3	3124	81900	82	87	89	102						
		4	3011	94300	84	94	96	110						
		5	2783	107000	82	101	103	118	Y315M$_2$-8 380V	132				
		6	2556	120000	79	108	110	127						
		7	2272	132000	74	113	115	132						
19D	960	1	6241	87700	73	208	213	244	Y400-6	280	9510×4	140×250	90×170	SKF 6324 22324 CC/W33
		2	6240	10700	79	235	240	276						
		3	6020	127000	82	259	264	304						
		4	5802	146000	84	280	286	329		355				
		5	5363	166000	82	302	308	354					100×210	
		6	4926	185000	79	320	327	376		400				
		7	4378	205000	74	337	344	395						
19D	730	1	3609	66700	73	92	94	107	Y315M$_2$-8 380V	132	9510×4	140×250	90×170 100×210	SKF 6324 22324 CC/W33
		2	3608	81500	79	104	106	121						
		3	3481	96400	82	114	116	133						
		4	3355	111000	84	123	126	145	Y355M$_2$-8 380V	160				
		5	3101	126000	82	132	135	155						
		6	2848	141000	79	141	144	166	Y355M$_3$-8 380V	185				
		7	2532	156000	74	148	151	174						
20D	960	1	6915	102000	73	268	274	315	Y400-6	400	9510×4	140×250	110×210	SKF 6324 22324 CC/W33
		2	6914	125000	79	304	310	357						
		3	6670	148000	82	334	341	392						
		4	6428	171000	84	363	371	426						
		5	5942	194000	82	390	398	458	Y450-6	500	10-140×130		130×250	
		6	5458	216000	79	415	423	486						
		7	4851	239000	74	435	444	511						

POPULA

G5-51(D式)性能表

G5-51(D式) 锅炉离心风机性能与选用件对照表

机号	转速 r/min	工况点	全压 Pa	流量 m^3/h	内效率 %	内功率 kW	轴功率 kW	所需功率 kW	电动机 型号	电动机 功率 kW	联轴器 型号或代号	联轴器 风机轴	联轴器 电机轴	滚动轴承型号
20D	730	1	3999	77800	73	118	121	139	Y355M$_2$-8 380V	160	9510×4	140×250	100×210	SKF 6324 22324 CC/W33
		2	3998	95100	79	134	136	157						
		3	3857	112000	82	146	149	172						
		4	3717	130000	84	160	163	188	Y355M$_4$-8 380V	200				
		5	3436	147000	82	171	175	201						
		6	3156	164000	79	182	186	214	Y400-8	220			110×210	
		7	2805	182000	74	192	196	225						
21D	960	1	7622	118000	73	342	349	402	Y450-6	500	10-140×130	140×250	130×250	SKF 6324 22324 CC/W33
		2	7621	145000	79	389	396	456						
		3	7354	171000	82	426	435	500		560				
		4	7087	197000	84	462	471	542						
		5	6551	224000	82	497	507	583		630				
		6	6017	150000	79	529	540	621						
		7	5348	176000	74	554	565	650						
21D	730	1	4408	90100	73	151	154	177	Y400-8	220	10-140×110	140×250	110×210	SKF 6324 22324 CC/W33
		2	4407	110000	79	170	174	200						
		3	4252	130000	82	187	190	219						
		4	4098	150000	84	203	207	239		250				
		5	3788	170000	82	218	222	256						
		6	3479	190000	79	232	237	273		280				
		7	3093	210000	74	244	249	286						
21D	580	1	2783	71600	73	76	77	89	Y355L$_1$-10 380V	160	10-140×100	140×250	100×210	SKF 6324 22324 CC/W33
		2	2782	87500	79	86	87	100						
		3	2684	102000	82	93	95	109						
		4	2587	119000	84	102	104	119						
		5	2391	135000	82	109	112	128						
		6	2196	151000	79	117	119	137						
		7	1952	167000	74	122	125	144						
22D	960	1	8366	136000	73	433	442	508	Y450-6	630	10-140×130	140×250	130×250	SKF 6324 22324 CC/W33
		2	8365	166000	79	488	498	573						
		3	8071	197000	82	539	550	632						
		4	7778	227000	84	584	596	685	Y500-6	710	10-140×140		140×250	
		5	7191	257000	82	626	639	735						
		6	6604	288000	79	669	682	785		800				
		7	5870	318000	74	701	715	822						
22D	730	1	4838	104000	73	191	195	224	Y400-8	280	10-140×110	140×250	110×210	SKF 6324 22324 CC/W33
		2	4837	127000	79	216	220	253						
		3	4667	150000	82	237	242	278						
		4	4497	173000	84	257	263	302	Y450-8	315	10-140×130		130×250	
		5	4158	196000	82	276	282	324						
		6	3818	220000	79	295	301	347		355				
		7	3394	242000	74	308	315	362						
22D	580	1	3055	82300	73	96	98	112	Y355L$_1$-10 380V	160	10-140×100	140×250	100×210	SKF 6324 22324 CC/W33
		2	3054	100000	79	107	110	126						
		3	2946	118000	82	118	120	138						
		4	2839	137000	84	129	131	151						
		5	2624	156000	82	139	141	163	Y355L$_2$-10 380V	185				
		6	2411	174000	79	148	151	173						
		7	2143	192000	74	154	158	181						
23.5D	960	1	9545	166000	73	603	615	706	Y500-6	800	10-140×140	140×250	140×250	SKF 6324 22324 CC/W33
		2	9544	203000	79	681	695	799						
		3	9209	240000	82	749	764	879		900				
		4	8875	277000	84	813	830	954		1000				
		5	8204	314000	82	873	890	1024	Y560-6	1120	9516×4		160×300	
		6	7535	350000	79	927	946	1088						
		7	6698	387000	74	973	993	1142						

G5-51(D式)性能表

G5-51(D式) 锅炉离心风机性能与选用件对照表

机号	转速 r/min	工况点	全压 Pa	流量 m^3/h	内效率 %	内功率 kW	轴功率 kW	所需功率 kW	电动机 型号	电动机 功率 kW	联轴器 型号或代号	联轴器 风机轴	联轴器 电机轴	滚动轴承型号
23.5D	730	1	5519	126000	73	265	270	311	Y450-8	355	10-140×130	140×250	130×250	SKF 6324 22324 CC/W33
		2	5518	154000	79	299	305	351						
		3	5325	182000	82	328	335	385		450				
		4	5132	210000	84	356	364	418						
		5	4744	240000	82	386	394	453	Y500-87	500	10-140×140		140×250	
		6	4357	266000	79	408	416	478						
		7	3873	295000	74	429	438	503						
23.5D	580	1	3486	100000	73	133	135	156	Y450-10	220	10-140×130	140×250	130×250	SKF 6324 22324 CC/W33
		2	3485	123000	79	151	154	177						
		3	3361	145000	82	165	168	195						
		4	3240	167000	84	179	183	210						
		5	2995	189000	82	192	196	225		250				
		6	2750	212000	79	205	209	240						
		7	2445	234000	74	215	219	252						
25D	730	1	6248	152000	73	361	369	424	Y500-8	500	10-140×140	140×250	140×250	SKF 6324 22324 CC/W33
		2	6247	186000	79	409	417	479						
		3	6027	219000	82	447	456	525		630				
		4	5808	252000	84	484	494	568						
		5	5369	287000	82	522	533	613						
		6	4931	320000	79	555	566	651		710				
		7	4383	355000	74	584	596	685						
25D	580	1	3944	121000	73	182	185	213	Y450-10	250	10-140×130	140×250	130×250	SKF 6324 22324 CC/W33
		2	3943	148000	79	205	209	241						
		3	3805	174000	82	224	229	263						
		4	3666	200000	84	242	247	285		315				
		5	3389	230000	82	264	269	310						
		6	3113	256000	79	280	286	329		355				
		7	2767	282000	74	293	299	344						
26.5D	730	1	7020	181000	73	483	493	567	Y500-8	630	F2554B 1-180×140	180×245	140×250	SKF 6324 22324 CC/W33
		2	7019	221000	79	545	557	641						
		3	6771	261000	82	599	611	703	Y560-8	800	9518×4		160×300	
		4	6526	300000	84	647	661	760						
		5	6032	342000	82	699	713	820		900				
		6	5541	382000	79	744	759	873						
		7	4925	422000	74	780	796	915						
26.5D	580	1	4432	144000	73	243	248	285	Y450-10	355	F2554B 1-180×130	180×245	130×250	SKF 6324 22324 CC/W33
		2	4431	176000	79	274	280	322						
		3	4274	208000	82	301	307	353	Y500-10	450	F2554B 1-180×140		140×250	
		4	4120	240000	84	327	334	384						
		5	3808	272000	82	351	358	412						
		6	3498	304000	79	374	382	439						
		7	3109	336000	74	392	400	460						
26.5D	480	1	3036	119000	73	137	140	161	Y450-12	220	F2554B 1-180×130	180×245	130×250	SKF 6324 22324 CC/W33
		2	3035	146000	79	156	159	183						
		3	2927	171000	82	170	173	191						
		4	2822	199000	84	186	189	218		250				
		5	2608	225000	82	199	203	233						
		6	2396	251000	79	211	216	248						
		7	2129	278000	74	222	227	261						
28D	730	1	7837	213000	73	635	648	745	Y560-8	1000	9518×4	180×245	160×300	SKF 6324 22324 CC/W33
		2	7836	261000	79	719	734	844						
		3	7560	308000	82	789	805	926						
		4	7285	356000	84	858	875	1006	Y630-8	1120			180×300	
		5	6735	403000	82	919	938	1079						
		6	6186	451000	79	981	1001	1151		1250				
		7	5498	498000	74	1028	1049	1206						

POPULA

G5-51(D式)性能表

G5-51(D式) 锅炉离心风机性能与选用件对照表

机号	转速 r/min	工况点	全压 Pa	流量 m^3/h	内效率 %	内功率 kW	轴功率 kW	所需功率 kW	电动机 型号	电动机 功率 kW	联轴器 型号或代号	联轴器 风机轴	联轴器 电机轴	滚动轴承型号
28D	580	1	4948	169000	73	318	325	373	Y500-10	450	F2554B 1-180×140	180×245	140×250	SKF 6324 22324 CC/W33
		2	4947	207000	79	360	367	423						
		3	4772	245000	82	396	404	465		560				
		4	4599	283000	84	430	439	505						
		5	4252	324000	82	467	476	548						
		6	3905	360000	79	494	504	580		630				
		7	3471	396000	74	516	526	605						
28D	480	1	3389	140000	73	181	184	212	Y500-12	315	F2554B 1-180×140	180×245	140×250	SKF 6324 22324 CC/W33
		2	3388	172000	79	205	209	241						
		3	3268	202000	82	224	228	262						
		4	3150	234000	84	244	249	286						
		5	2912	265000	82	261	267	307						
		6	2674	296000	79	278	284	327		355				
		7	2377	328000	74	293	299	343						
29.5D	730	1	8699	250000	73	828	844	971	Y630-8	1120	9518×4	180×245	180×300	SKF 6324 22324 CC/W33
		2	8698	305000	79	933	952	1095						
		3	8691	361000	82	1026	1047	1204		1250				
		4	8087	417000	84	1115	1138	1309		1400				
		5	7475	472000	82	1195	1220	1403						
		6	6865	528000	79	1275	1301	1496		1600				
		7	6104	583000	74	1336	1363	1568						
29.5D	580	1	5491	199000	73	416	424	407	Y500-10	560	F2554B 1-180×140	180×245	140×250	SKF 6324 22324 CC/W33
		2	5490	242000	79	467	477	548						
		3	5297	287000	82	515	525	604		630				
		4	5105	331000	84	559	570	656	Y560-10	710	9518×4		160×300	
		5	4719	375000	82	599	612	703						
		6	4334	420000	79	640	653	751		800				
		7	3853	463000	74	670	683	786						
29.5D	480	1	3762	164000	73	235	240	311	Y500-12	355	F2554B 1-180×140	180×245	140×250	SKF 6324 22324 CC/W33
		2	3761	200000	79	264	270	351						
		3	3628	237000	82	291	297	386		400				
		4	3496	274000	84	317	323	420		450				
		5	3232	310000	82	339	346	450						
		6	2968	347000	79	362	370	480	Y560-12	500	9518×4		160×300	
		7	2639	383000	74	379	387	503						

注：进口压力P=101325Pa，进口温度 t=20℃，介质密度ρ=1.2kg/m^3,未注电压均为6000V。未注联轴器型号均为F2508A。

G5-51(D式)性能表

Y5-51(D式) 锅炉离心风机性能与选用件对照表

机号	转速 r/min	工况点	全压 Pa	流量 m³/h	内效率 %	内功率 kW	轴功率 kW	所需功率 kW	电动机 型号	电动机 功率 kW	联轴器 型号或代号	联轴器 风机轴	联轴器 电机轴	滚动轴承型号
8D	1450	1	1568	9900	73	5.9	6.0	8	Y160M-4	11	5-65×42	65×140	42×110	3616
		2	1567	12100	79	6.7	6.8	9						
		3	1512	14300	82	7.3	7.5	10						
		4	1455	16500	84	7.9	8.1	11						
		5	1345	18700	82	8.5	8.7	11	Y160L-4 380V	15				
		6	1235	20900	79	9.1	9.3	12						
		7	1098	23100	74	9.5	9.7	13						
9D	1450	1	1984	14100	73	10.6	10.9	14	Y180M-4	18.5	5-65×48	65×140	48×110	3616
		2	1983	17200	79	12	12.2	16						
		3	1913	20300	82	13.2	13.4	17						
		4	1843	23500	84	14.3	14.6	19	Y180L-4 380V	22			55×110	
		5	1704	26600	82	15.4	15.7	20						
		6	1566	29700	79	16.4	16.7	22	Y200L-4 380V	30	5-65×55			
		7	1391	32900	74	17.2	17.5	23						
10D	1450	1	2449	19300	73	18	18.4	24	Y200L-4 380V	30	5-65×55	65×140	55×110	3616
		2	2448	23600	79	20.3	20.7	27						
		3	2362	27900	82	22.3	22.8	30						
		4	2276	32200	84	24.2	24.7	32						
		5	2104	36500	82	26	26.5	34	Y225S-4 380V	37	5-65×60		60×140	
		6	1932	40800	79	27.7	28.3	37						
		7	1718	45100	74	29.1	29.7	39						
11D	1450	1	2963	25700	73	29	29.6	38	Y250M-4 380V	55	5-65×65	75×140	65×140	3620
		2	2962	31400	79	32.7	33.4	43						
		3	2858	37100	82	35.9	36.7	48						
		4	2754	42900	84	39.1	39.9	52						
		5	2546	48600	82	41.9	42.8	56	Y280S-4 380V	75	6-75×75		75×140	
		6	2339	54300	79	44.7	45.6	59						
		7	2079	60000	74	46.8	47.8	62						
11D	960	1	1299	17000	73	8.4	8.6	11	Y180L-6 380V	15	5-75×48	75×140	48×110	3620
		2	1298	20800	79	9.5	9.7	13						
		3	1253	24600	82	10.4	10.7	14						
		4	1207	28400	84	11.3	11.6	15						
		5	1116	32200	82	12.2	12.4	16	Y200L1-6 380V	18.5	5-75×55		55×110	
		6	1025	36000	79	13	13.2	17						
		7	911	39700	74	13.6	13.9	18						
12D	1450	1	3525	33400	73	44.8	45.7	59	Y280S-6 380V	75	5-75×75	75×140	75×140	3620
		2	3524	40800	79	50.6	51.6	67						
		3	3401	48200	82	55.5	56.7	74						
		4	3277	55600	84	60.3	61.5	80	Y280M-4 380V	90				
		5	3030	63100	82	64.8	66.1	86						
		6	2783	70500	79	69	70.4	92	Y315S-4 380V	110	7-75×80		80×170	
		7	2474	77900	74	72.3	73.8	96						
12D	960	1	1546	22100	73	13	13.3	17	Y200L2-6 380V	22	5-75×55	75×140	55×110	3620
		2	1545	27000	79	14.7	15	19						
		3	1491	31900	82	16.1	16.4	21						
		4	1328	36800	84	17.5	17.8	23	Y225M-6 380V	30	5-75×60		60×140	
		5	1220	41800	82	18.8	19.2	25						
		6	1083	46700	79	20	20.4	27						
		7		51600	74	21	21.4	28						
13D	1450	1	4138	42400	73	67	68	89	Y315S-4 380V	110	7-75×80	75×140	80×170	3620
		2	4137	51900	79	75	77	100						
		3	3991	61300	82	83	85	110						
		4	3847	70700	84	90	92	119	Y315M1-4 380V	132				
		5	3556	80200	82	97	99	128						
		6	3266	89600	79	103	105	136	Y315M2-4 380V	160				
		7	2903	99000	74	108	110	143						

POPULA

G5-51(D式)性能表

Y5-51(D式) 锅炉离心风机性能与选用件对照表

机号	转速 r/min	工况点	全压 Pa	流量 m^3/h	内效率 %	内功率 kW	轴功率 kW	所需功率 kW	电动机 型号	电动机 功率 kW	联轴器 型号或代号	联轴器 风机轴	联轴器 电机轴	滚动轴承型号
13D	960	1	1814	28100	73	19.4	19.8	26	Y225M-6 380V	30	5-75×60	75×140	60×140	3620
		2	1813	34300	79	21.9	22.3	29						
		3	1740	40600	82	23.9	24.4	32	Y250M-6 380V	37	5-75×65		65×140	
		4	1686	46800	84	26.1	26.6	35						
		5	1558	53100	82	28	28.6	37	Y280S-6 380V	45	5-75×75		75×140	
		6	1430	59300	79	29.8	30.4	40						
		7	1274	65600	74	31.4	32	42						
14D	1450	1	4799	53000	73	97	99	128	Y315S-4 380V	160	9507×4	105×210	90×170	SKF 6324 22324 CC/W33
		2	4798	64800	79	109	112	145						
		3	4629	76600	82	120	123	159						
		4	4461	88400	84	130	133	173	Y315M_1-6 380V	185				
		5	4124	100000	82	140	143	185						
		6	3788	112000	79	149	152	198	Y315M_2-6 380V	200				
		7	3367	821000	74	157	160	208						
14D	960	1	2104	65100	73	28.1	28.7	37	Y280S-6 380V	45	7-105×75	105×210	75×140	SKF 6324 22324 CC/W33
		2	2103	42900	79	31.7	32.4	42						
		3	2029	50700	82	34.8	35.6	46	Y280M-6 380V	55			80×170	
		4	1955	58500	84	37.8	38.6	50						
		5	1808	66200	82	40.4	41.3	54						
		6	1660	74200	79	43.3	44.2	57	Y315S-4 380V	75	7-105×80			
		7	1476	82100	74	45.5	46.4	60						
15D	1450	1	5509	65100	73	136	139	181	Y355-4	220	8-105×100	105×210	100×210	SKF 6324 22324 CC/W33
		2	5508	79700	79	154	158	205						
		3	5314	94200	82	170	173	225		250				
		4	5121	109000	84	185	188	245						
		5	4734	123000	82	197	201	262		315				
		6	4348	138000	79	211	215	280						
		7	3865	152000	74	221	225	293						
15D	960	1	2415	43100	73	39.6	40.4	53	Y315S-6 380V	75	7-105×80	105×210	80×170	SKF 6324 22324 CC/W33
		2	2414	52800	79	44.8	45.7	59						
		3	2329	62400	82	49.2	50.2	65						
		4	2245	72200	84	53.6	54.7	71						
		5	2075	81400	82	57.2	58.4	76	Y315M1-6 380V	90				
		6	1906	91400	79	61.3	62.5	81						
		7	1694	101000	74	64.2	65.5	85						
15D	730	1	1397	32800	73	17.4	17.8	23	Y250M-8 380V	30	7-105×65	105×210	65×140	SKF 6324 22324 CC/W33
		2	1396	40200	79	19.7	20.1	26						
		3	1347	47500	82	21.7	22.1	29						
		4	1298	54900	84	23.6	24	31	Y280S-8 380V	37			75×140	
		5	1200	61900	82	25.2	25.7	33						
		6	1102	69500	79	26.9	27.5	36						
		7	980	76800	74	28.3	28.8	37						
16D	1450	1	6268	79100	73	189	193	250	Y355-4	315	8-105×110	105×210	100×210	SKF 6324 22324 CC/W33
		2	6267	96700	79	213	217	283						
		3	6046	11400	82	233	238	310						
		4	5827	132000	84	254	260	337	Y400-4	400	8-105×110		110×210	
		5	5386	149000	82	272	277	361						
		6	4947	167000	79	290	296	385						
		7	4397	185000	74	305	312	405						
16D	960	1	2748	52400	73	55	56	73	Y315M1-6 380V	90	7-105×80	105×210	80×170	SKF 6324 22324 CC/W33
		2	2747	64000	79	62	63	82						
		3	2650	75700	82	68	69	90	Y315M2-6 380V	110				
		4	2554	87300	84	74	75	98						
		5	2361	99000	82	79	81	105						
		6	2168	111000	79	85	87	112	Y315M3-6 380V	132				
		7	1926	122000	74	88	90	117						

Y5-51(D式)性能表

Y5-51(D式) 锅炉离心风机性能与选用件对照表

机号	转速 r/min	工况点	全压 Pa	流量 m³/h	内效率 %	内功率 kW	轴功率 kW	所需功率 kW	电动机 型号	电动机 功率 kW	联轴器 型号或代号	联轴器 风机轴	联轴器 电机轴	滚动轴承型号
16D	730	1	1589	39800	73	24.1	24.6	32	Y315M-8 380V	45	7-105×75	105×210	75×140	SKF 6324 22324 CC/W33
		2	1588	48700	79	27.2	27.7	36						
		3	1533	57500	82	29.9	30.5	40						
		4	1477	66400	84	32.4	33.1	43						
		5	1365	75300	82	35	35.5	46	Y315S-8 380V	55	7-105×80		80×170	
		6	1254	84100	79	37.1	37.8	49						
		7	1114	93000	74	38.9	39.7	52						
17D	960	1	3102	62900	73	74	76	98	Y315M₂-6 380V	132	9510×4	140×250	80×170	SKF 6324 22324 CC/W33
		2	3101	76800	79	84	85	111						
		3	2992	90800	82	82	94	122						
		4	2883	105000	84	100	102	133						
		5	2666	119000	82	107	110	143	Y315M₂-6 380V	160			90×170	
		6	2448	133000	79	114	117	152						
		7	2176	147000	74	120	123	159						
17D	730	1	1794	47800	73	32.6	33.3	43	Y315S-8 380V	55	9510×4	140×250	80×170	SKF 6324 22324 CC/W33
		2	1793	58400	79	36.8	37.6	49						
		3	1730	69000	82	40.4	41.3	54						
		4	1665	79800	84	43.9	44.8	58						
		5	1541	90300	82	47.1	48.1	63	Y355M₁-8 380V	75				
		6	1415	101000	79	50.3	51.3	67						
		7	1258	112000	74	52.9	54	70						
18D	960	1	3478	74600	73	99	101	131	Y315M₂-6 380V	160	9510×4	140×250	90×170	SKF 6324 22324 CC/W33
		2	3477	91200	79	111	114	148						
		3	3354	108000	82	123	125	163	Y355M₁-6 380V	185			100×210	
		4	3233	124000	84	133	135	176						
		5	2988	141000	82	143	146	189	Y355-6	220				
		6	2745	158000	79	153	156	202						
		7	2439	174000	74	159	163	211						
18D	730	1	2012	56700	73	43	44	58	Y315M₁-8 380	75	9510×4	140×250	80×170	SKF 6324 22324 CC/W33
		2	2011	69300	79	49	50	65						
		3	1939	81900	82	54	55	71	Y315M₂-8 380	90				
		4	1869	94300	84	58	59	77						
		5	1728	107000	82	63	64	83						
		6	1587	120000	79	67	68	89						
		7	1411	132000	74	70	71	93						
19D	960	1	3875	87700	73	129	132	172	Y355M₂-6 380V	200	9510×4	140×250	100×210	SKF 6324 22324 CC/W33
		2	3874	10700	79	146	149	193						
		3	3737	127000	82	161	164	213	Y355-6	250				
		4	3602	146000	84	174	177	231						
		5	3330	166000	82	187	191	248						
		6	3058	185000	79	199	203	264	Y400-6	280			110×210	
		7	2718	205000	74	209	213	277						
19D	730	1	2241	66700	73	57	58	75	Y315M₂-8 380	90	9510×4	140×250	80×170	SKF 6324 22324 CC/W33
		2	2240	81500	79	64	66	85						
		3	2161	96400	82	71	72	94	Y315M₂-8 380	110				
		4	2082	111000	84	76	78	101						
		5	1925	126000	82	82	84	109						
		6	1768	141000	79	88	90	116	Y315M₂-8 380V	132			90×170	
		7	1573	156000	74	90	92	120						
20D	960	1	4294	102000	73	167	170	221	Y400-6	280	9510×4	140×250	110×210	SKF 6324 22324 CC/W33
		2	4293	125000	79	189	193	250						
		3	4141	148000	82	208	212	275						
		4	3991	171000	84	226	230	299						
		5	3689	194000	82	242	247	322		315				
		6	3389	216000	79	257	263	341						
		7	3170	239000	74	270	276	358		355				

POPULA

Y5-51(D式)性能表

Y5-51(D式) 锅炉离心风机性能与选用件对照表

机号	转速 r/min	工况点	全压 Pa	流量 m^3/h	内效率 %	内功率 kW	轴功率 kW	所需功率 kW	电动机 型号	电动机 功率 kW	联轴器 型号或代号	联轴器 风机轴	联轴器 电机轴	滚动轴承型号
20D	730	1	2483	77800	73	74	75	98	Y315M$_2$-8 380V	132	9510×4	140×250	90×170	SKF 6324 22324 CC/W33
		2	2482	95100	79	83	85	110						
		3	2395	112000	82	91	93	121						
		4	2307	130000	84	99	101	132						
		5	2133	147000	82	106	108	141	Y355M$_2$-8 380V	160				
		6	1959	164000	79	113	115	150						
		7	1741	182000	74	119	121	158						
21D	960	1	4733	118000	73	213	217	282	Y400-6	355	10-140×110	140×250	110×210	SKF 6324 22324 CC/W33
		2	4732	145000	79	241	246	320						
		3	4516	171000	82	262	267	347		400				
		4	4400	197000	84	287	292	380						
		5	4007	224000	82	304	310	403						
		6	3736	150000	79	328	335	436	Y450-6	450	10-140×130		130×250	
		7	3320	176000	74	344	351	456						
21D	730	1	2737	90100	73	94	96	124	Y355M$_2$-8 380V	160	10-140×100	140×250	100×210	SKF 6324 22324 CC/W33
		2	2736	110000	79	106	108	140						
		3	2640	130000	82	116	119	154						
		4	2544	150000	84	126	129	167	Y355M$_3$-8 380V	185				
		5	2352	170000	82	135	138	180						
		6	2160	190000	79	144	147	191	Y355M$_4$-8 380V	200				
		7	1920	210000	74	151	154	201						
21D	580	1	1728	71600	73	47	48	62	Y315M$_2$-8 380V	90	9510×4	140×250	90×170	SKF 6324 22324 CC/W33
		2	1727	87500	79	53	54	70						
		3	1667	102000	82	58	59	76						
		4	1606	119000	84	63	64	84						
		5	1484	135000	82	68	69	90						
		6	1364	151000	79	72	74	96	Y355M$_2$-8 380V	110			100×210	
		7	1212	167000	74	76	78	101						
22D	960	1	5194	136000	73	269	274	357	Y450-6	450	10-140×130	140×250	130×250	SKF 6324 22324 CC/W33
		2	5193	166000	79	303	309	402						
		3	5011	197000	82	334	341	444						
		4	4830	227000	84	363	370	481		500				
		5	4464	257000	82	389	397	516						
		6	4100	288000	79	415	424	551		560				
		7	3644	318000	74	435	444	577						
22D	730	1	3004	104000	73	119	121	158	Y355M$_4$-8 380V	200	9510×4	140×250	100×210	SKF 6324 22324 CC/W33
		2	3003	127000	79	134	137	178						
		3	2897	150000	82	147	150	195						
		4	2792	173000	84	160	163	212	Y400-8	220			110×210	
		5	2581	196000	82	171	175	227						
		6	2371	220000	79	183	187	243		250				
		7	2107	242000	74	191	195	254						
22D	580	1	1897	82300	73	58	61	79	Y355M$_2$-10 380V	110	9510×4	140×250	100×210	SKF 6324 22324 CC/W33
		2	1896	100000	79	67	68	88						
		3	1829	118000	82	74	75	98						
		4	1763	137000	84	80	82	106						
		5	1624	156000	82	86	88	114	Y355M$_3$-10 380V	132				
		6	1497	174000	79	92	94	121						
		7	1330	192000	74	96	98	127						
23.5D	960	1	5928	166000	73	374	382	497	Y450-6	560	10-140×130	140×250	130×250	SKF 6324 22324 CC/W33
		2	5927	203000	79	423	432	561						
		3	5717	240000	82	465	474	617		630				
		4	5510	277000	84	505	515	670	Y500-6	710	10-140×140		140×250	
		5	5093	314000	82	542	553	719						
		6	4678	350000	79	476	587	764		800				
		7	4157	387000	74	604	616	801						

Y5-51(D式)性能表

Y5-51(D式) 锅炉离心风机性能与选用件对照表

机号	转速 r/min	工况点	全压 Pa	流量 m^3/h	内效率 %	内功率 kW	轴功率 kW	所需功率 kW	电动机 型号	电动机 功率 kW	联轴器 型号或代号	联轴器 风机轴	联轴器 电机轴	滚动轴承型号
23.5D	730	1	3428	126000	73	164	168	218	Y400-8	280	10-140×110	140×250	110×210	SKF 6324 22324 CC/W33
		2	3427	154000	79	186	189	246						
		3	3306	182000	82	204	208	271						
		4	3186	210000	84	221	226	293						
		5	2945	240000	82	239	244	317	Y450-8	315	10-140×130		130×250	
		6	2705	266000	79	253	258	336						
		7	2404	295000	74	266	272	354		355				
23.5D	580	1	2164	100000	73	82	84	109	Y355L$_2$-10 380V	185	10-140×100	140×250	100×210	SKF 6324 22324 CC/W33
		2	2163	123000	79	94	95	124						
		3	2087	145000	82	103	105	136						
		4	2011	167000	84	111	113	147						
		5	1859	189000	82	119	121	158						
		6	1707	212000	79	127	130	169						
		7	1518	234000	74	133	136	176						
25D	730	1	3879	152000	73	224	229	298	Y450-8	355	10-140×130	140×250	130×250	SKF 6324 22324 CC/W33
		2	3878	186000	79	254	259	336						
		3	3741	219000	82	278	283	368		400				
		4	3605	252000	84	300	307	399						
		5	3335	287000	82	324	331	430	Y500-8	500	10-140×140		140×250	
		6	3061	320000	79	344	351	457						
		7	2721	355000	74	363	370	481						
25D	580	1	2449	121000	73	113	115	150	Y450-10	220	10-140×130	140×250	130×250	SKF 6324 22324 CC/W33
		2	2448	148000	79	127	130	169						
		3	2362	174000	82	139	142	185						
		4	2276	200000	84	151	154	200						
		5	2104	230000	82	164	167	217						
		6	1932	256000	79	173	177	231		250				
		7	1718	282000	74	182	186	241						
26.5D	730	1	4358	181000	73	300	306	398	Y500-8	500	F2554B 1-180×140	180×245	140×250	SKF 6324 22324 CC/W33
		2	4357	221000	79	339	345	449						
		3	4204	261000	82	372	379	493						
		4	4021	300000	84	402	410	533		560				
		5	3745	342000	82	434	443	576						
		6	3440	382000	79	462	471	612		630				
		7	3057	422000	74	484	494	642						
26.5D	580	1	2751	144000	73	151	154	200	Y450-10	280	F2554B 1-180×130	180×245	130×250	SKF 6324 22324 CC/W33
		2	2750	176000	79	170	174	226						
		3	2654	208000	82	187	191	248						
		4	2557	240000	84	203	207	269						
		5	2364	272000	82	218	222	289						
		6	2171	304000	79	232	237	308		315				
		7	1930	336000	74	243	248	322						
26.5D	480	1	1884	119000	73	85	87	113	Y450-12	220	F2554B 1-180×130	180×245	130×250	SKF 6324 22324 CC/W33
		2	1883	146000	79	97	93	128						
		3	1818	171000	82	105	107	140						
		4	1752	199000	84	115	118	153						
		5	1619	225000	82	123	126	164						
		6	1488	251000	79	131	134	174						
		7	1322	278000	74	138	141	183						
28D	730	1	4865	213000	73	394	402	523	Y500-8	630	F2554B 1-180×140	180×245	140×250	SKF 6324 22324 CC/W33
		2	4864	261000	79	446	455	592						
		3	4694	308000	82	490	500	650						
		4	4523	356000	84	532	543	706	Y560-8	800	9518×4		160×300	
		5	4181	403000	82	571	582	757						
		6	3940	451000	79	609	621	808						
		7	3413	498000	74	630	651	846						

POPULA

Y5-51(D式)性能表

Y5-51(D式) 锅炉离心风机性能与选用件对照表

机号	转速 r/min	工况点	全压 Pa	流量 m^3/h	内效率 %	内功率 kW	轴功率 kW	所需功率 kW	电动机 型号	电动机 功率 kW	联轴器 型号或代号	联轴器 风机轴	联轴器 电机轴	滚动轴承型号
28D	580	1	3072	169000	73	198	202	262	Y450-10	315	F2554B 1-180×130	180×245	130×250	SKF 6340 22340 CC/W33
		2	3071	207000	79	224	228	297						
		3	2963	245000	82	246	251	326						
		4	2855	283000	84	267	273	354	Y500-10	400	F2554B 1-180×140		140×250	
		5	2640	324000	82	290	296	386						
		6	2424	360000	79	307	313	407						
		7	2155	396000	74	320	326	424						
28D	480	1	2104	140000	73	112	114	145	Y450-12	250	F2554B 1-180×130	180×245	130×250	SKF 6340 22340 CC/W33
		2	2103	172000	79	127	130	169						
		3	2029	202000	82	139	142	184						
		4	1955	234000	84	151	154	201						
		5	1808	265000	82	162	166	215						
		6	1660	296000	79	173	173	229						
		7	1470	328000	74	181	181	240						
29.5D	730	1	5401	250000	73	514	514	681	Y560-8	800	9518×4	180×245	160×300	SKF 6340 22340 CC/W33
		2	5400	305000	79	579	579	768						
		3	5210	361000	82	735	735	976		1000				
		4	5020	417000	84	692	692	918						
		5	4641	472000	82	742	742	984						
		6	4264	528000	79	792	792	1050	Y630-8	1120			180×300	
		7	3789	583000	74	829	829	1100						
29.5D	580	1	3410	199000	73	258	263	343	Y500-10	400	F2554B 1-180×140	180×245	140×250	SKF 6340 22340 CC/W33
		2	3409	242000	79	290	296	385						
		3	3289	287000	82	320	326	424		500				
		4	3169	331000	84	347	354	460						
		5	2930	375000	82	372	380	494						
		6	2691	420000	79	397	406	527		560				
		7	2392	463000	74	416	424	551						
29.5D	480	1	2336	164000	73	146	149	193	Y800-12	315	F2554B 1-180×140	180×245	140×250	SKF 6340 22340 CC/W33
		2	2335	200000	79	164	168	218						
		3	2252	237000	82	181	184	240						
		4	2170	274000	84	197	201	261						
		5	2007	310000	82	211	215	280						
		6	1843	347000	79	225	229	298						
		7	1638	383000	74	235	240	312						

注：进口压力P=101325Pa，进口温度 t=200℃，介质密度ρ=0.745kg/m^3,未注电压均为6000V。未注联轴器型号均为F2508A。

外形及安装尺寸图

G/Y5-51№ 8D~16D 外形及安装尺寸图

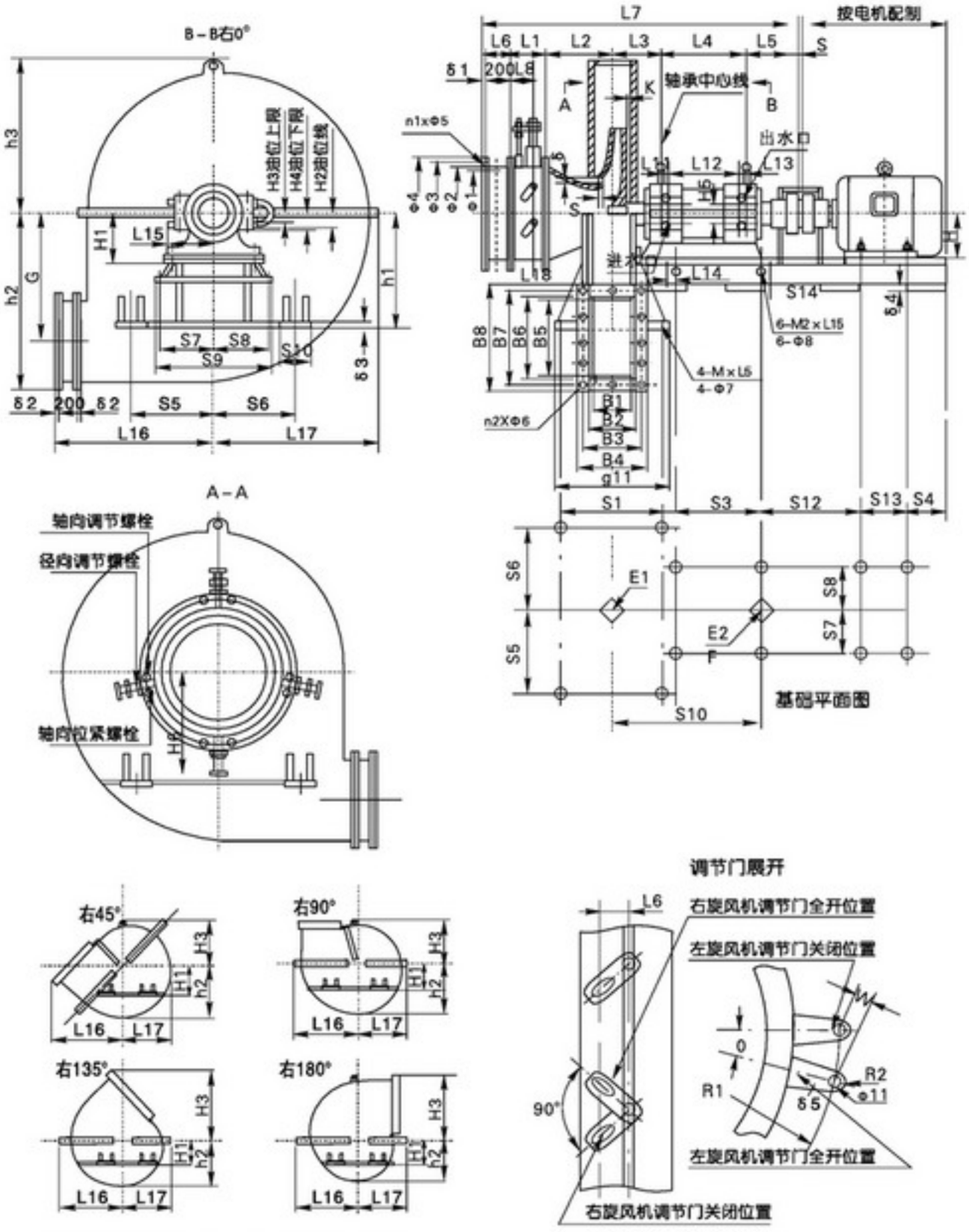

注：出风口45°、90°、135°、180°未注尺寸按0°制造。

POPULA

外形及安装尺寸

G/Y5-51№ 8D~16D 外形及安装尺寸表

机号	进口尺寸						出口尺寸									
	ϕ_1	ϕ_2	ϕ_3	ϕ_4	n_1~ϕ_5	δ_1	B_1	B_2	B_3	B_4	B_5	B_6	B_7	B_8	n_2~ϕ_6	δ_2
8	800	809	870	910	16~15	6	403	415	465	515	524	536	588	636	14~15	10
9	800	809	870	910			454	466	516	566	590	602	655	702	18~15	
10	800	809	870	910			504	516	564	616	655	667	720	767	18~15	
11	900	909	960	1010			554	566	616	666	721	741	792	841	20~15	12
12	1000	1009	1070	1110			605	617	665	717	786	806	858	906	22~15	
13	1000	1009	1070	1110			655	667	730	787	852	872	938	992	24~19	
14	1100	1112	1170	1210	24~15	8	706	718	780	838	917	937	1001	1057	26~19	
15	1200	1212	1270	1310			756	772	834	892	983	1007	1072	1127	28~19	14
16	1200	1212	1270	1310			806	822	882	942	1048	1072	1136	1192	28~19	

基础尺寸														
S_1	S_2	S_3	S_4	S_5	S_6	S_7	S_8	S_9	S_{10}	S_{11}	ϕ_7	δ_3	ϕ_8	δ_4
800	30.5	520	90	440	440	290	290	680	120	900	36	16	36	12
850	31			500	500				140	950				
900	31									1000				
1000	54	700	100	650	650	410	410	920		1100		18		14
1080	35.5									1200				
1130	31.5								180	1250				16
1180	91	900		800	800	560	560	1220		1300				
1230	87								200	1350		20		
1280	83									1400				

外形尺寸														
L_1	L_2	L_3	L_4	L_5	L_6	L_7	L_8	L_9	L_{10}	L_{11}	L_{12}	L_{13}	L_{14}	L_{15}
275	269.5	385.5	496	272	206	1904	165	200	104	10	470	16	45	195
	302	411				1962								
	334	436				2019								
285	366	493	650	327		2327	160	230		605	630	13.5	61	255
305	408.5	514.5				2401	165							
	432.5	535.5				2456								
330	465	610	820	455		2886	175	276		21	770	29	71	289.6
360	499	631				2971	190							
	531	652				3024								

外形尺寸																								
0°					45°					90°					135°					180°				
L_{16}	L_{17}	h_1	h_2	h_3	L_{16}	L_{17}	h_1	h_2	h_3	L_{16}	L_{17}	h_1	h_2	h_3	L_{16}	L_{17}	h_1	h_2	h_3	L_{16}	L_{17}	h_1	h_2	H_3
726	737	700	869	674	982	637	650	754	630	865	633	600	689	—	801	586	580	637	982	737	544	550	584	908
796	823	700	970	747	1103	716	680	848	697	968	705	650	775	—	892	653	630	716	1103	823	605	600	657	1060
856	908	750	1072	819	1218	795	720	941	764	1068	777	680	861	—	984	719	650	795	1218	908	668	650	729	112
927	997	820	1178	896	1339	878	800	1039	835	1174	853	780	950	—	1081	790	750	878	1338	997	732	750	896	1218
992	1083	900	1279	969	1456	957	880	1132	902	1275	926	850	1036	—	1174	856	800	957	1456	1083	793	800	879	1319
1057	1177	950	1391	1040	1581	1036	900	1226	968	1386	1007	880	1121	—	1277	932	850	1036	1581	1177	864	850	950	1421
1122	1263	1000	1493	1113	1699	1115	950	1319	1035	1487	1080	900	1207	—	1369	999	900	1115	1699	1263	925	900	1023	1522
1189	1350	1050	1596	1207	1818	1196	1000	1415	1124	1591	1154	950	1294	—	1465	1067	950	1196	1818	1350	988	950	1097	1646
1240	1434	1150	1697	1280	1925	1274	1100	1508	1191	1691	1226	1050	1379	—	1557	1134	1000	1274	1925	1434	1048	1000	1170	1747

外形及安装尺寸

G/Y5-51№ 8D~16D 外形及安装尺寸表

外形尺寸															安装间隙			地脚螺栓	
																		F2120	
ϕ_9	ϕ_{10}	ϕ_{11}	δ_3	H	H_1	H_2	H_3	H_4	H_5	θ	R_1	R_2	G	-W	S	δ	(K)	4-MXL	8-MXL
28	28	15	10	580	280	65	5	5	32.5	16°50'8"	701.5	20	551	185	8	2~5.2	(16)	30X500	30X500
										16°50'8"			619		9		(16)		
										16°50'8"			688		10		(16)		
30	30			675	375	79			42.5	15°27'39"	751.5		757	182	11	2~6.1	(14)		
										14°43'5"	803.5		826	206	12		(18)		
										14°43'5"			895	185	13		(22)		
40	40		12	800	500	95			60	13°15'32"	803.5		964	177	14	2~6.7	(19)	30X630	30X630
			10							12°23'	903.5		1032	175	15		(23)		
										12°23'			1101		16		(27)		

静载荷		动载荷	飞轮力矩 不含电机	调节门阻力矩	转子重量	风机总重量 不含电机	L_{19}	H_6
E1	E2	F	GD^2	Kg-m	Kg	Kg		
N								
5000	5000	2700	23	25	175	1192	690.5	575
5560	5140	3000	34		187	1280	716	630
6400	5400	3200	51		205	1382	741	680
8600	9400	5200	98		332	2115	904	730
10000	10200	6100	139	60	391	2322	925.5	780
12000	10700	6700	201		425	2629	946.5	850
13600	19600	11600	333		735	3815	1134	900
17500	21700	14000	500	160	884	4456	1152	960
19200	22100	14900	662		941	4692	1173	1010

风机型号	电机型号	S_{12}	S_{19}
G/Y5-51-1N08D 9D 10D	Y160M	428	210
	Y160L	428	254
	Y180M	441	541
	Y180L	441	279
	Y200L	453	305
	Y225S	499	286
	Y225M	499	311
	Y250N	518	349
	Y280S	540	368
G/Y5-51-1N011D 12D 13D	Y180L	454	279
	Y200L	466	305
	Y225M	512	311
	Y250M	531	349
	Y280S	553	368
	Y280M	553	419
	Y315S	612	406
	Y315M	612	457
	Y355	751	900
G/Y5-51-1N014D 15D 16D	Y250M	619	349
	Y280S	641	368
	Y280M	641	419
	Y315M	700	457
	Y315S	700	406
	Y355	839	900
	Y400	879	1000
	Y355M	778	560
	Y450	879	1120

注：基础施工时必须按电动机尺寸校核。

POPULA

外形及安装尺寸图

G/Y5-51№17D~29.5D 外形及安装尺寸图

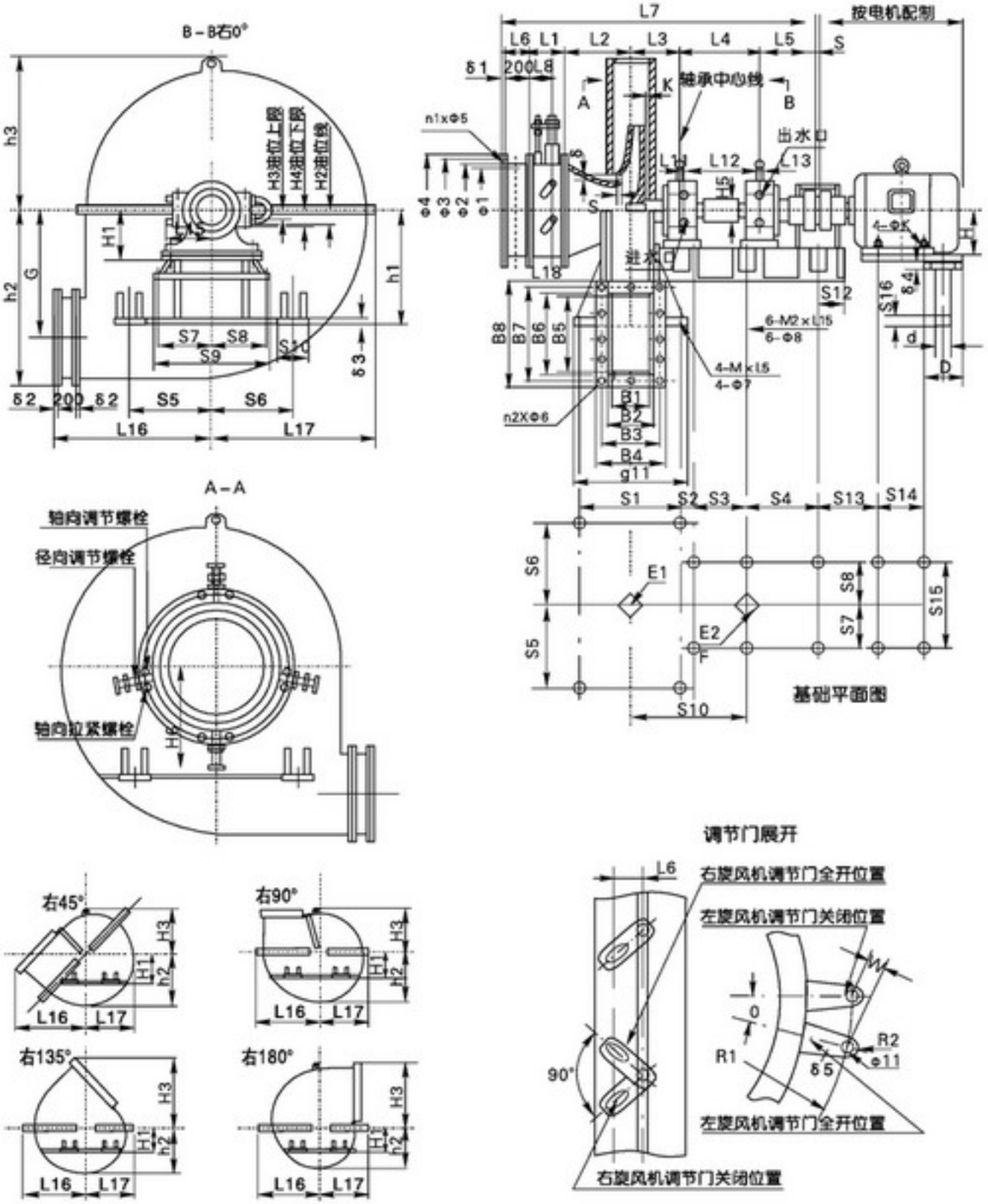

注：出风口45°、90°、135°、180°未注尺寸按0°制造。

外形及安装尺寸表

G/Y5-51№17D~29.5D 外形及安装尺寸表

机号	进口尺寸						出口尺寸									
	ϕ_1	ϕ_2	ϕ_3	ϕ_4	$n_1-\phi_5$	δ_1	B_1	B_2	B_3	B_4	B_5	B_6	B_7	B_8	$n_2-\phi_6$	δ_2
17	1400	1420	1470	1520	24-15	12	857	873	945	1013	1114	1138	1215	1278	32-19	14
18							907	923	994	1063	1179	1203	1278	1343		
19	1600	1620	1670	1720	28-19		958	974	1048	1114	1245	1273	1350	1413	34-19	
20							1008	1024	1096	1164	1310	1338	1410	1478	36-19	
21	1800	1820	1890	1940			1058	1078	1160	1238	1376	1404	1490	1564	36-24	16
22							1109	1129	1215	1289	1441	1469	1551	1629	40-24	
23.5	2000	2016	2080	2150	36-19	16	1184	1204	1287	1364	1539	1571	1650	1731		
25							1260	1280	1360	1440	1638	1670	1752	1830	44-24	
26.5	2200	2216	2310	2416			1336	1356	1450	1536	1736	1768	1859	1948	46-24	
28							1411	1431	1529	1611	1834	1874	1974	2054	50-24	20
29.5	2500	2516	2610	2716			1487	1507	1606	1687	1932	1972	2072	2152		

基础尺寸														
S_1	S_2	S_3	S_4	S_5	S_6	S_7	S_8	S_9	S_{10}	S_{11}	S_{12}	ϕ_7	ϕ_8	δ_3
1350	89.5	930	930	850	850	480	480	1060	220	1500	230	42	42	20
1400	85.5			900	900					1550				
1450	82			950	950				240	1600				
1500	78			1000	1000					1650				
1550	90			1050	1050	540	540	1180	260	1700	250	48	48	22
1600	86.5			1100	1100				280	1750				
1700	58			1175	1175				300	1850				
1800	60			1250	1250				320	1950				
1850	152	1075	1075	1325	1325	610	610	1320	340	2000	280			26
1950	133.5			1400	1400				360	2100				
2000	140.5			1475	1475				380	2150				

外形尺寸											
L_1	L_2	L_3	L_4	L_5	L_6	L_7	L_8	L_9	L_{10}	L_{11}	L_{12}
420	564.5	764.5	1205	650	212	3817	210	365	130	324.6	1369.5
	597.5	785.5				3870					1390.5
500	630	807				4004	250				1412
	662	828				4057					1433
540	698	865				4170	270				1740
	730.5	886.5			216	7224					1491.5
660	779	908				4418	330		173		1513
	827	960				4514					1565
	878	1077	1355	800		4986		450		389.6	1757
	925.5	1180.5				5065					1788.5
750	974.5	1140.5				5236	375				1820.5

外形尺寸																										
0°					45°					90°					135°					180°					
L_{12}	L_{13}	h_1	h_2	h_3	L_{12}	L_{13}	h_1	h_2	h_3	L_{12}	L_{13}	h_1	h_2	h_3	L_{12}	L_{13}	h_1	h_2	h_3	L_{12}	L_{13}	h_1	h_2	h_3
1319	1530	1200	1809	1353	2060	1353	1150	1602	1258	1803	1308	1100	1464	–	1660	1210	1100	1353	2060	1530	1120	1100	1242	1849
1384	1615	1250	1911	1424	2179	1432	1200	1695	1324	1904	1380	1150	1550	–	1750	1276	1150	1432	2179	1615	1181	1150	1314	1950
1449	1702	1300	2015	1498	2298	1513	1250	1791	1393	2007	1454	1200	1638	–	1848	1344	1200	1513	2298	1702	1244	1200	1388	2054
1514	1788	1350	2116	1570	2415	1592	1300	1884	1460	2104	1526	1250	1723	–	1940	1411	1250	1592	2415	1788	1305	1250	1461	2155
1581	1883	1400	2227	1663	2540	1671	1350	1978	1547	2220	1608	1350	1809	–	2043	1487	1300	1671	2540	1883	1376	1300	1533	2277
1646	1968	1500	2329	1736	2658	1750	1450	2071	1614	2321	1681	1400	1894	–	2136	1554	1350	1750	2658	1968	1437	1350	1606	2378
1744	2098	1600	2482	1846	2837	1870	1550	2213	1716	2474	1791	1500	2024	–	2277	1655	1450	1870	2837	2098	1531	1450	1716	2532
1841	2226	1700	2636	1955	3013	1989	1650	2354	1816	2627	1899	1600	2153	–	2417	1754	1550	1989	3013	2226	1622	1550	1825	2686
1938	2363	1800	2798	2063	3196	2111	1750	2494	1916	2788	2017	1700	2281	–	2566	1864	1650	2111	3196	2363	1724	1600	1933	2838
2040	2494	1900	2954	2185	3376	2229	1850	2638	2030	2994	2129	1800	2412	–	2708	1967	1750	2229	3376	2494	1820	1700	2045	3004
2138	2623	2000	3106	2294	3552	2348	1950	2778	2131	3096	2237	1900	2541	–	2747	2067	1850	2348	3552	2623	1911	1800	2154	3156

POPULA

外形及安装尺寸表

G/Y5-51№17D~29.5D 外形及安装尺寸表

机号	外形尺寸															
	ϕ_9	ϕ_{10}	ϕ_{11}	δ_5	H	H_1	H_2	H_3	H_4	H_5	H_6	θ	R_1	R_2	G	~W
17	40	40	18	16	620	320	112.5	5	5	85	1090	14°30′	1108	20	1170	252
18											1140				1239	252
19			22								1190	13°40′	1200	25	1308	257
20											1240				1377	257
21					685	385	125				1321	11°	1305		1445	250
22			18								1371				1514	250
23.5			25								1446	15°36′	1625	40	1618	442
25				20							1521				1721	442
26.5					830	430	155				1632	12°30′	1725		1824	338
28											1687				1927	338
29.5				16							1762	11°14′24″	1875		2030	331

安装间隙			地脚螺栓		静载荷		动载荷	飞轮力矩 不含电机	调节门阻力矩	转子重量	风机总重量 不含电机
S	δ	K	F2120		E_1	E_2	F	GD^2	Kg-m	Kg	Kg
			4-M_1XL_{14}	6-M_2XL_{19}	N			Kg-m²			
17	2~7.5	29	36X800	36X800	23800	27700	99400	888	160	1426	5806
18		33			25800	28400	10500	1101		1500	6087
19		37			30400	29100	11000	1351		1564	6667
20		41			34200	29800	11600	1623		1643	7502
21	2~8.75	29	42X800	42X800	42300	33900	15300	2679		2163	8297
22		33			48800	39700	16400	3193		2308	8774
23.5		49			60000	38200	17400	4099		2444	10700
25		35			65500	43700	11300	5298	250	2498	11805
26.5	2~10	41	42X1000	42X1000	75500	55800	15400	8183		3913	14872
28		47			88400	58700	16500	10090		4205	16589
29.5		53			92500	61300	17600	12354		4476	17667

风机型号	电机型号	S_{13}	S_{14}	S_{15}	S_{16}	d	D	4-ϕK	δ_4
GY5-51 №17D 18D 19D 20D	Y315S	391	406	508	280	70	135	28	45
	Y315M	391	457	508	280	70	135	28	45
	Y355M	469	560	610	280	70	135	28	40
	Y355	530	900	630	280	70	135	28	30
	Y400	570	1000	710	350	80	155	35	30
	Y450	610	1120	800	350	80	155	35	30
GY5-51 №21D 22D 23.5D 25D	Y315M	391	457	508	280	70	135	28	45
	Y355M	469	560	610	280	70	135	28	40
	Y355L	469	630	610	280	70	135	28	40
	Y400	570	1000	710	350	80	155	35	30
	Y450	610	1120	800	350	80	155	35	30
	Y500	730	1250	900	420	90	175	42	30
	Y560	805	1400	1000	450	95	185	42	36
	Y630	848	1600	1200	450	95	185	48	36
GY5-51 №26.5D 28D 29.5D	Y450	623	1120	800	380	85	165	35	30
	Y500	743	1250	900	450	95	185	42	30
	Y560	818	1400	1000	450	95	185	42	36
	Y630	848	1600	1200	450	95	185	48	36

注：基础施工时必须按电动机尺寸校核。

G5-51(F式)性能表

G5-51(F式) 锅炉离心风机性能与选用件对照表

机号 N_e	转速 r/min	工况点	全压 Pa	流量 m^3/h	内效率 %	内功率 kW	轴功率 kW	所需功率 kW	电动机 型号	电动机 功率 kW	联轴器 型号或代号	联轴器 风机轴 mm	联轴器 电机轴 mm	滚动轴承型号
G5-51 №8F	1450	1	2502	9890	72	9.5	9.7	12	Y160L-4 380V	15	5-60×42	60×140	42×110	3616
		2	2479	12100	77	11	11.2	13						
		3	2390	14300	80	12	12.3	14						
		4	2303	16500	81	13	13.3	15						
		5	2125	18700	80	14	14.3	16	Y180M-4 380V	18.5	5-60×48		48×110	
		6	1903	20900	77	14.3	14.6	17						
		7	1638	23100	72	14.8	15	18						
G5-51 №9F	1450	1	3165	14100	72	17.2	17.6	20	Y180L-4 380V	22	5-60×48	60×140	48×110	3616
		2	3137	17200	77	19.5	19.9	23						
		3	3025	20300	80	21.3	21.8	25						
		4	2914	23500	81	23.4	24	28	Y200L-4 380V	30	5-60×55		55×110	
		5	2689	26600	80	24.8	25.3	29						
		6	2410	29700	77	25.8	26.3	30						
		7	2074	32900	72	26.3	26.9	31						
G5-51 №10F	1450	1	3908	19300	72	29.1	29.6	34	Y225M-4 380V	45	5-60×60	60×140	60×140	3616
		2	3874	23600	77	33	33.7	39						
		3	3736	27900	80	36.2	36.9	43						
		4	3597	32200	81	39.7	40.5	47	Y250M-4 380V	55	5-60×65		65×140	
		5	3320	36500	80	42	43	49						
		6	2975	40800	77	43.8	44.7	51						
		7	2560	45100	72	44.5	45.5	52						
G5-51 №11F	1450	1	4728	25700	72	46.9	47.8	55	Y280S-4 380V	75	6-60×75	60×140	75×140	3616
		2	4687	31400	77	53	54	63						
		3	4521	37100	80	58.2	59.4	68						
		4	4352	42900	81	64	65.3	75						
		5	4018	48600	80	68	69	80	Y280M-4 380V	90				
		6	3599	54300	77	70.5	71.9	83						
		7	3097	60000	72	71.7	73.2	85						

机号 N_e	转速 r/min	工况点	全压 Pa	流量 m^3/h	内效率 %	内功率 kW	轴功率 kW	所需功率 kW	电动机 型号	电动机 功率 kW	联轴器 型号或代号	联轴器 风机轴 mm	联轴器 电机轴 mm	滚动轴承型号
G5-51 №11F	960	1	2075	17000	72	13.6	13.9	16	Y200L2-6 380V	22	6-60×55	60×140	55×110	3616
		2	2054	20800	77	15.4	15.7	18						
		3	1982	24600	80	16.9	17.3	20						
		4	1907	28400	81	18.6	19	22	Y225M-6 380V	30	6-60×60		60×140	
		5	1762	32200	82	19.7	20.1	23						
		6	1577	36000	77	20.5	20.9	24						
		7	1358	39700	72	20.8	21.2	25						
G5-51 №12F	1450	1	5627	33400	72	72.5	74	85	Y315S-4 380V	110	7-60×80	60×140	80×170	3616
		2	5578	10800	77	82	84	97						
		3	5379	48200	80	90	92	106						
		4	5180	55600	81	99	101	116	Y315M1-4 380V	132				
		5	4782	63100	80	105	107	123						
		6	4283	70500	77	111	113	130						
		7	3686	77900	72	112	114	131						
G5-51 №12F	960	1	2466	22100	72	21	21.5	25	Y225M-6 380V	30	6-60×60	60×140	60×140	3616
		2	2445	27000	77	23.8	24.3	28						
		3	2358	31900	80	26.1	26.7	31						
		4	2270	36800	81	28.6	29.2	34	Y250M-6 380V	37	6-60×65		65×140	
		5	2096	41800	80	30.4	31	36						
		6	1878	46700	77	31.6	32.3	37						
		7	1617	51600	72	32.2	32.8	38						
G5-51 №13F	1450	1	6604	42400	72	108	110	127	Y315L1-4 380V	160	7-105×80	105×210	80×170	3624
		2	6546	51900	77	123	125	144						
		3	6313	61300	80	134	137	158						
		4	6079	70700	81	147	150	173						
		5	5612	80200	80	156	159	184	Y315M2-4 380V	200				
		6	5027	89600	77	162	166	191						
		7	4326	99100	72	165	169	194						

POPULA

G5-51(F式)性能表

G5-51(F式) 锅炉离心风机性能与选用件对照表

机号 No	转速 r/min	工况点	全压 Pa	流量 m³/h	内效率 %	内功率 kW	轴功率 kW	所需功率 kW	电动机 型号	电动机 功率 kW	联轴器 型号或代号	联轴器 风机轴 mm	联轴器 电机轴 mm	滚动轴承型号
G5-51 №13F	960	1	2896	28100	72	31.4	32	37	Y280S-6 380V	45	7-105×75	105×210	75×140	3624
		2	2870	34300	77	35.5	36.2	42						
		3	2767	40600	80	39	40	46						
		4	2664	46800	81	43	44	50	Y280M-6 380V	55				
		5	2459	53100	82	45.3	46.3	53						
		6	2204	59300	77	47	48	55						
		7	1896	65600	72	48	49	57						
G5-51 №14F	1450	1	76559	53000	72	157	160	184	Y315L2-4 380V	200	7-105×80	105×210	80×170	3624
		2	7593	64800	77	177	181	208						
		3	7321	76600	80	195	199	228	Y355-4	220	8-105×100		100×210	
		4	7050	88400	81	214	218	251		250				
		5	6508	100000	80	226	231	266		280				
		6	5831	112000	77	236	240	276						
		7	5016	124000	72	240	245	282						
G5-51 №14F	960	1	3357	35100	72	45	46	53	Y315S-6 380V	75	7-105×80	105×210	80×170	3624
		2	3327	42900	77	51	53	60						
		3	3209	50700	80	56	58	66						
		4	3090	58500	81	62	63	73						
		5	2853	66300	80	66	67	77	Y315M-6 380V	90				
		6	2555	74100	77	68	70	80						
		7	2198	82000	72	70	71	82						
G5-51 №15F	1450	1	8792	65200	72	221	226	260	Y355-4	315	8-105×100	105×210	100×210	3624
		2	8716	79700	77	251	256	294						
		3	8404	94200	80	275	280	323	Y400-4	355	8-105×110		110×210	
		4	8094	109000	81	303	309	355						
		5	7471	123000	80	319	326	374		400				
		6	6693	138000	77	333	374	391						
		7	5759	152000	72	338	345	396						

机号 No	转速 r/min	工况点	全压 Pa	流量 m³/h	内效率 %	内功率 kW	轴功率 kW	所需功率 kW	电动机 型号	电动机 功率 kW	联轴器 型号或代号	联轴器 风机轴 mm	联轴器 电机轴 mm	滚动轴承型号
G5-51№15F	960	1	3854	43100	72	64	65	75	Y315M-6 380V	90	7-105×80	105×210	80×170	3624
		2	3820	52800	77	73	75	86						
		3	3685	62400	80	80	82	94						
		4	3548	72000	81	88	89	103	Y315L-6 380V	110				
		5	3275	81500	82	93	95	109						
		6	2934	91100	77	96	98	113						
		7	2524	101000	72	98	100	116						
	730	1	2229	32800	72	28	29	33	Y280M-8 380V	45	7-105×75	105×210	75×140	3624
		2	2209	40100	77	32	33	38						
		3	2130	47400	80	35	36	41						
		4	2051	54800	81	39	40	46	Y315S-8 380V	55	7-105×80		80×170	
		5	1895	62000	80	41	42	48						
		6	1696	69300	77	43	44	50						
		7	1460	76600	72	44	45	51						
G5-51№16F	1450	1	10005	79100	72	305	312	358	Y400-4	400	8-105×110	105×210	110×210	3624
		2	9916	96700	77	346	353	406						
		3	9562	114000	80	378	386	444						
		4	9208	132000	81	417	425	489		450				
		5	8500	150000	80	443	452	520		500				
		6	7615	167000	77	459	468	538		560				
		7	6552	185000	72	468	477	549						
	960	1	4385	52400	72	89	90	104	Y315L2-6 380V	132	7-105×80	105×210	80×170	3624
		2	4347	64000	77	100	102	118						
		3	4192	75700	80	110	112	129						
		4	4036	87300	81	121	123	142	Y315M$_2$-6 380V	160	7-105×90		90×170	
		5	3726	99000	80	128	131	150						
		6	3337	111000	77	134	136	157						
		7	2872	122000	72	135	138	159						

G5-51(F式)性能表

G5-51(F式) 锅炉离心风机性能与选用件对照表

机号 N_s	转速 r/min	工况点	全压 Pa	流量 m^3/h	内效率 %	内功率 kW	轴功率 kW	所需功率 kW	电动机 型号	电动机 功率 kW	联轴器 型号或代号	联轴器 风机轴 mm	联轴器 电机轴 mm	滚动轴承型号
G5-51 No16F	730	1	2536	39800	72	39	40	46	Y315S-8 380V	55	7-105×80	105×210	80×170	3632
		2	2513	47800	77	44	45	52						
		3	2424	57600	80	48	49	57						
		4	2334	66400	81	53	54	62	Y355M1-8 380V	75				
		5	2154	75300	80	56	57	66						
		6	1930	84100	77	59	60	69						
		7	1660	93000	72	60	61	71						
G5-51 No17F	960	1	4950	62900	72	120	123	141	$Y315M_1$-6 380V	185	9510×4	140×245	100×210	3632
		2	4907	76800	77	136	139	160						
		3	4732	90800	80	149	152	175						
		4	4557	105000	81	164	167	193	$Y355M_2$-6 380V	200				
		5	5206	119000	80	174	177	204						
		6	3768	133000	77	181	185	212	Y355-6	220				
		7	3241	147000	72	184	188	216						
G5-51 No17F	730	1	2863	47800	72	53	54	62	Y315M1-8 380V	75	9510×4	140×245	80×170	3632
		2	2838	58400	77	60	61	70						
		3	2736	69000	80	66	67	77						
		4	2634	79600	81	72	73	84	Y315M2-8 380V	90				
		5	2433	90300	80	76	78	90						
		6	2178	101000	77	79	81	93	Y315M3-8 380V	110				
		7	1875	111000	72	81	82	95						
G5-51 No18F	960	1	5550	74600	72	160	163	187	Y355-6	220	9510×4	140×245	100×210	3632
		2	5502	91200	77	181	185	212						
		3	5305	108000	80	199	203	233						
		4	5108	124000	81	217	222	255	Y400-6	280			110×210	
		5	4715	141000	80	231	236	271						
		6	4224	158000	77	241	246	283						
		7	3635	174000	72	244	249	286						

机号 N_s	转速 r/min	工况点	全压 Pa	流量 m^3/h	内效率 %	内功率 kW	轴功率 kW	所需功率 kW	电动机 型号	电动机 功率 kW	联轴器 型号或代号	联轴器 风机轴 mm	联轴器 电机轴 mm	滚动轴承型号
G5-51 No18F	730	1	3209	56700	72	70	72	82	Y315M3-8 380	110	9510×4	140×245	80×170	3632
		2	3181	69300	77	80	81	93						
		3	3068	81900	80	87	89	102						
		4	2953	94500	81	96	98	112						
		5	2726	107000	82	101	103	119	$Y315M_2$-8 380V	132			90×170	
		6	2442	120000	77	106	108	124						
		7	2102	132000	72	107	109	126						
G5-51-1 No19F	960	1	6184	87700	72	209	214	246	Y400-6	280	9510×4	140×245	110×210	3632
		2	6130	107000	77	237	241	278						
		3	5911	126000	80	259	264	303		315				
		4	5692	146000	81	285	291	334		355				
		5	5253	166000	80	303	309	355						
		6	4707	186000	77	316	322	371		400				
		7	4050	205000	72	320	327	376						
G5-51 No19F	730	1	3576	66700	72	92	94	108	$Y315M_2$-8 380V	132	9510×4	140×245	90×170	3632
		2	3545	81500	77	104	106	122						
		3	3418	96400	80	114	117	134						
		4	3291	111000	81	125	128	147						
		5	3038	126000	80	133	136	156	$Y355M_2$-8 380V	160			100×210	
		6	2722	141000	77	138	141	162						
		7	2342	156000	72	141	144	165						
G5-51 No20F	960	1	6851	102000	72	270	275	316	Y400-6	355	10-140×110	140×245	110×210	3632
		2	6792	125000	77	306	313	359						
		3	6549	148000	80	337	343	395		400				
		4	6306	170000	81	368	375	431	Y450-6	450	10-140×130		130×250	
		5	5821	193000	80	390	398	458						
		6	5215	216000	77	406	415	477		500				
		7	4486	239000	72	414	422	485						

POPULA

G5-51(F式)性能表

G5-51(F式) 锅炉离心风机性能与选用件对照表

机号 N_2	转速 r/min	工况点	全压 Pa	流量 m^3/h	内效率 %	内功率 kW	轴功率 kW	所需功率 kW	电动机 型号	电动机 功率 kW	联轴器 型号或代号	联轴器 风机轴 mm	联轴器 电机轴 mm	滚动轴承型号
G5-51 No20F	730	1	3961	77800	72	121	123	141	Y355M$_2$-8 380V	160	9510×4	140×245	100×210	3632
		2	3928	95100	77	135	138	158						
		3	3786	112000	80	147	150	173	Y355M$_2$-8 380V	185				
		4	3645	129000	81	161	165	189						
		5	3366	147000	82	172	175	202	Y400-8	450			110×210	
		6	3016	164000	77	178	182	209						
		7	2595	182000	72	182	186	214						
G5-51 No21F	960	1	7554	118000	72	344	351	404	Y450-6	500	10-140×130	140×245	130×250	3632
		2	7488	145000	77	392	400	460						
		3	7220	170000	80	426	435	500		560				
		4	6953	197000	81	470	479	551						
		5	6418	224000	80	499	509	586		630				
		6	5750	250000	77	519	529	608						
		7	4947	276000	72	527	538	618						
G5-51 No21F	730	1	4368	90000	72	152	155	178	Y400-8	220	9510X4	140×250	110×210	3632
		2	4330	110000	77	172	175	202						
		3	4175	130000	80	188	192	221		250				
		4	4019	150000	81	207	211	243						
		5	3712	170000	80	219	224	257		280				
		6	3325	190000	77	228	233	267						
		7	2860	210000	72	232	236	272						
G5-51 No21F	580	1	2757	71600	72	72	74	85	Y355M$_2$-10 380V	132	9510X4	140×250	100×210	3632
		2	2733	87500	77	86	88	101						
		3	2636	103000	80	94	96	111						
		4	2537	119000	81	104	106	121	Y355L$_1$-10 380V	160				
		5	2344	135000	80	110	112	129						
		6	2099	151000	77	114	117	134						
		7	1806	167000	72	117	119	137						

机号 N_2	转速 r/min	工况点	全压 Pa	流量 m^3/h	内效率 %	内功率 kW	轴功率 kW	所需功率 kW	电动机 型号	电动机 功率 kW	联轴器 型号或代号	联轴器 风机轴 mm	联轴器 电机轴 mm	滚动轴承型号
G5-51 No22F	960	1	8291	136000	72	435	444	510	Y450-6	630	10-140×130	140×245	130×250	3632
		2	8218	167000	77	495	505	581						
		3	7924	197000	80	542	553	636						
		4	7631	227000	81	594	606	697	Y500-6	710	10-140×140		140×250	
		5	7043	257000	82	628	641	738						
		6	6311	290000	77	660	674	775		800				
		7	5430	320000	72	670	684	787						
G5-51 No22F	730	1	4794	104000	72	192	196	226	Y400-8	280	10-140×110	140×245	110×210	3632
		2	4752	127000	77	218	222	255						
		3	4583	150000	80	239	244	280						
		4	4412	172000	81	260	266	305	Y450-8	315	10-140×130		130×250	
		5	4073	196000	80	277	283	325						
		6	3649	219000	77	288	294	338		355				
		7	3140	242000	72	293	299	344						
G5-51 No22F	580	1	3027	82300	72	96	98	113	Y355M$_2$-8 380V	132	10-140×100	140×245	100×210	3632
		2	3000	101000	77	109	112	128						
		3	2893	119000	80	120	122	140	Y355L$_1$-10 380V	160				
		4	2785	137000	81	131	134	154						
		5	2571	155000	80	138	141	162						
		6	2303	174000	77	145	148	170	Y355L$_2$-10 380V	185				
		7	1982	192000	72	147	150	173						
G5-51 No23.5F	960	1	9460	166000	72	606	618	711	Y500-6	800	10-140×140	140×245	140×250	3632
		2	9377	203000	77	687	701	806						
		3	9042	240000	80	754	769	884		900				
		4	8706	277000	81	827	844	970		1000				
		5	8037	314000	80	876	894	1028	Y560-6	1120	9518X4		160×300	
		6	7200	350000	77	909	928	1067						
		7	6195	390000	72	932	951	1094						

G5-51(F式)性能表

G5-51(F式) 锅炉离心风机性能与选用件对照表

机号 N_s	转速 r/min	工况点	全压 Pa	流量 m³/h	内效率 %	内功率 kW	轴功率 kW	所需功率 kW	电动机 型号	电动机 功率 kW	联轴器 型号或代号	联轴器 风机轴 mm	联轴器 电机轴 mm	滚动轴承型号
G5-51 No23.5F	730	1	5471	126000	72	266	271	312	Y450-8	355	10-140×130	140×245	130×250	3632
		2	5423	154000	77	301	307	354						
		3	5228	182000	80	330	337	388		400				
		4	5034	210000	81	363	370	426						
		5	4648	240000	82	388	395	455		450				
		6	4163	266000	77	399	408	469						
		7	3582	295000	72	408	416	478	Y500-8	500			140×250	
G5-51 No23.5F	580	1	3453	100000	72	133	136	156	Y450-10	200	10-140×130	140×245	130×250	3632
		2	3424	123000	77	152	155	178						
		3	3300	145000	80	166	170	195						
		4	3178	167000	81	182	186	214		250				
		5	2934	189000	80	193	196	226						
		6	2629	212000	77	201	205	236						
		7	2262	234000	72	204	208	240						
G5-51 No25F	960	1	10707	200000	72	826	842	969	Y560-6	1250	9518X4	140×245	160×300	3632
		2	10612	245000	77	937	956	1100						
		3	10233	289000	80	1028	1049	1206						
		4	9854	333000	81	1123	1146	1318		1400				
		5	9097	377000	80	1192	1216	1398						
		6	8147	422000	77	1242	1267	1457						
		7	7013	467000	72	1262	1288	1481		1600				
G5-51 No25F	730	1	6191	152000	72	363	370	426	Y500-6	500	10-140×140	140×245	140×250	3632
		2	6136	186000	77	412	420	483						
		3	5917	220000	80	452	461	530		560				
		4	5698	253000	81	494	504	580						
		5	5260	287000	80	524	535	615		630				
		6	4711	321000	77	546	557	640						
		7	4055	355000	72	555	567	652		710				
G5-51 No25F	580	1	3908	121000	72	182	186	214	Y450-10	250	10-140×130	140×245	130×250	3632
		2	3874	148000	77	207	211	243						
		3	3736	174000	80	226	230	265		280				
		4	3597	201000	81	247	252	290						
		5	3321	230000	82	265	271	311		315				
		6	2975	255000	77	274	279	321						
		7	2560	282000	72	279	284	327		355				
G5-51 No26.5F	730	1	6956	181000	72	486	496	570	Y500-8	710	F2554B 1-180X140	180×245	140×250	3640
		2	6895	227000	77	565	576	663						
		3	6649	260000	80	600	613	704						
		4	6401	300000	81	659	672	773	Y560-8	800	9518X4		160×300	
		5	5910	342000	80	702	716	824						
		6	5294	382000	77	730	744	856		900				
		7	4556	422000	72	742	757	870						
G5-51 No26.5F	580	1	4391	144000	72	244	249	286	Y450-10	315	F2554B 1-180X130	180×245	130×250	3640
		2	4353	176000	77	276	282	324						
		3	4197	208000	80	303	309	356		355				
		4	4041	240000	81	333	340	391	Y500-10	400	F2554B 1-180X140		140×250	
		5	3731	272000	80	352	360	413						
		6	3342	304000	77	367	374	430		450				
		7	2876	335000	72	372	379	436						
G5-51 No26.5F	480	1	3007	119000	72	138	141	162	Y450-12	220	F2554B 1-180X130	180×245	130×250	3640
		2	2982	146000	77	157	160	184						
		3	2874	172000	80	172	175	201						
		4	2767	198000	81	188	192	220		250				
		5	2555	225000	80	200	204	234						
		6	2289	251000	77	207	211	243						
		7	1969	278000	72	211	215	248						
G5-51 No28F	730	1	7765	214000	72	641	654	752	Y560-8	900	9518X4	180×245	160×300	3640
		2	7697	261000	77	725	740	850						
		3	7422	308000	80	794	810	931		1000				
		4	7148	356000	81	873	890	1024	Y630-10	1120			180×300	
		5	6597	403000	82	923	942	1083						
		6	5910	451000	77	962	981	1128						
		7	5085	500000	72	981	1001	1151		1250				

注：进口压力P=101325Pa，进口温度 t=20℃，介质密度 ρ=1.2kg/m³,未注电压均为6000V。未注联轴器型号均为F2508A。

POPULA

G5-51(F式)性能表

G5-51(F式) 锅炉离心风机性能与选用件对照表

机号 N_2	转速 r/min	工况点	全压 Pa	流量 m^3/h	内效率 %	内功率 kW	轴功率 kW	所需功率 kW	电动机 型号	电动机 功率 kW	联轴器 型号或代号	联轴器 风机轴 mm	联轴器 电机轴 mm	滚动轴承型号
G5-51 №28F	580	1	4902	170000	72	322	328	377	Y500-10	500	F2554B 1-180X140	180×245	140×250	3640
		2	4859	207000	77	363	370	426						
		3	4686	245000	80	399	407	468						
		4	4511	283000	81	438	447	514		560				
		5	4165	320000	80	463	472	543						
		6	3731	358000	77	482	492	565		630				
		7	3210	396000	72	490	500	575						
G5-51 №28F	480	1	3357	140000	72	181	185	213	Y450-12	250	F2554B 1-180X130	180×245	130×250	3640
		2	3327	172000	77	206	211	242						
		3	3209	203000	80	226	231	265	Y500-12	280	F2554B 1-180X140		140×250	
		4	3083	234000	81	247	252	290						
		5	2852	265000	80	262	268	308		315				
		6	2555	296000	77	273	278	320						
		7	2198	328000	72	278	284	326		355				
G5-51 №29.5F	730	1	8620	250000	72	831	848	976	Y630-8	1120	9518X4	180×245	180×300	3640
		2	8544	305000	77	940	959	1103						
		3	8239	361000	80	1033	1054	1212		1250				
		4	7933	416000	81	1132	1155	1328		1400				
		5	7323	472000	80	1200	1225	1408						
		6	6561	527000	77	1247	1273	1464		1600				
		7	5646	583000	72	1270	1296	1490						
G5-51 №29.5F	580	1	5441	199000	72	418	426	490	Y500-10	560	F2554B 1-180X140	180×245	140×250	3640
		2	5393	242000	77	471	480	552						
		3	5201	287000	80	518	529	608		630				
		4	5008	330000	81	567	578	665	Y560-8	710	9518X4		160×300	
		5	4624	375000	82	602	614	707						
		6	4141	420000	77	627	640	736		800				
		7	3563	463000	72	636	649	747						
G5-51 №29.5F	480	1	3727	164000	72	236	241	277	Y500-12	315	F2554B 1-180X140	180×245	140×250	3640
		2	3695	201000	77	268	374	315						
		3	3562	237000	80	293	299	344		355				
		4	3431	274000	81	322	329	378		400				
		5	3167	310000	80	341	348	400						
		6	2836	347000	77	355	362	417		450				
		7	2441	383000	72	361	368	424						
G5-51 №31.5F	730	1	9828	304000	72	1153	1176	1353	Y630-8	1600	9518X4	180×245	180×300	3640
		2	9740	371000	77	1304	1330	1530						
		3	9395	440000	80	1436	1465	1685						
		4	9046	506000	81	1570	1602	1842	Y2000-8/1730	2000			200×350	
		5	8350	578000	80	1696	1710	1967						
		6	7480	642000	77	1732	1768	2033						
		7	6437	709000	72	1761	1797	2067						
G5-51N031.5F	580	1	6205	242000	72	579	591	680	Y560-10	710	9518X4	180×245	160×300	3640
		2	6150	295000	77	655	668	768		800				
		3	5929	349000	80	719	733	843		900				
		4	5711	403000	81	789	805	926	Y630-10	1000			180×300	
		5	5272	460000	82	842	860	988						
		6	4722	510000	77	869	886	1019		1120				
		7	4063	564000	72	884	902	1038						
G5-51N031.5F	480	1	4249	200000	72	328	335	385	Y560-12	500	9518X4	180×245	160×300	3640
		2	4211	244000	77	371	379	435						
		3	4062	289000	80	408	416	479						
		4	3911	333000	81	447	456	524		560				
		5	3610	380000	80	477	486	559						
		6	3234	422000	77	492	502	578		630				
		7	2783	466000	72	501	511	588						

注：进口压力P=101325Pa，进口温度 t=20℃，介质密度ρ=1.2kg/m^3,未注电压均为6000V。未注联轴器型号均为F2508A。

Y5-51(F式)性能表

Y5-51(F式) 锅炉离心风机性能与选用件对照表

机号 N_s	转速 r/min	工况点	全压 Pa	流量 m^3/h	内效率 %	内功率 kW	轴功率 kW	所需功率 kW	电动机 型号	电动机 功率 kW	联轴器 型号或代号	联轴器 风机轴 mm	联轴器 电机轴 mm	滚动轴承型号
Y5-51 №8F	1450	1	1772	9890	72	6.8	6.9	9.0	Y160M-4 380V	11	5-60×42	60×140	42×110	3616
		2	1756	12100	77	7.7	7.8	10						
		3	1693	14300	80	8.6	8.8	11						
		4	1631	16500	81	9.2	9.4	12						
		5	1505	18700	80	9.8	10	13	Y160L-4 380V	15				
		6	1348	20900	77	10.2	10.4	14						
		7	1160	23100	72	10.3	10.5	14						
Y5-51 №9F	1450	1	2242	14100	72	12.2	12.4	16	Y180M-4 380V	18.5	5-60×48	60×140	48×110	3616
		2	2222	17200	77	13.8	14.1	18						
		3	2143	20300	80	15.1	15.4	20	Y180L-4 380V	22				
		4	2064	23500	81	16.6	17	22						
		5	1905	26600	80	17.6	18	23						
		6	1707	29700	77	18.3	18.7	24	Y200L-4 380V	30			55×110	
		7	1469	32900	72	18.6	19	25						
Y5-51 №10F	1450	1	2768	19300	72	20.6	21	27	Y200L-4 380V	30	5-60×55	60×140	55×110	3616
		2	2744	23600	77	23.4	23.8	31						
		3	2646	27900	80	25.6	26.2	34	Y225S-4 380V	37				
		4	2548	32200	81	28.1	28.7	37						
		5	2352	36500	80	29.8	30.4	40	Y225M-4 380V	45	5-60×60		65×140	
		6	2107	40800	77	31	31.6	41						
		7	1813	45100	72	32	32.6	42						
Y5-51 №11F	1450	1	3349	25700	72	33.2	33.9	44	Y250M-4 380V	55	6-60×65	60×140	65×140	3616
		2	3320	31400	77	37.6	38.4	50						
		3	3202	37100	80	41.2	42	55						
		4	3083	42900	81	45.4	46.3	60	Y280S-4 380V	75	6-60×75		75×140	
		5	2846	48600	80	48	49	64						
		6	2549	54300	77	50	51	66						
		7	2194	60000	72	51	52	67						

机号 N_s	转速 r/min	工况点	全压 Pa	流量 m^3/h	内效率 %	内功率 kW	轴功率 kW	所需功率 kW	电动机 型号	电动机 功率 kW	联轴器 型号或代号	联轴器 风机轴 mm	联轴器 电机轴 mm	滚动轴承型号
Y5-51 №11F	960	1	1470	17000	72	9.6	9.8	13	Y200L1-6 380V	18.5	6-60×55	60×140	55×110	3616
		2	1455	20800	77	10.9	11.1	14						
		3	1404	24600	80	12	12.2	16						
		4	1351	28400	81	13.2	13.4	17						
		5	1248	32200	82	14	14.2	19	Y200L2-6 380V	22				
		6	1117	36000	77	14.5	14.8	19						
		7	962	39700	72	14.7	15	20						
Y5-51 №12F	1450	1	3986	33400	72	51	52	68	Y280S-4 380V	75	6-60×60	60×140	75×140	3616
		2	3951	40800	77	58	59	77	Y280M-4 380V	90				
		3	3810	48200	80	64	65	85						
		4	3669	55600	81	70	71	93						
		5	3387	63100	80	74	76	98	Y315S-4 380V	110	7-60×80		80×170	
		6	3034	70500	77	77	79	102						
		7	2611	77900	72	78	80	104						
Y5-51 №12F	960	1	1747	22100	72	14.9	15.2	20	Y200L2-6 380V	22	6-60×55	60×140	55×110	3616
		2	1732	27000	77	16.9	17.2	22						
		3	1670	31900	80	18.5	18.9	25	Y225M-6 380V	30	6-60×60		60×140	
		4	1608	36800	81	20.3	20.7	27						
		5	1485	41800	80	21.6	22	29						
		6	1330	46700	77	22.4	22.9	30						
		7	1145	51600	72	22.8	23.3	31						
Y5-51 №13F	1450	1	4678	42400	72	76.5	78	101	Y315S-4 380V	110	7-105×80	105×210	80×170	3624
		2	4637	51900	77	87	89	115						
		3	4472	61300	80	95	97	126	Y315M-4 380V	132				
		4	4306	70700	81	104	107	138						
		5	3975	80200	80	111	113	147	Y315L1-4 380V	160				
		6	3561	89600	77	115	117	153						
		7	3064	99100	72	117	120	155						

注：进口压力P=101325Pa，进口温度 t=140℃，介质密度ρ=0.85kg/m^3。

POPULA

Y5-51(F式)性能表

Y5-51(F式) 锅炉离心风机性能与选用件对照表

机号 Ns	转速 r/min	工况点	全压 Pa	流量 m³/h	内效率 %	内功率 kW	轴功率 kW	所需功率 kW	电动机 型号	电动机 功率 kW	联轴器 型号或代号	联轴器 风机轴 mm	联轴器 电机轴 mm	滚动轴承型号
Y5-51 №13F	960	1	2051	28100	72	22.2	22.7	29	Y250M-6 380V	37	7-105×65	105×210	65×140	3624
		2	2033	34300	77	25.2	25.7	33						
		3	1960	40600	80	28	28.6	37						
		4	1887	46800	81	30.3	30.9	40	Y280S-6 380V	45	7-105×75		75×140	
		5	1742	53100	82	32.1	32.8	43						
		6	1561	59300	77	33.4	34	44						
		7	1343	65600	72	34	34.7	45						
Y5-51 №14F	1450	1	5425	53000	72	111	113	147	Y315L1-4 380V	160	7-105×80	105×210	80×170	3624
		2	5378	64800	77	126	128	167						
		3	5186	76600	80	138	141	183	Y315L2-4 380V	200				
		4	4994	88400	81	151	154	201						
		5	4610	100000	80	160	163	212						
		6	4130	112000	77	167	170	221	Y355-4	220	8-105×100		100×210	
		7	3553	124000	72	170	173	225						
Y5-51 №14F	960	1	2378	35100	72	32.2	32.9	43	Y280M-6 380V	55	7-105×75	105×210	75×140	3624
		2	2357	42900	77	36	37	48						
		3	2273	50700	80	40	41	53						
		4	2189	58500	81	44	45	58	Y315S-6 380V	75	7-105×80		80×170	
		5	2021	66300	80	47	48	62						
		6	1810	74100	77	48	49	64						
		7	1557	82000	72	49	50	65						
Y5-51 №15F	1450	1	6228	65200	72	157	160	208	Y355-4	220	8-105×100	105×210	100×210	3624
		2	6174	79700	77	178	181	235		250				
		3	5953	94200	80	195	199	258						
		4	5733	109000	81	214	219	284		280				
		5	5292	123000	80	226	231	300						
		6	4741	138000	77	236	241	313		315				
		7	4079	152000	72	239	244	317						

机号 Ns	转速 r/min	工况点	全压 Pa	流量 m³/h	内效率 %	内功率 kW	轴功率 kW	所需功率 kW	电动机 型号	电动机 功率 kW	联轴器 型号或代号	联轴器 风机轴 mm	联轴器 电机轴 mm	滚动轴承型号
Y5-51 №15F	960	1	2730	43100	72	45	46	60	Y315S-6 380V	75	7-105×80	105×210	80×170	3624
		2	2706	52800	77	52	53	68						
		3	2610	62400	80	57	58	75						
		4	2513	72000	81	62	63	82	Y315M-6 380V	90				
		5	2320	81500	82	66	67	87						
		6	2078	91100	77	68	70	91						
		7	1788	101000	72	70	71	93						
Y5-51 №15F	730	1	1579	32800	72	20	20.4	27	Y250M-8 380V	30	7-105×65	105×210	65×140	3624
		2	1565	40100	77	22.6	23.1	30						
		3	1509	47400	80	24.8	25.3	33	Y280S-8 380V	37	7-105×75		75×170	
		4	1453	54800	81	27.3	27.9	36						
		5	1342	62000	80	28.9	29.5	38						
		6	1201	69300	77	30	30.6	40	Y280M-8 380V	45				
		7	1034	76600	72	30.6	31.2	41						
Y5-51 №16F	1450	1	7087	79100	72	216	220	287	Y400-4	355	8-105×110	105×210	110×210	3624
		2	7024	96700	77	245	250	325						
		3	6773	114000	80	268	274	356						
		4	6522	132000	81	295	301	392		400				
		5	6021	150000	80	314	320	416						
		6	5394	167000	77	325	332	431		450				
		7	4641	185000	72	331	338	440						
Y5-51 №16F	960	1	3106	52400	72	63	64	83	Y315L1-6 380V	110	7-105×80	105×210	80×170	3624
		2	3079	64000	77	71	73	94						
		3	2969	75700	80	78	80	104						
		4	2859	87300	81	86	87	114	Y315L2-6 380V	132				
		5	2639	99000	80	91	93	120						
		6	2364	111000	77	95	97	126						
		7	2034	122000	72	96	98	127						

Y5-51(F式)性能表

Y5-51(F式) 锅炉离心风机性能与选用件对照表

机号 N_z	转速 r/min	工况点	全压 Pa	流量 m³/h	内效率 %	内功率 kW	轴功率 kW	所需功率 kW	电动机 型号	电动机 功率 kW	联轴器 型号或代号	联轴器 风机轴 mm	联轴器 电机轴 mm	滚动轴承型号
Y5-51 №16F	730	1	1796	39800	72	27.6	28.1	37	Y280M-8 380V	55	7-105×75	105×210	75×140	3624
		2	1780	48700	77	31.3	32.1	41						
		3	1717	57600	80	34.3	35	46						
		4	1653	66400	81	37.6	38.4	50	Y315S-8 380V	55	7-105×80		80×170	
		5	1526	75300	80	40	41	53						
		6	1367	84100	77	41.5	42.3	55						
		7	1176	93000	72	42.2	43.1	56						
Y5-51 №17F	960	1	3506	62900	72	85	87	113	Y315M$_1$-6 380V	132	9510×4	140×245	90X170	3632
		2	3476	76800	77	96	98	127						
		3	3352	90800	80	106	108	140	Y315M$_2$-6 380V	160				
		4	3228	105000	81	116	119	154						
		5	2979	119000	80	123	126	163						
		6	2669	133000	77	128	131	170	Y355M$_1$-6 380V	185			100×210	
		7	2296	147000	72	130	133	173						
Y5-51 №17F	730	1	2028	47800	72	37.4	38.2	50	Y315S-8 380V	55	9510×4	140×245	80×170	3632
		2	2010	58400	77	42.3	43.2	56						
		3	1938	69000	80	46.4	47.4	62	Y315M-8 380V	75				
		4	1866	79600	81	51	52	68						
		5	1723	90300	80	54	55.1	72						
		6	1543	101000	77	56.2	57.4	75						
		7	1328	111000	72	57	58	76						
Y5-51 №18F	960	1	3931	74600	72	113	115	150	Y3$_4$5M$_1$-6 380V	220	9510×4	140×245	100×210	3632
		2	3897	91200	77	128	131	170						
		3	3758	108000	80	141	144	187						
		4	3618	124000	81	154	157	204	Y355M$_2$-6	185				
		5	3340	141000	80	164	167	217						
		6	2992	158000	77	171	174	226	Y355-6	200				
		7	2575	174000	72	173	176	229						

机号 N_z	转速 r/min	工况点	全压 Pa	流量 m³/h	内效率 %	内功率 kW	轴功率 kW	所需功率 kW	电动机 型号	电动机 功率 kW	联轴器 型号或代号	联轴器 风机轴 mm	联轴器 电机轴 mm	滚动轴承型号
Y5-51 №18F	730	1	2273	56700	72	50	51	66	Y315M-8 380	75	9510×4	140×245	80×170	3632
		2	2253	69300	77	56	57	75						
		3	2173	81900	80	62	63	82	Y315L1-8 380V	90				
		4	2093	94500	81	68	69	90						
		5	1931	107000	82	72	73	95	Y315M2-8 380V	110				
		6	1730	120000	77	75	76	99						
		7	1489	132000	72	76	77	101						
Y5-51 №19F	960	1	4380	87700	72	148	151	197	Y355-6	220	9510×4	140×245	100×210	3632
		2	4342	107000	77	168	171	222						
		3	4187	126000	80	183	187	243		250				
		4	4032	146000	81	202	206	268	Y400-6	280			110×210	
		5	3721	166000	80	214	219	285						
		6	3334	186000	77	224	228	297						
		7	2869	205000	72	227	232	301						
Y5-51 №19F	730	1	2533	66700	72	65	67	86	Y315M$_1$-8 380V	110	9510×4	140×245	90×170	3632
		2	2511	81500	77	74	75	98						
		3	2421	96400	80	81	83	108						
		4	2331	111000	81	89	91	118	Y355M$_2$-8 380V	132				
		5	2152	126000	80	94	96	125						
		6	1928	141000	77	98	100	130						
		7	1659	156000	72	100	102	133						
Y5-51 №20F	960	1	4853	102000	72	191	195	253	Y400-6	280	9510×4	140×245	110×210	3632
		2	4811	125000	77	217	221	288						
		3	4639	148000	80	238	243	316		315				
		4	4467	170000	81	260	266	345		355				
		5	4123	193000	80	276	282	367						
		6	3694	216000	77	288	294	382		400				
		7	3178	239000	72	293	299	389						

POPULA

Y5-51(F式)性能表

Y5-51(F式) 锅炉离心风机性能与选用件对照表

机号 N_s	转速 r/min	工况点	全压 Pa	流量 m^3/h	内效率 %	内功率 kW	轴功率 kW	所需功率 kW	电动机 型号	电动机 功率 kW	联轴器 型号或代号	联轴器 风机轴 mm	联轴器 电机轴 mm	滚动轴承型号
Y5-51 No20F	730	1	2806	77800	72	84	86	112	Y355M$_2$-8 380V	132	9510×4	140×245	90×170	3632
		2	2782	85100	77	95	97	127						
		3	2682	112000	80	104	106	138						
		4	2582	129000	81	114	117	152	Y355M$_2$-8 380V	160			100×210	
		5	2384	147000	82	121	124	161						
		6	2136	164000	77	126	129	168						
		7	1838	182000	72	129	132	171						
Y5-51 No21F	960	1	5351	118000	72	244	249	323	Y400-8	355	10-140×110	140×245	110×210	3632
		2	5304	145000	77	277	283	368						
		3	5114	170000	80	302	308	400		400				
		4	4925	197000	81	333	340	441	Y450-6	450			130×250	
		5	4546	224000	80	354	361	469						
		6	4073	250000	77	367	375	487		500				
		7	3504	276000	72	373	381	495						
Y5-51 No21F	730	1	3094	90000	72	107	110	143	Y315M$_2$-8 380V	160	9510X4	140×245	100×210	3632
		2	3067	110000	77	122	124	162						
		3	2957	130000	80	133	136	177	Y315M$_2$-8 380V	185				
		4	2847	150000	81	146	149	194		200				
		5	2629	170000	80	155	158	206	Y315M$_2$-8 380V					
		6	2355	190000	77	161	165	214	Y400-8	220			110×210	
		7	2026	210000	72	164	167	218						
Y5-51 No21F	580	1	1953	71600	72	54	55	72	Y315M$_2$-10 380V	90	9510X4	140×245	90×170	3632
		2	1936	87500	77	61	62	81						
		3	1867	103000	80	67	68	89						
		4	1797	119000	81	73	75	97	Y355M$_2$-10 380V	110			100×210	
		5	1660	135000	80	78	79	103						
		6	1487	151000	77	81	83	107						
		7	1279	167000	72	82	84	109						

机号 N_s	转速 r/min	工况点	全压 Pa	流量 m^3/h	内效率 %	内功率 kW	轴功率 kW	所需功率 kW	电动机 型号	电动机 功率 kW	联轴器 型号或代号	联轴器 风机轴 mm	联轴器 电机轴 mm	滚动轴承型号
Y5-51 No22F	960	1	5873	136000	72	308	314	409	Y450-6	500	10-140×130	140×245	130×250	3632
		2	5821	167000	77	315	358	465						
		3	5613	197000	80	384	392	510						
		4	5405	227000	81	421	429	558		560				
		5	4989	257000	82	445	454	591						
		6	4470	290000	77	468	477	620		630				
		7	3846	320000	72	475	485	630						
Y5-51 No22F	730	1	3396	104000	72	136	139	181	Y400-8	220	9518X4	140×245	110×210	3632
		2	3366	127000	77	154	157	205						
		3	3246	150000	80	169	173	224						
		4	3125	172000	81	184	188	245		250				
		5	2885	196000	80	196	200	261						
		6	2585	219000	77	204	208	271		280				
		7	2224	242000	72	208	212	275						
Y5-51 No22F	580	1	2144	82300	72	68	69	90	Y355M$_2$-10 380V	132	9518X4	140×245	100×210	3632
		2	2125	101000	77	77	79	103						
		3	2049	119000	80	85	86	112						
		4	1973	137000	81	93	95	123	Y355L$_1$-10 380V	160				
		5	1821	155000	80	98	100	130						
		6	1631	174000	77	102	104	136						
		7	1404	192000	72	104	106	138						
Y5-51 No23.5F	960	1	6701	166000	72	429	438	569	Y500-6	710	10-140×140	140×245	140×250	3632
		2	6642	203000	77	486	496	645						
		3	6405	240000	80	534	545	708						
		4	6167	277000	81	586	598	777		800				
		5	5693	314000	80	621	633	824						
		6	5100	350000	77	644	657	854		900				
		7	4388	390000	72	660	674	876						

Y5-51(F式)性能表

Y5-51(F式) 锅炉离心风机性能与选用件对照表

机号 N_t	转速 r/min	工况点	全压 Pa	流量 m³/h	内效率 %	内功率 kW	轴功率 kW	所需功率 kW	电动机 型号	电动机 功率 kW	联轴器 型号或代号	联轴器 风机轴 mm	联轴器 电机轴 mm	滚动轴承型号
Y5-51 №23.5F	730	1	3875	126000	72	188	192	250	Y400-8	280	10-140×110	140×245	110×210	3632
		2	3841	154000	77	213	218	283						
		3	3703	182000	80	234	239	310	Y450-8	315	10-140×130		130×250	
		4	3566	210000	81	257	262	341		355				
		5	3292	240000	82	274	280	364						
		6	2949	266000	77	283	289	375		400				
		7	2537	295000	72	289	295	383						
Y5-51 №23.5F	580	1	2446	100000	72	94	96	125	Y355L$_1$-10 380V	160	10-140×100	140×245	100×210	3632
		2	2425	123000	77	108	110	143						
		3	2338	145000	80	118	120	150						
		4	2251	167000	81	129	132	171	Y355L$_2$-10 380V	185				
		5	2078	189000	80	136	139	181						
		6	1862	212000	77	142	145	189	Y450-10	220	10-140×130		130×250	
		7	1602	234000	72	145	148	192						
Y5-51 №25F	960	1	7583	200000	72	584	596	686	Y500-6	800	10-140×140	140×245	140×250	3632
		2	7516	245000	77	664	678	779						
		3	7248	289000	80	728	743	854		900				
		4	6980	333000	81	796	812	934		1000				
		5	6444	377000	80	844	861	1120	Y560-6	1120	9518X4		160×300	
		6	5771	422000	77	878	896	1165		1250				
		7	4967	467000	72	896	914	1189						
Y5-51 №25F	730	1	4385	152000	72	257	262	341	Y450-10	400	10-140×130	140×245	130×250	3632
		2	4346	186000	77	292	298	387						
		3	4191	220000	80	320	327	425		450				
		4	4036	253000	81	350	357	465	Y500-6		10-140×140		140×250	
		5	3726	287000	80	371	379	493		500				
		6	3337	321000	77	386	394	513						
		7	2872	355000	72	394	402	522		560				
Y5-51 №25F	580	1	2768	121000	72	129	132	171	Y450-10	220	10-140×130	140×245	130×250	3632
		2	2744	148000	77	147	150	195						
		3	2646	174000	80	160	163	212						
		4	2547	200000	81	175	178	232		250				
		5	2352	230000	82	188	192	249						
		6	2107	255000	77	194	198	257						
		7	1813	282000	72	197	201	262		355				
Y5-51 №26.5F	730	1	4927	181000	72	344	351	456	Y500-8	280	F2554B 1-180X140	180×245	140×250	3640
		2	4884	227000	77	400	408	530		500				
		3	4710	260000	80	425	434	564						
		4	4534	300000	81	466	476	619		560				
		5	4186	342000	80	497	507	659						
		6	3750	382000	77	517	527	686		710				
		7	3227	422000	72	525	536	697						
Y5-51 №26.5F	580	1	3110	144000	72	173	176	229	Y450-10	250	F2554B 1-180X130	180×245	130×250	3640
		2	3083	176000	77	196	200	260						
		3	2973	208000	80	215	219	285		280				
		4	2862	240000	81	236	240	312		315				
		5	2643	272000	80	250	255	332						
		6	2367	304000	77	260	265	344		355				
		7	2037	350000	72	263	269	350						
Y5-51 №26.5F	480	1	2130	119000	72	98	100	130	Y450-12	220	F2554B 1-180X130	180×245	130×250	3640
		2	2112	146000	77	111	113	148						
		3	2036	172000	80	122	124	161						
		4	1963	198000	81	133	136	177						
		5	1810	225000	80	142	145	188						
		6	1621	251000	77	147	150	195						
		7	1395	278000	72	150	153	199						
Y5-51 №28F	730	1	5500	214000	72	454	463	602	Y500-8	710	F2554B 1-180X140	180×245	140×250	3640
		2	5452	261000	77	513	524	681						
		3	5257	308000	80	563	574	746	Y560-8	800	F2554B 1-180X160		160×300	
		4	5063	356000	81	618	631	820		900				
		5	4673	403000	82	654	668	868						
		6	4186	451000	77	681	695	903						
		7	3602	500000	72	695	709	922						

POPULA

Y5-51(F式)性能表

Y5-51(F式) 锅炉离心风机性能与选用件对照表

机号 N_e	转速 r/min	工况点	全压 Pa	流量 m^3/h	内效率 %	内功率 kW	轴功率 kW	所需功率 kW	电动机 型号	电动机 功率 kW	联轴器 型号或代号	联轴器 风机轴 mm	联轴器 电机轴 mm	滚动轴承型号
Y5-51 No28F	580	1	3472	170000	72	228	232	302	Y450-10	355	F2554B 1-180X130	180×245	130×250	3640
		2	3442	207000	77	257	263	341						
		3	3319	245000	80	283	289	375	Y500-10	400	F2554B 1-180X140		140×250	
		4	3196	283000	81	310	317	411						
		5	2950	320000	80	328	335	435		450				
		6	2642	358000	77	341	348	453						
		7	2274	396000	72	348	355	461						
Y5-51 No28F	480	1	2378	140000	72	128	131	170	Y450-12	220	F2554B 1-180X130	180×245	130×250	3640
		2	2357	172000	77	147	150	194						
		3	2273	203000	80	161	164	213		250				
		4	2184	234000	81	175	179	232						
		5	2020	265000	80	186	190	247						
		6	1810	296000	77	193	197	256	Y500-12	280	F2554B 1-180X140		140×250	
		7	1557	328000	72	197	201	262						
Y5-51 No29.5F	730	1	6106	250000	72	589	601	781	Y560-8	900	9518X4	180×245	160×300	3640
		2	6052	305000	77	666	680	884						
		3	5836	361000	80	732	747	971		1000				
		4	5619	416000	81	802	818	1063	Y630-8	1120			180×300	
		5	5187	472000	80	850	867	1128						
		6	4647	527000	77	883	901	1172		1250				
		7	3999	583000	72	899	918	1193						
Y5-51 No29.5F	580	1	3854	199000	72	296	302	393	Y500-10	450	F2554B 1-180X140	180×245	140×250	3640
		2	3820	242000	77	334	341	443						
		3	3684	287000	80	367	375	487		500				
		4	3547	330000	81	401	410	532		560				
		5	3275	375000	82	426	435	566						
		6	2933	420000	77	444	453	590		630				
		7	2524	463000	72	451	460	598						
Y5-51 No29.5F	480	1	2640	164000	72	167	170	222	Y500-12	280	F2554B 1-180X140	180×245	140×250	3640
		2	2617	201000	77	190	194	252						
		3	2523	237000	80	208	212	276						
		4	2430	274000	81	228	233	303		315				
		5	2243	310000	80	242	247	321						
		6	2009	347000	77	251	257	334		355				
		7	1729	383000	72	256	261	339						
Y5-51 No31.5F	730	1	6962	304000	72	817	833	1083	Y630-8	1120	9518X4	180×245	180×300	3640
		2	6899	371000	77	923	942	1225		1250				
		3	6654	440000	80	1017	1038	1349		1400				
		4	6407	506000	81	1112	1134	1475						
		5	5914	578000	80	1187	1212	1575						
		6	5299	642000	77	1227	1252	1628		1600				
		7	4559	709000	72	1247	1273	1655						
Y5-51No31.5F	580	1	4395	242000	72	410	418	544	Y500-12	630	F2554B 1-180X140	180×245	140×250	3640
		2	4356	295000	77	464	473	615						
		3	4200	349000	80	509	520	675	Y560-10	710	F2554B 1-180X160		160×300	
		4	4045	403000	81	559	570	742		800				
		5	3734	460000	82	597	609	791						
		6	3345	510000	77	615	628	816		900				
		7	2878	564000	72	626	639	831						
	480	1	3010	200000	72	232	237	308	Y500-12	400	F2554B 1-180X140	180×245	140×250	3640
		2	2983	244000	77	263	268	348						
		3	2877	289000	80	289	295	383						
		4	2770	333000	81	316	323	420		450				
		5	2557	380000	80	338	345	448						
		6	2291	422000	77	349	356	463	Y560-12	500	9518X4		160×300	
		7	1971	466000	72	355	362	470						

外形及安装尺寸

G/Y5-51№8F~31.5F 外形及安装尺寸图

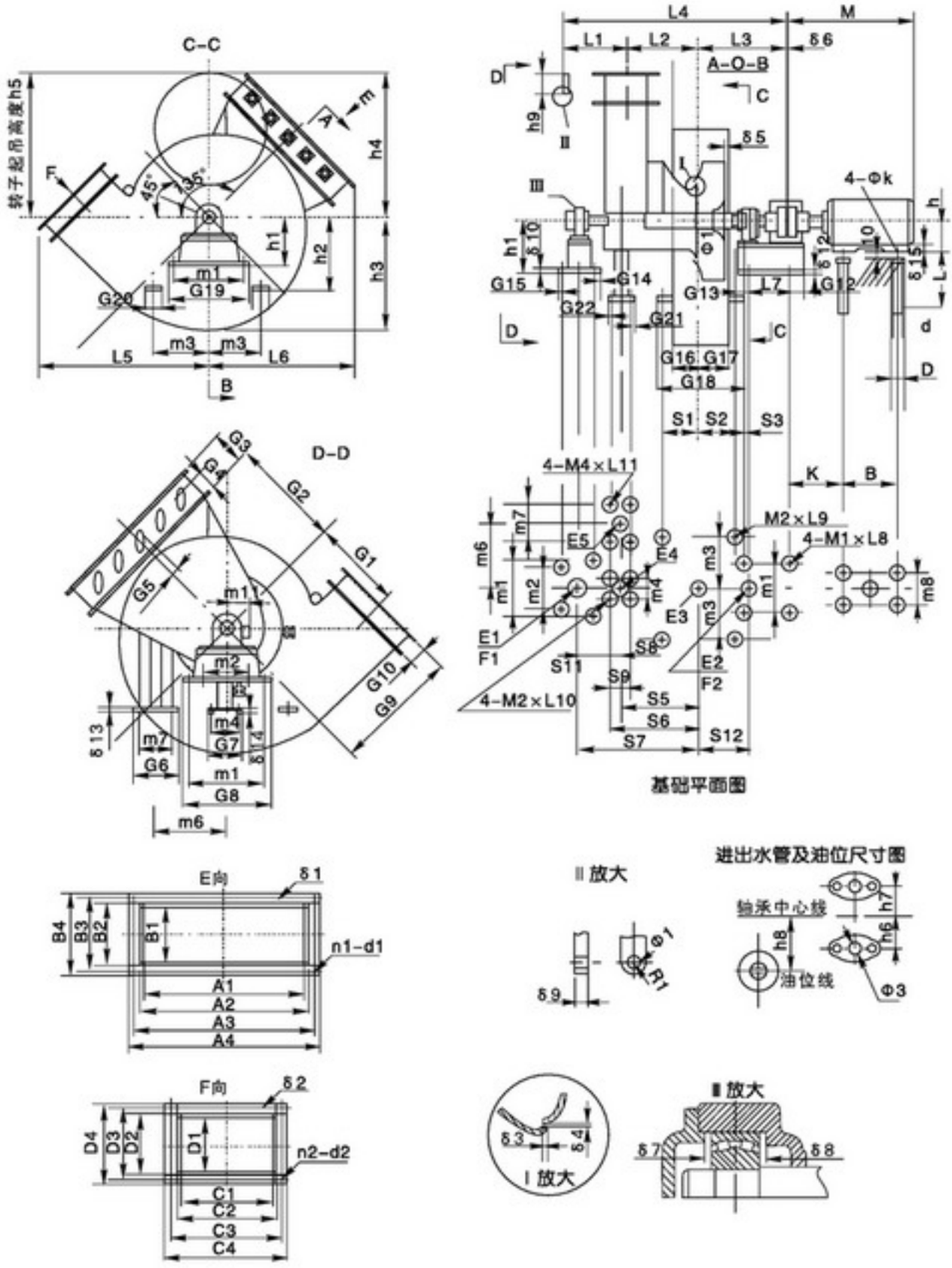

POPULA

外形及安装尺寸

G/Y5-51№8F-31.5F 外形及安装尺寸表

机号	进气口尺寸										出气口尺寸									
	A1	A2	A3	A4	B1	B2	B3	B4	N1-d1	δ_1	C1	C2	C3	C4	D1	D2	D3	D4	N2-d2	δ_1
8	1002	1012	1064	1112	400	410	462	510	22-φ15	8	524	536	588	636	403	415	465	515	14-φ15	6
9	1127	1137	1192	1237	450	460	516	560	24-φ15	8	590	602	655	702	454	466	516	566	18-φ15	6
10	1252	1262	1314	1362	500	510	560	610	26-φ15	8	655	667	720	767	504	516	564	616	18-φ15	6
11	1377	1387	1440	1487	550	560	612	660	26-φ15	8	(729) 721	741	792	841	554	566	616	666	20-φ15	12
12	1502	1512	1570	1612	600	610	660	710	30-φ15	8	(794) 786	806	858	906	605	617	665	717	22-φ15	12
13	1628	1640	1705	1760	650	662	725	782	32-φ19	10	(860) 852	872	938	992	655	667	730	787	24-φ19	12
14	1753	1765	1836	1885	700	712	775	832	34-φ19	10	(925) 917	937	1001	1057	706	718	780	838	26-φ19	12
15	1878	1890	1950	2010	750	762	822	882	38-φ19	10	(992) 983	1007	1072	1127	756	772	834	892	28-φ19	14
16	2003	2015	2085	2135	800	812	876	932	42-φ19	10	(1056) 1048	1072	1136	1192	806	822	882	942	28-φ19	14
17	2128	2144	2220	2284	850	866	936	1026	42-φ19	12	(1122) 1114	1138	1215	1278	857	873	945	1013	32-φ19	14
18	2254	2270	2340	2410	900	916	987	1056	44-φ19	12	(1187) 1179	1203	1278	1343	907	923	994	1063	32-φ19	14
19	2379	2395	2475	2535	950	966	1036	1106	44-φ19	12	(1257) 1245	1273	1350	1413	958	974	1048	1114	34-φ19	14
20	2504	2520	2592	2660	1000	1016	1029	1156	46-φ19	12	(1322) 1310	1338	1410	1478	1008	1024	1096	1164	36-φ19	14
21	2629	2645	2737	2805	1050	1066	1152	1226	50-φ24	12	(1384) 1376	1404	1490	1564	1058	1079	1160	1238	36-φ24	16
22	2754	2770	2856	2930	1100	1116	1200	1276	50-φ24	12	(1449) 1441	1469	1551	1629	1109	1129	1215	1289	40-φ24	16
23.5	2942	2958	3042	3118	1175	1191	1272	1351	52-φ24	12	(1551) 1539	1571	1650	1731	1184	1204	1287	1364	40-φ24	16
25	3130	3146	3240	3306	1250	1266	1350	1426	54-φ24	12	(1650) 1638	1670	1752	1830	1260	1280	1360	1440	44-φ24	16
26.5	3318	3338	3439	3518	1325	1345	1440	1525	56-φ24	14	(1746) 1736	1768	1859	1948	1336	1356	1450	1536	46-φ24	16
28	3506	3526	3620	3706	1400	1420	1510	1600	60-φ24	14	(1854) 1834	1874	1974	2054	1411	1431	1529	1611	50-φ24	20
29.5	3694	3714	3820	3894	1475	1495	1890	1675	60-φ24	14	(1952) 1932	1972	2072	2152	1487	1507	1606	1687	50-φ24	20
31.5	3944	3964	4074	4144	1575	1595	1690	1775	62-φ24	14	(2083) 2063	2103	2198	2283	1588	1608	1705	1788	50-φ24	20

基础尺寸											
S1	S2	S3	S4	S5	S6	S7	S8	S9	S10	S11	S12
400	400	35	387	514.5	669	960	150	140	60	135	480
425	425	53	387	566	727	1027	150	140	60	135	523
450	450	38	387	623	791	1077	150	140	60	135	533
500	500	42	387	680	855	1113	150	160	60	135	587
540	540	33	387	737.5	919	1212	150	160	60	135	588
565	565	38	632	745.5	984	1337	240	190	90	180	663
590	590	70	632	803	1048	1400	240	190	90	180	720
615	615	65	632	862	1114	1470	240	190	90	180	740
640	640	60	632	919	1178	1540	240	190	90	180	760
675	675	85	875	928.5	1244	1650	340	220	100	280	850
700	700	80	875	985.5	1308	1730	340	220	100	280	870
725	725	85	875	1043	1372	1780	340	220	100	280	900
750	750	80	875	1100	1436	1840	340	220	100	280	920
775	775	73	875	1109	1502	1902	440	250	100	280	938
800	800	78	875	1166.5	1566	1972	440	250	100	280	968
850	850	68	875	1251.5	1662	2052	440	250	100	280	1008
900	900	38	875	1338	1768	2172	440	250	100	280	1028
925	925	73	960	1376.5	1856	2272	520	300	150	325	1098
975	975	53	960	1461.5	1952	2362	520	300	150	325	1128
1000	1000	68	960	1548	2048	2462	520	300	150	325	1168
1075	1075	23	960	1662.5	2176	2592	520	300	150	325	1198

风机型号	电动机机座号	H	K	b	m8	L	d	D	φK	δ15	M	垫板代号
G/Y5-51№ 8F 9F 10F	Y160L	160	165	254	254	150	40	72	15	22	645	3912-002
	Y180M	180	178	241	279	150	40	72	15	24	670	
	Y180L	180	178	279	279	150	40	72	15	24	710	
	Y200L	200	190	305	318	180	45	85	19	27	775	3912-003
	Y225M	225	236	311	356	180	45	85	19	27	845	
	Y250M	250	255	349	406	220	55	110	24	33	930	3912-005
	Y160M	160	165	210	254	150	40	72	15	22	600	3912-002
	Y225S	225	236	286	356	180	45	85	19	27	820	3912-003
11F 12F	Y280S	280	277	368	457	220	55	110	24	38	1000	3912-005
	Y280M	280	277	419	457	220	55	110	24	38	1050	
	Y200L	200	190	305	318	200	45	85	19	27	775	3912-003
	Y225M	225	236	311	356	200	45	85	19	27	845	
	Y315S	315	336	406	508	280	70	135	28	45	1220	3912-007
	Y315M	315	336	457	508	280	70	135	28	45	1270	
	Y250M	250	255	349	406	220	55	110	24	33	930	3912-005

注：基础施工时必须按电动机尺寸校核。

外形及安装尺寸

G/Y5-51№8F~31.5F 外形及安装尺寸表

机号	基础尺寸						静载荷					动载荷	
	m1	m2	m3	m5	m6	m7	E1	E2	E4	E5	E6	F1	F2
8	510	400	440	200	480	300	1913N	2884N	3885N	1246N	1020N	1249N	2498N
9	510	400	460	200	540	340	1964	3069	4522	1435	1174	1329	2791
10	510	400	500	200	600	340	2140	3201	7155	1617	1323	1754	3573
11	510	400	550	200	660	400	2321	3742	7760	1754	1435	1903	3875
12	510	400	600	200	720	400	2514	4157	8643	2272	1859	2215	4544
13	820	620	650	340	780	530	7118	10499	10997	3297	2697	4367	8867
14	820	620	700	340	840	530	7329	11036	12047	6626	5427	4708	9350
15	820	620	750	340	900	530	10291	12074	16127	4176	3417	5548	11021
16	820	620	800	340	960	530	8094	12704	18600	4608	3770	5939	12033
17	1110	800	850	480	1020	620	13701	20124	20552	7106	5814	3549	6889
18	1110	800	900	480	1080	620	13911	20777	22190	7683	6286	3699	7356
19	1110	800	950	480	1140	620	14127	21149	25781	8584	7023	3851	7617
20	1110	800	1000	480	1200	620	15084	23184	27144	9145	7483	4532	9094
21	1110	800	1050	620	1260	700	17426	28053	36199	11654	9535	6195	12522
22	1110	800	1100	620	1320	700	17906	29113	38583	12086	9888	6535	13272
23.5	1110	800	1175	620	1410	700	18392	31617	45548	13527	11067	7306	15051
25	1110	800	1250	620	1500	700	19612	33078	50845	14908	12197	7740	16091
26.5	1300	1000	1325	760	1590	900	30729	48801	57065	20589	16846	5969	12317
28	1300	1000	1400	760	1680	900	32111	52059	70220	22105	18086	6524	13626
29.5	1300	1000	1475	760	1770	900	32606	53329	77479	24118	19733	6722	14134
31.5	1300	1000	1550	760	1890	900	35790	54197	86838	26416	21613	7116	15359

基础尺寸																	
L1	L2	L3	L4	L5	L6	L7	G1	G2	G3	G4	G5	G6	G7	G8	G9	G10	G11
396	609	762	1767	1128	998	45	551	640	216	112	10	360	250	570	726	206	–
420	666	805	1891	1249	1118	45	619	720	242	126	11	400	250	570	796	206	–
445	723	815	1983	1363	1237	45	688	800	268	140	12	400	250	570	856	206	–
470	780	869	2119	1488	1320	45	757	880	294	154	14	460	250	570	927	212	–
497	837	870	2204	1606	1475	45	826	960	320	168	15	460	250	570	992	212	–
552	896	1218	2666	1731	1604	60	895	1040	348	182	16	600	400	890	1057	212	269.6
577	953	1275	2805	1849	1723	60	964	1120	374	196	17	600	400	890	1122	212	269.6
602	1012	1295	2909	1969	1842	60	1032	1200	400	210	18.6	600	400	890	1189	214	269.6
627	1069	1315	3011	2077	1961	60	1101	1280	426	224	20	600	400	890	1254	214	269.6
689	1128	1500	3317	2212	2089	90	1170	1360	452	238	21	700	540	1250	1319	214	324.6
714	1186	1520	3420	2330	2208	90	1239	1440	478	252	22.3	700	540	1250	1384	214	324.6
739	1243	1550	3532	2449	2329	90	1308	1520	506	266	23.6	700	540	1250	1449	214	324.6
764	1300	1570	3634	2567	2448	90	1377	1600	532	280	24.8	700	540	1250	1514	214	324.6
799	1359	1588	3746	2693	2478	90	1445	1680	422	230	19.5	800	680	1250	1581	216	324.6
824	1416	1618	3858	2810	2593	90	1514	1760	442	240	20	800	680	1250	1646	216	324.6
861	1502	1658	4021	2989	2765	90	1618	1880	472	255	20	800	680	1250	1744	216	324.6
899	1588	1678	4165	3166	2938	90	1721	2000	502	270	21	800	680	1250	1841	216	324.6
976.5	1676	1808	4461	3349	3043	100	1824	2120	424	230	21	1000	840	1450	1938	216	389.6
1014	1762	1838	4614	3531	3208	100	1927	2240	444	240	21	1000	840	1450	5040	220	389.6
1051.5	1848	1878	4778	3708	3374	100	2030	2360	464	250	22	1000	840	1450	2138	220	389.6
1101.5	1962	1908	4972	3944	3596	100	2168	2520	494	260	21.5	1000	840	1450	2268	220	389.6

机号	地脚螺栓部				安装间隙						飞轮矩（不包电机）GD2	调节门胀力矩	转子重量	风机重量不包电机
	8-M,XL8	4-M,XL9	4-M,XL10	4-M,XL11	5.3	5.4	5.5	5.6	5.7	5.8	Kg-m²	Kg-m	Kg	Kg
8	M42X400	M30X500	M20X300	M20X300	8	2-5.2	42	2-10	4	4	24	25	237	1190
9	M42X400	M30X500	M20X300	M20X300	9	2-5.2	42	2-10	4	4	38	25	261	1319
10	M42X400	M30X500	M20X300	M20X300	10	2-5.2	42	2-10	4	4	54	25	281	1443
11	M42X400	M30X500	M20X300	M20X300	11	2-6.4	44	2-10	4	4	101	25	366	1878
12	M42X400	M30X500	M20X300	M20X300	12	2-6.4	48	2-10	4	4	126	60	428	2085
13	M30X630	M30X630	M24X400	M24X400	13	2-6.7	56	2-12	10	5	276	60	838	3717
14	M30X630	M30X630	M24X400	M24X400	14	2-6.7	56	2-12	10	5	344	60	980	3956
15	M30X630	M30X630	M24X400	M24X400	15	2-6.7	60	2-12	10	5	522	160	1049	4641
16	M30X630	M30X630	M24X400	M24X400	16	2-6.7	64	2-12	10	5	697	160	1138	5098
17	M36X800	M36X800	M24X500	M24X500	17	2-7.75	68	2-15	15	16	902	160	1499	7149
18	M36X800	M36X800	M24X500	M24X500	18	2-7.75	72	2-15	15	16	1120	160	1587	7524
19	M36X800	M36X800	M24X500	M24X500	19	2-7.75	76	2-15	15	16	1375	160	1647	8120
20	M36X800	M36X800	M24X500	M24X500	20	2-7.75	80	2-15	15	16	1673	160	1952	8672
21	M36X800	M42X800	M24X500	M24X500	21	2-8.75	84	2-15	15	16	2787	160	2687	10882
22	M36X800	M42X800	M24X500	M24X500	22	2-8.75	88	2-15	15	16	3382	160	2844	11383
23.5	M36X800	M42X800	M24X500	M24X500	23.5	2-8.75	94	2-15	15	16	4369	160	3210	12743
25	M36X800	M42X800	M24X500	M24X500	25	2-8.75	100	2-15	15	16	5656	250	3422	13767
26.5	M42X1000	M42X1000	M30X630	M30X630	26.5	2-10	106	2-15	20	17	8376	250	4661	18308
28	M42X1000	M42X1000	M30X630	M30X630	28	2-10	112	2-15	20	17	10586	250	5134	20478
29.5	M42X1000	M42X1000	M30X630	M30X630	29.5	2-10	118	2-15	20	17	12855	250	5314	21775
31.5	M42X1000	M42X1000	M30X630	M30X630	31.5	2-10	126	2-15	20	17	16482	250	5727	23362

POPULA

外形及安装尺寸

G/Y5-51№8F~31.5F 外形及安装尺寸表

机号	外形尺寸																			
	G12	G13	G14	G15	G16	G17	G18	G19	G20	G21	G22	h1	h2	h3	h4	h5	h6	h7	h8	h9
8	55	55	40	40	207.5	207.5	900	570	120	25	30	375	650	754	998	1100	–	–	–	100
9	55		40	40	233	233	950	570	140	25	30	375	680	848	1118	1200	–	–	–	100
10	55	55	40	40	258	258	1000	570	140	25	30	375	720	941	1237	1300	–	–	–	100
11	55	55	40	40	283	283	1100	570	140	25	30	375	800	1039	1320	1500	–	–	–	100
12	55	55	40	40	308.5	308.5	1200	570	140	25	30	375	880	1132	1475	1600	–	–	–	100
13	80	80	50	50	333.5	333.5	1250	890	180	30	35	580	900	1226	1604	1700	60	60	95	120
14	80	80	50	50	359	359	1300	890	180	30	35	580	950	1319	1723	1800	60	60	95	120
15	80	80	50	50	386	386	1350	890	200	30	35	580	1000	1415	1842	2000	60	60	95	120
16	80	80	50	50	411	411	1400	890	200	30	35	580	1100	1508	1961	2100	60	60	95	120
17	100	100	95	65	436.5	436.5	1500	1250	220	30	40	735	1150	1602	2089	2250	85	85	125	150
18	100	100	95	65	461.5	461.5	1550	1250	220	30	40	735	1200	1695	2208	2400	85	85	125	150
19	100	100	95	65	487	487	1600	1250	240	30	40	735	1250	1791	2329	2500	85	85	125	150
20	100	100	95	65	512	512	1650	1250	240	30	40	735	1300	1884	2448	2600	85	85	125	150
21	100	100	95	65	539	539	1700	1250	260	30	50	735	1350	1978	2478	2750	85	85	125	170
22	100	100	95	65	564.5	564.5	1750	1250	280	30	50	735	1450	2071	2593	2900	85	85	125	170
23.5	100	100	95	65	602	602	1850	1250	300	30	50	735	1550	2213	2765	3100	85	85	125	170
25	100	100	95	65	640	640	1950	1250	320	30	50	735	1650	2354	2938	3300	85	85	125	170
26.5	125	125	75	75	678	678	2000	1450	340	40	50	910	1750	2494	3043	3500	85	85	155	200
28	125	125	75	75	715.5	715.5	2100	1450	360	40	50	910	1850	2638	3208	3700	85	85	155	200
29.5	125	125	75	75	753.5	753.5	2150	1450	380	40	50	910	1950	2778	3374	3900	85	85	155	200
31.5	125	125	75	75	804	804	2300	1450	400	40	50	910	2050	2945	3596	4100	85	85	155	200

基础尺寸										
δ9	δ10	δ11	δ12	δ13	δ14	φ1	φ2	φ3	φ4	R1
10	35	16	35	10	10	800	13.5	–	G¼	18
10	35	16	35	10	10	900	13.5	–	G¼	18
10	35	16	35	10	10	1000	13.5	–	G¼	18
10	35	18	35	12	10	1100	13.5	–	G¼	18
10	35	18	35	12	10	1200	13.5	–	G¼	18
10	50	18	50	14	12	1300	17.5	40	–	20
10	50	18	50	14	12	1400	17.5	40	–	20
10	50	20	50	14	12	1500	17.5	40	–	20
10	50	20	50	14	12	1600	17.5	40	–	20
12	60	20	60	16	16	1700	22	40	–	22
12	60	20	60	16	16	1800	22	40	–	22
12	60	20	60	16	16	1900	22	40	–	22
12	60	20	60	16	16	2000	22	40	–	22
12	60	22	60	20	16	2100	26	40	–	22
12	60	22	60	20	16	2200	26	40	–	22
12	60	22	60	20	16	2350	26	40	–	22
12	60	22	60	20	16	2500	26	40	–	22
16	70	22	70	20	20	2650	32	40	–	27
16	70	26	70	20	20	2800	32	40	–	27
16	70	26	70	20	20	2950	32	40	–	27
16	70	26	70	20	20	3150	32	40	–	27

风机型号	电动机机座号	H	K	b	m8	L	d	D	φK	δ15	M	垫板代号
G/Y5-51№ 8F 9F 10F	Y315L	315	380	508	508	280	70	135	28		1340	3912-007
	Y355	355	519	900	630	280	70	135	28	30		
	Y315S	315	380	406	508	280	70	135	28	45	1220	
	Y315M	315	380	457	508	280	70	135	28	45	1270	
	Y400	400	559	1000	710	380	85	165	35	30		3912-010
	Y280M	280	321	419	457	220	55	110	24	38	1050	3912-005
	Y250M	250	299	349	406	220	55	110	24	33	930	
	Y280S	280	321	368	457	220	55	110	24	38	1000	
11F 12F	Y355M	355	344	560	610	280	70	135	28	40	1620	3912-007
	Y355	355	405	900	630	280	70	135	28	30		
	Y315M	315	266	457	508	280	70	135	28	45	1270	
	Y315L	315	266	508	508	280	70	135	28		1340	
	Y400	400	445	1000	710	380	85	165	35	30		3912-010
	Y450-6	450	485	1120	800	380	85	165	35	45		
	Y315S	315	266	406	508	280	70	135	28	45	1220	3912-007
G/Y5-51№ 21F 22F 23.5F 25	Y450-6	450	485	1120	800	380	85	165	35	30		3912-010
	Y400	400	445	1000	710	380	85	165	35	30		
	Y355M	355	344	560	610	280	70	135	28	40	1620	3912-007
	Y355L	355	344	630	610	280	70	135	28	40	1690	
	Y500-6	500	605	1250	900	420	90	175	42	30		3912-011
	Y560-6	560	680	1400	1000	420	90	175	42	36		
	Y315M	315	266	457	508	280	70	135	28	45	1270	3912-007
26.5F 28F 29.5F 31.5F	Y500-8	500	590	1250	900	420	90	175	42	30		3912-011
	Y560-8	560	665	1400	1000	420	90	175	42	39		
	Y450-8	450	470	1120	800	380	85	165	35	30		3912-010
	Y630-8	630	695	1600	1200				48	36		

6－51 G/Y6-51系列

锅炉离心送/引风机

6-51/G/Y6-51 SERIES

BOILER CENTRIFUGAL BLOWER/FAN

产品概述

6-51 型A式离心通风机，它适用于高压小流量通风系统，介质温度100℃以下均可选用。G/Y6-51型锅炉送/引风机适用于火力发电厂中2 t / h—670 t / h蒸气锅炉的送引风机系统，亦可满足流化床炉高压头性能参数之需求，该系列风机也可用于除尘、矿井通风及一般通风系统。

送风机输送的介质为空气，引风机输送的介质为烟气或含杂质颗粒之气体。含杂质浓度小于200 mg/m³时可用四年以上，如含杂质大也使用，但使用寿命相对缩短，送引风机最高使用温度不得超250℃。

风机的形式

1.该风机分为A式为电机直联传动，D式即悬臂式单进气结构,F式为双支承单进气结构。

2.送、引风机通常制成单吸型式。机号№8 D～29.5D各20个机号共40个规格。机号№8 F～31.5F各21个机号共42个规格。

3.每种风机又可制成左旋或右旋两种型式，从电机一端正视，凡叶轮按顺时针方向旋转者均称为右旋风机，以“右”表示，反之，称为左旋风机，以“左”表示。

风机的出风口位置，以机壳的出口角度表示。

传动方式为D式，即悬臂结构，电机与风机连接采用弹性联轴器直联传动。

产品全称举例如下：G6-511№18 D 右45°。

Y6-511№18 F 左45°/135°

其中，G、Y分别表示锅炉送风机与锅炉引用机，6为最高效率点的压力系数10倍化整，51为比转数，№18表示叶轮直径为18000mm,出风口45° / 进风口135°。

风机的结构

A式风机由叶轮、机壳及进风口和电动机组成。并具有完整底座，底座下可放置减振器。

1. 叶轮均为单板式叶片，5种后向，3种前向叶片，叶轮经过静动平衡校正，因而运转平稳安全可靠。

2.机壳与电动机底座连接一体，机壳设有加强筋有很好的刚性，适合高转速运行。

3. 进风口采用冲压成形，有较好的流线形，使气体顺利进入叶轮。

D/F式风机结构特点：

1)高效工况范围宽，机号排列密集，容易选到高效工况点。

2)采用后向叶片的叶轮，结构简单，维修方便。

3)大机号机壳带中分面检修方便、可垂直吊出转子进行检修。

4)调心式轴向和径向调节门，该调节门调节灵活、省力、安全可靠，保证了执行机构不过载。

5)防漏油轴承箱选用了进口轴承，并采用搭接式甩油环，将高速旋转的轴承带起的油甩至轴承箱内壁，流回油池；半圆式铝质油封，除方便检修和防止摩擦事故外，可沿轴向增大阻力，将部分稀油截回油池；外侧压盘根是将少量的稀油挡住；轴承箱上部设有通气塞，减少了轴承箱里的微正压，保证了不漏油，防尘性能好。

风机的性能曲线图

G6－51－№8~31.5 F 系列性能曲线图

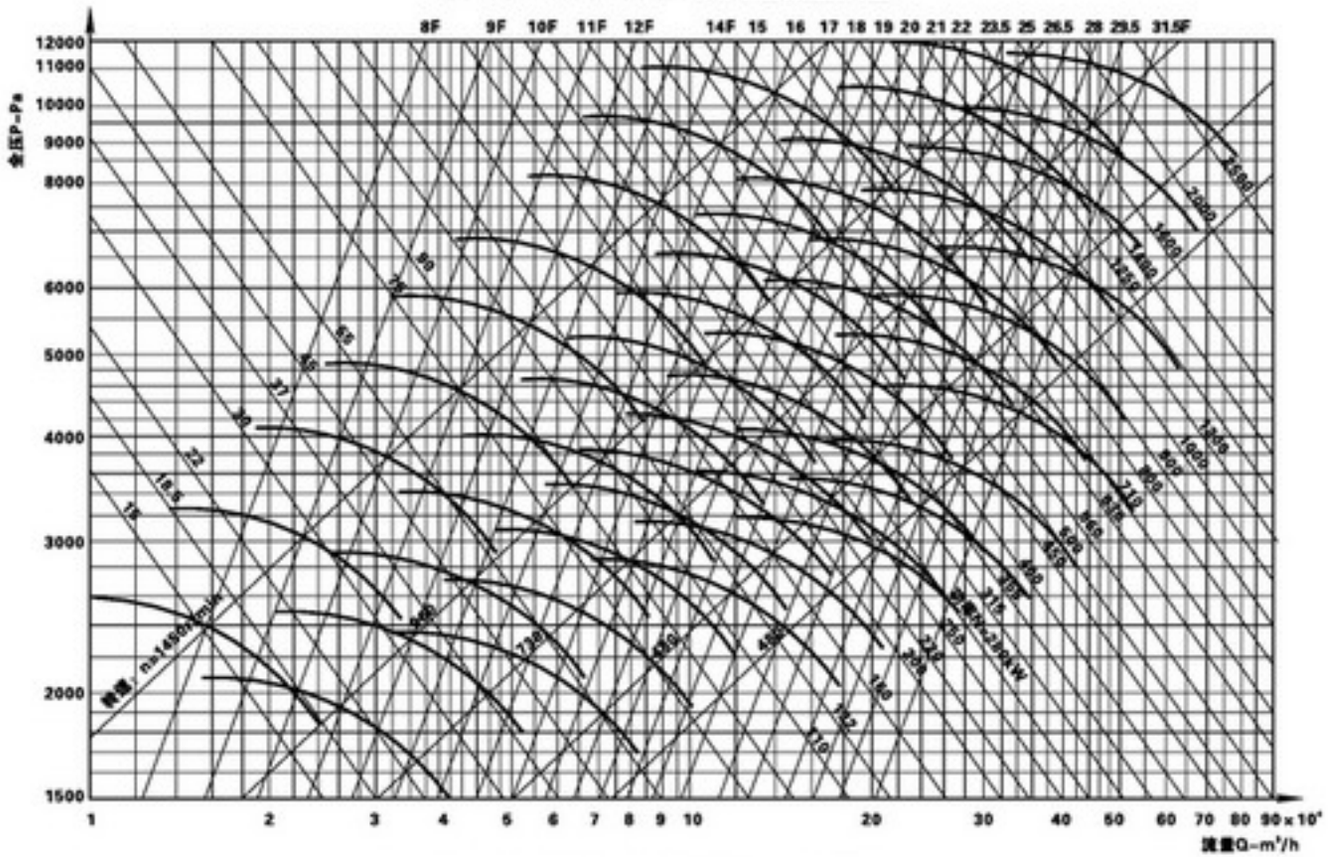

Y6－51－№8~31.5 F 系列性能曲线图

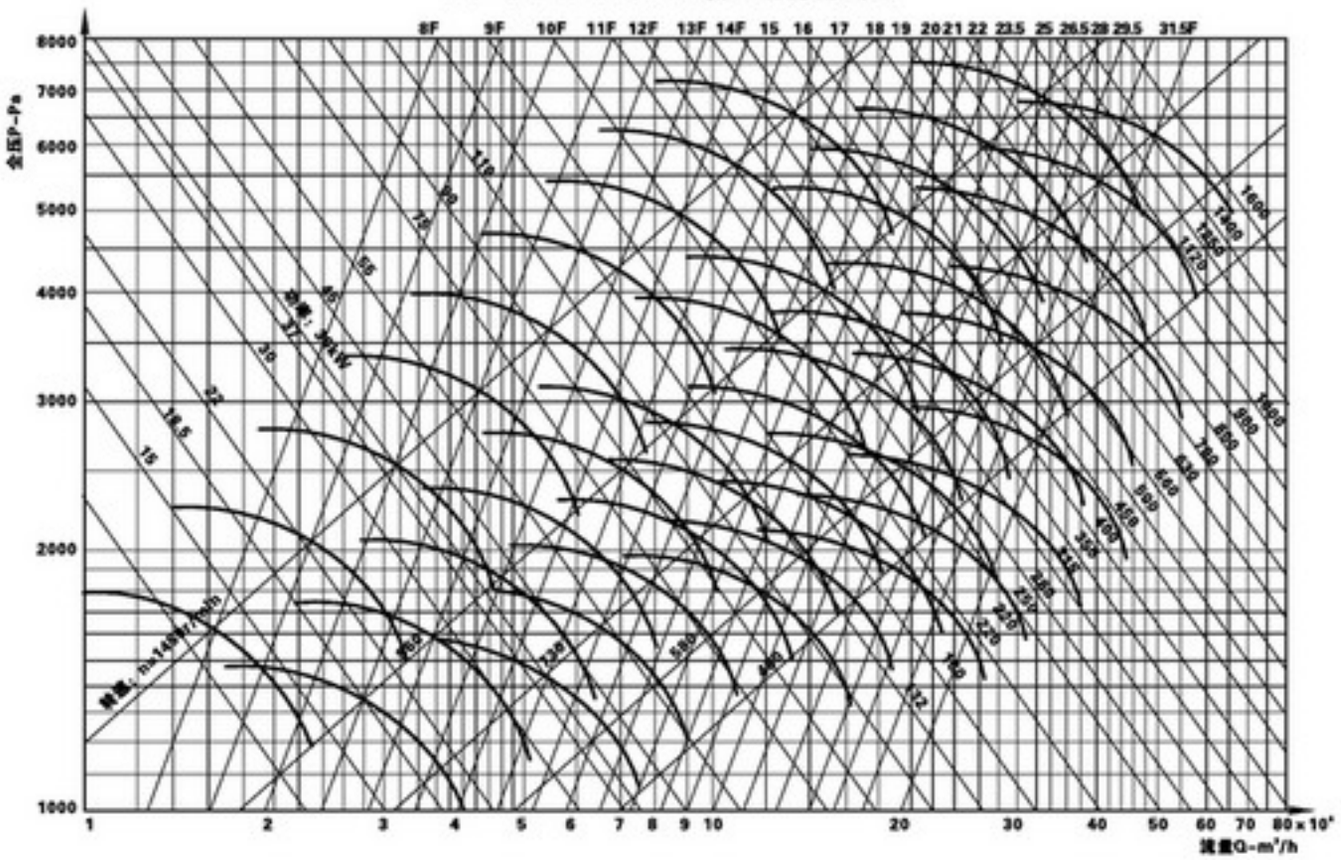

G6-51(D式)性能表

G6-51(D式) 锅炉离心风机性能与选用件对照表

机号	转速 r/min	工况点	全压 Pa	流量 m³/h	内效率 %	内功率 kW	轴功率 kW	所需功率 kW	电动机 型号	电动机 功率 kW	联轴器 型号或代号	联轴器 风机轴	联轴器 电机轴	滚动轴承型号
8D	1450	1	2745	11000	75	11.2	11.4	13.1	Y160L-4 380V	15	5-65×42	65×140	42×110	3616
		2	2701	13200	78	12.7	13	14.9						
		3	2612	15400	81	13.8	14.1	16.2	Y180M-4 380V	18.5	5-65×48		48×110	
		4	2479	17600	83	14.6	14.8	17						
		5	2346	19800	82	15.7	16.1	18.5	Y180L-4 380V	22				
		6	2214	22000	80	16.9	17.3	19.8						
		7	2036	24200	77	17.8	18.1	20.9						
		8	1859	26400	74	18.4	18.8	21.6						
9D	1450	1	3474	15700	75	20.2	20.6	23.7	Y200L-4 380V	30	5-65×55	65×140	55×110	3616
		2	3418	18800	78	22.9	23.4	26.9						
		3	3306	21900	81	24.8	25.3	29.1						
		4	3138	25000	83	26.3	26.8	30.8						
		5	2969	28100	82	28.3	28.8	33.2	Y225M-4 380V	45	5-65×60		60×140	
		6	2801	31300	80	30.4	31.1	35.7						
		7	2577	34400	77	32	32.6	37.5						
		8	2353	37500	74	33.1	33.8	38.9						
10D	1450	1	4289	21500	75	34.2	34.9	40.1	Y225M-4 380V	45	5-65×60	65×140	60×140	3616
		2	4220	25800	78	38.8	39.6	45.5						
		3	4081	30000	81	42	42.8	49.3						
		4	3874	34300	83	44.5	45.4	52.2	Y250M-4 380V	55	5-65×65		65×140	
		5	3666	38600	82	47.9	48.9	56.3	Y280S-4 380V	75	5-65×75		75×140	
		6	3459	42900	80	51.5	52.6	60.5						
		7	3182	47200	77	54.2	55.3	63.6						
		8	2905	51500	74	56.2	57.3	65.9						
11D	1450	1	5190	28600	75	55	56	65	Y280S-4 380V	75	6-75×75	75×140	75×140	3620
		2	5106	34300	78	62	64	73						
		3	4938	40000	81	68	69	79	Y280M-4 380V	90				
		4	4688	45700	83	72	73	84						
		5	4436	51400	82	77	79	91	Y315S-4 380V	110	7-75×80		80×170	
		6	4185	57100	80	83	85	97						
		7	3850	62800	77	87	89	102						
		8	3515	68500	74	90	92	106						

机号	转速 r/min	工况点	全压 Pa	流量 m³/h	内效率 %	内功率 kW	轴功率 kW	所需功率 kW	电动机 型号	电动机 功率 kW	联轴器 型号或代号	联轴器 风机轴	联轴器 电机轴	滚动轴承型号
11D	960	1	2275	18900	75	15.9	16.3	18.7	Y2002L-4 380V	22	6-65×55	75×140	55×110	3620
		2	2238	22700	78	18.1	18.5	21.2						
		3	2614	26500	81	19.7	20.1	23.1	Y225M-6 380V	30	6-75×60		60×140	
		4	2055	30300	83	20.8	21.3	24.5						
		5	1944	34000	82	22.4	22.8	26.3						
		6	1834	37800	80	24.1	24.6	28.2						
		7	1688	41600	77	25.3	25.8	29.7						
		8	1541	45400	74	26.3	26.8	30.8						
12D	1450	1	6176	37100	75	85	87	100	Y315S-4 380V	110	7-75×80	75×140	80×170	3620
		2	6077	44600	78	97	98	113						
		3	5877	51800	81	104	107	123	Y315M1-4 380V	132				
		4	5579	59300	83	111	113	130						
		5	5279	66700	82	119	122	140	Y315M2-4 380V	160				
		6	4981	74100	80	128	131	150						
		7	4582	81600	77	135	138	158						
		8	4183	89000	74	140	143	164						
12D	960	1	2707	24600	75	24.7	25.2	28.9	Y250M-6 380V	37	6-75×65	75×140	65×140	3620
		2	2664	29500	78	28	28.6	32.8						
		3	2576	34300	81	30.3	30.9	35.6	Y280S-6 380V	45	6-75×75		75×140	
		4	2445	39300	83	32.2	32.8	37.7						
		5	2314	44200	82	34.6	35.4	40.7						
		6	2183	49100	80	37.2	38	43.7						
		7	2008	54100	77	39.2	40	46	Y280M-6 380V	55				
		8	1834	59000	74	40.6	41.4	47.7						
13D	1450	1	7248	47200	75	127	129	149	Y315M$_1$-4 380V	185	7-75×90	75×140	90×170	3620
		2	7132	56700	78	144	147	169						
		3	6897	65900	81	156	159	183	Y315M$_2$-4 380V	200				
		4	6547	75400	83	165	169	194						
		5	6196	84800	82	178	182	209	Y355-4 6000V	200	9507×4		100×210	
		6	5846	94300	80	191	195	225						
		7	5378	104000	77	202	206	237		250				
		8	4909	113000	74	208	212	244						

注：进口压力P=101325Pa，进口温度 t=20℃，介质密度ρ=1.2kg/m³。

POPULA

G6-51(D式)性能表

G6-51(D式) 锅炉离心风机性能与选用件对照表

机号	转速 r/min	工况点	全压 Pa	流量 m³/h	内效率 %	内功率 kW	轴功率 kW	所需功率 kW	电动机 型号	电动机 功率 kW	联轴器 型号或代号	联轴器 风机轴	联轴器 电机轴	滚动轴承型号
13D	960	1	3177	31200	75	36.7	37.5	43.1	Y280M-6 380V	55	7-75×75	75×140	75×140	3620
		2	3126	37500	78	41.7	42.6	49						
		3	3023	43700	81	45.3	46.2	53.2						
		4	2870	50000	83	48	49	56.4	Y315S-6 380V	75	7-75×80		80×170	
		5	2716	56200	82	52	53	61						
		6	2563	62400	80	55.5	56.1	65						
		7	2357	68700	77	58.4	59.6	69						
		8	2152	74900	74	60.5	61.7	71						
14D	1450	1	8406	58900	75	183	187	215	Y355-4	250	9507×4	105×210	100×210	SKF 6324 22324 CC/W33
		2	8270	70700	78	208	212	244						
		3	7999	82500	81	226	231	266		280				
		4	7592	94200	83	239	244	281		315				
		5	7186	106000	82	258	263	303						
		6	6779	118000	80	278	283	326	Y400-4	355			110×210	
		7	6237	130000	77	293	298	343						
		8	5694	141000	74	301	308	354						
14D	960	1	3685	39000	75	53	54	62	Y315S-6 380V	75	7-105×80	105×210	80×170	SKF 6324 22324 CC/W33
		2	3825	46900	78	60	61	70						
		3	3506	54500	81	66	67	77	Y315M1-6 380V	90				
		4	3328	62300	83	69	71	81						
		5	3149	70200	82	75	76	88						
		6	2972	78100	80	81	82	95	Y315M2-6 380V	110				
		7	2734	86100	77	85	87	100						
		8	2496	93400	74	88	89	103						
15D	1450	1	9650	72400	75	259	264	304	Y400-4	355	8-105×110	105×210	110×210	SKF 6324 22324 CC/W33
		2	9494	86900	78	294	300	345						
		3	9183	101000	81	318	325	373		400				
		4	8716	116000	83	338	345	397						
		5	8248	130000	82	363	371	426		450				
		6	7782	144000	80	389	397	457						
		7	7159	158000	77	408	416	479		500				
		8	6537	172000	74	422	431	495						

机号	转速 r/min	工况点	全压 Pa	流量 m³/h	内效率 %	内功率 kW	轴功率 kW	所需功率 kW	电动机 型号	电动机 功率 kW	联轴器 型号或代号	联轴器 风机轴	联轴器 电机轴	滚动轴承型号
15D	960	1	4230	48100	75	75	77	88	Y315M2-6 380V	110	8-105×80	105×210	80×170	SKF 6324 22324 CC/W33
		2	4162	57700	78	86	87	100						
		3	4025	66900	81	92	94	108						
		4	3821	76800	83	98	100	115	Y315M3-6 380V	132				
		5	3616	86100	82	105	108	124						
		6	3412	96000	80	114	116	133	Y315M$_2$-6 380V	160	8-105×90		90×170	
		7	3138	105000	77	119	121	139						
		8	2865	115000	74	124	126	145						
15D	730	1	2446	36600	75	33.2	33.8	33.9	Y28M-8 380V	45	7-105×75	105×210	75×140	SKF 6324 22324 CC/W33
		2	2470	43900	78	38.6	39.4	45.3						
		3	2327	50900	81	40.6	41.4	47.7	Y315S-8 380V	55				
		4	2209	58400	83	43.2	44.1	50.7						
		5	2091	65500	82	46.4	47.3	54.4	Y315M1-8 380V	75	7-105×80		80×170	
		6	1973	73000	80	50	51	58.7						
		7	1814	79800	77	52.2	53.3	61.3						
		8	1657	87400	74	54.4	55.5	63.8						
16D	1450	1	10980	88100	75	358	366	420	Y400-4	500	8-105×110	105×210	110×21	SKF 6324 22324 CC/W33
		2	10803	106000	78	408	416	479						
		3	10447	123000	81	441	450	517		560				
		4	9917	140000	83	465	474	545						
		5	9385	158000	82	502	513	589		630				
		6	8855	176000	80	541	552	635	Y450-4	710	10-105×130		120×210	
		7	8146	193000	77	567	579	666						
		8	7437	211000	74	589	601	691						
16D	960	1	4813	58300	75	104	106	122	Y315M$_2$-6 380V	160	7-105×90	105×210	90×170	SKF 6324 22324 CC/W33
		2	4735	70200	78	118	121	139						
		3	4579	81400	81	128	130	150						
		4	4347	92700	83	135	138	158	Y355M$_1$-6 380V	185	8-105×100		100×210	
		5	4114	105000	82	146	149	172						
		6	3881	117000	80	158	161	185						
		7	3571	128000	77	165	168	193	Y355M$_2$-6 380V	200				
		8	3260	140000	74	171	175	201						

G6-51(D式)性能表

G6-51(D式) 锅炉离心风机性能与选用件对照表

机号	转速 r/min	工况点	全压 Pa	流量 m³/h	内效率 %	内功率 kW	轴功率 kW	所需功率 kW	电动机 型号	电动机 功率 kW	联轴器 型号或代号	联轴器 风机轴	联轴器 电机轴	滚动轴承型号
16D	730	1	2783	44300	75	45.7	46.6	53.6	Y315M1-8 380V	75	7-105×90	105×210	80×170	SKF 6324 22324 CC/W33
		2	2738	53400	78	52.1	53.1	61.1						
		3	2648	61900	81	56.2	57.4	66.0						
		4	2514	70500	83	59.3	60.5	69.6						
		5	2379	79800	82	64.3	65.6	75.5	Y315M2-8 380V	90				
		6	2244	89000	80	69.3	70.8	81.4						
		7	2065	97300	77	72.5	74	85.1						
		8	1885	106000	74	75	76.5	88						
17D	960	1	5433	69900	75	141	144	165	Y355M$_2$-6 380V	200	9150×4	140×250	100×210	SKF 6232 22232 CC/W33
		2	5345	84200	78	160	164	188						
		3	5169	97600	81	173	177	203						
		4	4907	111000	83	182	186	214	Y355-6	250			100×210	
		5	4644	126000	82	198	202	233						
		6	4381	140000	80	213	217	250	Y400-6	280			110×210	
		7	4031	154000	77	224	229	263						
		8	3680	168000	74	232	237	272						
17D	730	1	3142	53200	75	61.9	63.2	72.6	Y315M2-8 380V	90	9150×4	140×250	80×170	SKF 6232 22232 CC/W33
		2	3091	64000	78	70.5	71.9	82.7						
		3	2989	74200	81	76.1	77.6	89.3						
		4	2837	84400	83	80.1	81.8	94	Y315M3-8 380V	110				
		5	2685	95800	82	87.1	88.9	102						
		6	2533	106000	80	93.2	95.1	109	Y315M$_2$-8 380V	132			90×170	
		7	2331	117000	77	98.4	100	115						
		8	2128	128000	74	102	104	120						
18D	960	1	6091	83000	75	187	191	220	Y355-6	250	9150×4	140×250	100×210	SKF 6232 22232 CC/W33
		2	5992	100000	78	213	218	250						
		3	2795	116000	81	231	235	271	Y400-6	280			110×210	
		4	5501	132000	83	243	248	285		315				
		5	5206	150000	82	265	270	310						
		6	4912	166000	80	283	289	332						
		7	4519	183000	77	298	304	350		355				
		8	4126	199000	74	308	315	362						

机号	转速 r/min	工况点	全压 Pa	流量 m³/h	内效率 %	内功率 kW	轴功率 kW	所需功率 kW	电动机 型号	电动机 功率 kW	联轴器 型号或代号	联轴器 风机轴	联轴器 电机轴	滚动轴承型号
18D	730	1	3522	63100	75	82.3	84	96.6	Y315M3-8 380V	110	9510×4	140×250	80×170	SKF 6232 22232 CC/W33
		2	3465	76000	78	93.8	95.7	110						
		3	3351	88200	81	101	103	119						
		4	3181	100000	83	106	109	125	Y315M$_2$-8 380V	132			90×170	
		5	3010	114000	82	116	119	136						
		6	2840	126000	80	124	127	146	Y355M$_1$-8 380V	160			100×210	
		7	2613	139000	77	131	134	154						
		8	2386	151000	74	135	138	159						
19D	960	1	6787	97600	75	245	250	288	Y400-6	315	9510×4	140×250	110×210	SKF 6232 22232 CC/W33
		2	6676	118000	78	281	286	329		355				
		3	6457	136000	81	301	307	353						
		4	6129	155000	83	318	324	373		400				
		5	5801	176000	82	346	355	406	Y450-6	450	10-140×130		130×250	
		6	5473	195000	80	371	378	435						
		7	5035	215000	77	391	398	458		500				
		8	4597	234000	74	404	412	474						
19D	730	1	3924	74200	75	108	110	127	Y355M$_2$-8 380V	160	9510×4	140×250	100×210	SKF 6232 22232 CC/W33
		2	3860	89700	78	123	126	145						
		3	3734	103000	81	132	135	155						
		4	3544	118000	83	140	143	164	Y355M$_3$-8 380V	185				
		5	3354	134000	82	152	155	179						
		6	3165	148000	80	163	166	191	Y355M$_4$-8 380V	200				
		7	2911	163000	77	171	175	202						
		8	2658	178000	74	178	181	208						
20D	960	1	7520	114000	75	318	324	373	Y450-6	450	10-140×13	140×250	130×250	SKF 6232 22232 CC/W33
		2	7397	138000	78	364	371	427						
		3	7155	159000	81	390	398	458		500				
		4	6791	181000	83	411	420	483						
		5	6428	205000	82	446	455	524		560				
		6	6064	227000	80	478	488	561						
		7	5579	251000	77	505	515	593		630				
		8	5094	273000	74	522	533	613						

POPULA

G6-51(D式)性能表

G6-51(D式) 锅炉离心风机性能与选用件对照表

机号	转速 r/min	工况点	全压 Pa	流量 m³/h	内效率 %	内功率 kW	轴功率 kW	所需功率 kW	电动机 型号	电动机 功率 kW	联轴器 型号或代号	联轴器 风机轴	联轴器 电机轴	滚动轴承型号
20D	730	1	4348	86700	75	140	142	164	Y315M$_2$-8 380V	185	9510×4	140×250	100×210	SKF 6232 22232 CC/W33
		2	4277	105000	78	160	163	188						
		3	4137	121000	81	172	175	201						
		4	3927	138000	83	181	185	213	Y400-8	220			110×210	
		5	3717	156000	82	196	200	231						
		6	3506	173000	80	211	215	247		250				
		7	3226	191000	77	222	227	261		280				
		8	2946	208000	74	230	235	270						
21D	960	1	8290	132000	75	405	414	476	Y450-6	560	10-140×130	140×250	130×250	SKF 6332 22332 CC/W33
		2	8155	158000	78	459	468	538						
		3	7888	184000	81	498	508	584		630				
		4	7487	210000	83	526	537	617						
		5	7087	27000	82	569	581	617		710				
		6	6686	263000	80	611	623	716	Y500-6		10-140×140		140×250	
		7	6151	291000	77	645	658	757		800				
		8	5616	316000	74	666	680	782						
21D	730	1	4794	100000	75	178	181	208	Y400-8	280	10-140×110	140×250	110×210	SKF 6332 22332 CC/W33
		2	4716	120000	78	202	206	236						
		3	4562	140000	81	219	223	257						
		4	4330	160000	83	232	237	272						
		5	4098	180000	82	250	255	293						
		6	3866	200000	80	268	274	315	Y450-8	355	10-140×130		130×250	
		7	3556	221000	77	284	289	333						
		8	3247	240000	74	293	298	343						
21D	580	1	3026	79500	75	89.1	90.9	105	Y450-10	220	10-140×130	140×250	130×250	SKF 6332 22332 CC/W33
		2	2977	95400	78	101	103	119						
		3	2880	111000	81	110	112	129						
		4	2733	127000	83	116	119	136						
		5	2587	143000	82	125	129	147						
		6	2440	159000	80	135	137	158						
		7	2245	175000	77	142	145	166						
		8	2050	191000	74	147	150	172						

机号	转速 r/min	工况点	全压 Pa	流量 m³/h	内效率 %	内功率 kW	轴功率 kW	所需功率 kW	电动机 型号	电动机 功率 kW	联轴器 型号或代号	联轴器 风机轴	联轴器 电机轴	滚动轴承型号
22D	960	1	9099	152000	75	512	523	601	Y500-6	710	10-140×140	140×250	140×250	SKF 6332 22332 CC/W33
		2	8950	182000	78	580	592	681						
		3	8658	212000	81	629	642	739						
		4	8217	241000	83	663	676	778		900				
		5	7778	273000	82	719	734	844						
		6	7337	302000	80	769	785	903						
		7	6750	334000	77	813	830	954		1000				
		8	6164	363000	74	840	857	986						
22D	730	1	5261	116000	75	226	231	265	Y450-8	315	10-140×130	140×250	130×250	SKF 6332 22332 CC/W33
		2	5175	140000	78	258	263	303						
		3	5006	161000	81	276	282	324						
		4	4751	183000	83	291	297	341		355				
		5	4498	208000	82	317	323	372						
		6	4242	230000	80	339	346	398		400				
		7	3903	254000	77	358	365	420						
		8	3564	276000	74	369	377	433		450				
22D	580	1	3321	92200	75	113	116	133	Y450-10	220	10-140×130	140×250	130×250	SKF 6332 22332 CC/W33
		2	3267	111000	78	129	132	152						
		3	3160	128000	81	139	142	162						
		4	2999	145000	83	146	149	171						
		5	2839	165000	82	159	162	186						
		6	2678	183000	80	170	174	200						
		7	2464	202000	77	180	183	211						
		8	2250	219000	74	185	189	217						
23.5 D	960	1	10380	185000	75	711	726	835	Y500-6	1000	10-140×140	140×250	140×250	SKF 6332 22332 CC/W33
		2	10214	224000	78	815	813	956						
		3	9879	258000	81	874	892	1026	Y560-6	1120	9510×4		160×300	
		4	9376	295000	83	926	945	1086						
		5	8875	333000	82	1001	1022	1175		1250				
		6	8372	370000	80	1076	1098	1262						
		7	7703	408000	77	1134	1157	1330		1400				
		8	7033	443000	74	1170	1193	1372						

G6-51(D式)性能表

G6-51(D式) 锅炉离心风机性能与选用件对照表

机号	转速 r/min	工况点	全压 Pa	流量 m³/h	内效率 %	内功率 kW	轴功率 kW	所需功率 kW	电动机 型号	电动机 功率 kW	联轴器 型号或代号	联轴器 风机轴	联轴器 电机轴	滚动轴承型号
23.5 D	730	1	6003	140000	75	311	318	365	Y450-8	400	10-140×130	140×250	130×250	SKF 6332 22332 CC/W33
		2	5906	168000	78	353	361	415						
		3	5712	196000	81	384	392	451	Y500-8	500	10-140×140		140×250	
		4	5422	224000	83	406	415	477						
		5	5131	252000	82	438	447	514		560				
		6	4841	280000	80	471	480	552						
		7	4455	310000	77	498	508	585		630				
		8	4066	336000	74	513	523	602						
23.5 D	580	1	3789	112000	75	157	160	184	Y450-10	220	10-140×130	140×250	130×250	SKF 6332 22332 CC/W33
		2	3728	136000	78	181	184	212						
		3	3606	156000	81	193	197	226		250				
		4	3423	177000	83	203	207	238						
		5	3239	202000	82	222	226	260		280				
		6	3056	222000	80	236	241	277						
		7	2812	246000	77	250	255	293		315				
		8	2567	267000	74	257	263	302						
25D	730	1	6794	169000	75	425	434	499	Y500-8	630	10-140×140	140×250	140×250	SKF 6332 22332 CC/W33
		2	6683	203000	78	483	493	567						
		3	6464	236000	81	523	534	614						
		4	6136	270000	83	554	566	651	Y560-8	710				
		5	5808	305000	82	600	612	704			9518×4		160×300	
		6	5478	338000	80	643	656	754		800				
		7	5041	373000	77	678	692	796						
		8	4603	406000	74	702	716	823						
25D	580	1	4289	134000	75	213	217	250	Y450-10	280	10-140×130	140×250	130×250	SKF 6332 22332 CC/W33
		2	4219	161000	78	242	247	284						
		3	4080	188000	81	263	268	309		355				
		4	3873	215000	83	269	274	316	Y500-10	400	10-140×140		140×250	
		5	3666	242000	82	301	307	353						
		6	3458	369000	80	323	330	379						
		7	3182	296000	77	340	347	399						
		8	2905	323000	74	352	359	413						
26.5 D	730	1	7633	201000	75	568	580	667	Y560-8	800	9518×4	180×245	160×300	SKF 6340 22340 CC/W33
		2	7509	241000	78	644	658	756						
		3	7263	281000	81	700	714	821		900				
		4	6894	322000	83	743	758	872						
		5	6526	362000	82	800	817	939		1000				
		6	6155	402000	80	859	877	1008	Y630-8	1120			180×300	
		7	5664	442000	77	903	822	1060						
		8	5172	483000	74	938	957	1100						
26.5 D	580	1	4818	160000	75	286	291	335	Y500-10	400	F2554B 1-180×140	180×245	140×250	SKF 6340 22340 CC/W33
		2	4740	194000	78	327	334	384						
		3	4585	223000	81	351	358	411		450				
		4	4352	255000	83	371	379	436						
		5	4120	288000	82	402	410	472		500				
		6	3885	319000	80	430	439	505		560				
		7	3575	353000	77	455	465	534						
		8	3265	385000	74	472	481	554						
26.5 D	480	1	3300	132000	75	161	165	189	Y450-12	220	F2554B 1-180×130	180×245	130×250	SKF 6340 22340 CC/W33
		2	3246	161000	78	186	190	218						
		3	3140	185000	81	199	203	234		250				
		4	2981	211000	83	211	215	247	Y500-12	280	F2554B 1-180×140		140×250	
		5	2822	238000	82	228	232	267						
		6	2661	264000	80	244	249	286		315				
		7	2449	292000	77	258	263	303						
		8	2236	319000	74	268	273	314						

POPULA

G6-51(D式)性能表

G6-51(D式) 锅炉离心风机性能与选用件对照表

机号	转速 r/min	工况点	全压 Pa	流量 m³/h	内效率 %	内功率 kW	轴功率 kW	所需功率 kW	电动机 型号	电动机 功率 kW	联轴器 型号或代号	联轴器 风机轴	联轴器 电机轴	滚动轴承型号
28D	730	1	8522	237000	75	758	763	878	Y560-8	1000	9518×4	180×245	160×300	SKF 6340 22340 CC/W33
		2	8383	285000	78	851	868	998						
		3	8109	332000	81	923	942	1083	Y630-8	1120			180×300	
		4	7697	379000	83	976	996	1146		1250				
		5	7285	422000	82	1041	1063	1222						
		6	6872	475000	80	1133	1157	1331		1400				
		7	6323	522000	77	1191	1215	1397						
		8	5774	569000	74	1233	1258	1447						
28D	580	1	5380	189000	75	377	384	442	Y500-10	560	F2554B 1-180×140	180×245	140×250	SKF 6340 22340 CC/W33
		2	5292	226000	78	426	435	500						
		3	5119	264000	81	463	473	544						
		4	4859	301000	83	489	499	574		630				
		5	4599	340000	82	530	541	622			9518×4		160×300	
		6	4338	377000	80	568	579	666	Y560-10	710				
		7	3991	416000	77	599	611	703						
		8	3645	454000	74	621	634	729						
28D	480	1	3685	156000	75	213	217	250	Y500-12	315	F2554B 1-180×140	180×245	140×250	SKF 6340 22340 CC/W33
		2	3624	190000	78	245	250	288						
		3	3506	218000	81	262	267	308						
		4	3328	249000	83	277	283	325		400				
		5	3150	281000	82	300	306	352						
		6	2971	312000	80	322	328	378						
		7	2733	344000	77	339	346	398						
		8	2496	376000	74	352	359	413						
29.5D	730	1	9460	278000	75	974	994	1143	Y630-8	1250	9518×4	180×245	180×300	SKF 6340 22340 CC/W33
		2	9305	337000	78	1117	1140	1310		1400				
		3	9001	388000	81	1198	1222	1405						
		4	8544	443000	83	1266	1293	1486		1600				
		5	8087	501000	82	1372	1400	1611	Y2000-8	2000			200×350	
		6	7628	555000	80	1470	1500	1725						
		7	7019	613000	77	1552	1584	1821						
		8	6410	667000	74	1605	1638	1883						
29.5D	580	1	5972	221000	75	489	499	574	Y560-10	710	9518×4	180×245	160×300	SKF 6340 22340 CC/W33
		2	5874	265000	78	554	566	651						
		3	5682	308000	81	600	612	704						
		4	5394	352000	83	635	648	746		800				
		5	5105	398000	82	688	702	808		900				
		6	4815	441000	80	737	752	865						
		7	4431	487000	77	778	794	914	Y630-10	1000			180×300	
		8	4046	530000	74	805	821	945						
29.5D	480	1	4090	183000	75	277	283	325	Y500-12	400	F2554B 1-180×140	180×245	140×250	SKF 6340 22340 CC/W33
		2	4023	222000	78	318	325	373						
		3	3892	255000	81	340	347	399		450				
		4	3694	291000	83	360	367	422						
		5	3496	329000	82	390	398	457	Y560-12	500	9518×4		160×300	
		6	3298	365000	80	418	427	491						
		7	3035	403000	77	441	450	518		560				
		8	2771	439000	74	457	466	536						

Y6-51(D式)性能表

Y6-51(D式) 锅炉离心风机性能与选用件对照表

机号	转速 r/min	工况点	全压 Pa	流量 m³/h	内效率 %	内功率 kW	轴功率 kW	所需功率 kW	电动机 型号	电动机 功率 kW	联轴器 型号或代号	联轴器 风机轴	联轴器 电机轴	滚动轴承型号
8D	1450	1	1704	11000	75	6.9	7.1	9.2	Y160M-4 380V	11	5-65×42	65×140	42×110	3616
		2	1676	13200	78	7.9	8.0	10.5						
		3	1622	15400	81	8.6	8.7	11.4						
		4	1539	17600	83	9.1	9.3	12	Y160L-4 380V	15				
		5	1456	19800	82	9.8	10	13						
		6	1374	22000	80	10.5	10.7	13.9						
		7	1264	24200	77	11	11.3	14.6						
		8	1154	26400	74	11.4	11.7	15.2						
9D	1450	1	2157	15700	75	12.5	12.8	16.6	Y180L-4 380V	22	5-65×48	65×140	48×110	3616
		2	2121	18800	78	14.2	14.5	18.8						
		3	2053	21900	81	15.4	15.7	20.4						
		4	1948	25000	83	16.3	16.6	21.6	Y200L-4 380V	30	5-65×55		55×110	
		5	1843	28100	82	17.5	17.9	23.3						
		6	1739	31300	80	18.9	19.3	25						
		7	1600	34400	77	19.9	20.3	26.4						
		8	1461	37500	74	20.6	21	27.3						
10D	1450	1	2663	21500	75	21.2	21.6	28.1	Y225S-4 380V	37	5-65×60	65×140	60×140	3616
		2	2619	25800	78	24.1	24.6	31.9						
		3	2534	30000	81	26.1	26.6	34.6						
		4	2405	34300	83	27.6	28.2	36.6	Y225M-4 380V	45				
		5	2275	38600	82	29.7	30.4	39.5						
		6	2147	42900	80	32	32.6	42.4						
		7	1975	47200	77	33.6	34.3	44.6						
		8	1803	51500	74	34.9	35.6	46.2						
11D	1450	1	3222	28600	75	34.1	34.8	45.3	Y250M-4 380V	55	5-75×65	75×140	65×140	3620
		2	3169	34300	78	38.7	39.5	51.3						
		3	3067	39900	81	42	42.8	55.7						
		4	2910	45700	83	44.5	45.4	59	Y280M-4 380V	75	6-75×75		75×140	
		5	2753	51400	82	47.9	48.9	63.6						
		6	2598	57100	80	51.5	52.6	68.3						
		7	2390	62800	77	54.1	55.3	71.8						
		8	2182	68500	74	56.1	57.3	74.4						

机号	转速 r/min	工况点	全压 Pa	流量 m³/h	内效率 %	内功率 kW	轴功率 kW	所需功率 kW	电动机 型号	电动机 功率 kW	联轴器 型号或代号	联轴器 风机轴	联轴器 电机轴	滚动轴承型号
11D	960	1	1412	18900	75	9.9	10.1	13.1	Y180L-6 380V	15	6-75×48	75×140	48×110	3620
		2	1387	22700	78	11.2	11.4	14.9						
		3	1342	26400	81	12.1	12.4	16.1						
		4	1274	30300	83	12.9	13.2	17.2	Y200L1-6 380V	18.5	6-75×55		55×110	
		5	1205	34000	82	13.9	14.2	18.4						
		6	1137	37800	80	14.9	15.2	19.8						
		7	1046	41600	77	15.7	16	20.8	Y200L2-6 380V	22				
		8	955	45400	74	16.3	16.6	21.6						
12D	1450	1	3835	37200	75	53	54	70	Y280M-4 380V	90	6-75×75	75×140	75×140	3620
		2	3771	44600	78	60	61	79						
		3	3650	51800	81	65	66	86						
		4	3463	59300	83	69	70	91						
		5	3276	66700	82	74	76	98	Y315S-4 380V	110	7-75×80		80×170	
		6	3092	74100	80	80	81	106						
		7	2844	81600	77	84	86	111						
		8	2597	89000	74	87	89	115						
12D	960	1	1681	24600	75	15.3	15.6	20	Y225M-4 380V	30	6-75×60	75×140	60×140	3620
		2	1651	29500	78	17.3	17.7	23						
		3	1597	34300	81	18.8	19.2	25						
		4	1516	39200	83	19.9	20.3	26						
		5	1435	44100	82	21.4	21.9	28						
		6	1354	49000	80	23	23.5	31	Y250M-6 380V	37	6-75×65		65×140	
		7	1245	54000	77	24.3	24.7	32						
		8	1136	58900	74	25.1	25.6	33						
13D	1450	1	4500	47200	75	79	80	104	Y315M1-4 380V	132	7-75×80	75×140	80×170	3620
		2	4426	56700	78	89	91	119						
		3	4284	65900	81	97	99	128						
		4	4064	75400	83	103	105	136	Y315M2-4 380V	160				
		5	3845	84800	82	110	113	147						
		6	3629	94300	80	119	121	158						
		7	3338	10400	77	125	128	166	Y315M$_1$-4 380V	185			90×170	
		8	3048	113000	74	129	132	172						

注：进口压力P=101325Pa，进口温度 t=200℃，介质密度ρ=0.745kg/m³。

POPULA

Y6-51(D式)性能表

Y6-51(D式) 锅炉离心风机性能与选用件对照表

机号	转速 r/min	工况点	全压 Pa	流量 m^3/h	内效率 %	内功率 kW	轴功率 kW	所需功率 kW	电动机 型号	电动机 功率 kW	联轴器 型号或代号	联轴器 风机轴	联轴器 电机轴	滚动轴承型号
13D	960	1	1973	31200	75	22.8	23.3	30	Y250M-6 380V	37	7-75×65	75×140	65×140	3620
		2	1938	37500	78	25.9	26.4	34						
		3	1878	43600	81	28.1	28.7	37						
		4	1779	49900	83	29.7	30.3	39	Y280S-6 380V	45	7-75×75		75×140	
		5	1684	56100	82	32	32.7	42						
		6	1589	62400	80	34.4	35.1	46	Y280M-6 380V	55				
		7	1461	68900	77	36.3	37	48						
		8	1334	74800	74	37.5	38.2	50						
14D	1450	1	5219	59000	75	114	116	151	Y355-4	220	8-105×100	105×210	100×210	SKF 6324 22324 CC/W33
		2	5133	70800	78	129	132	172						
		3	4968	82600	81	140	143	186						
		4	4713	94100	83	148	151	197						
		5	4459	106100	82	160	163	212						
		6	4209	118300	80	172	176	228						
		7	3871	130000	77	181	185	240		250				
		8	3535	141000	74	187	191	248						
14D	960	1	2288	39100	75	33	34	44	Y280M-6 380V	55	7-105×75	105×210	75×140	SKF 6324 22324 CC/W33
		2	2250	46900	78	38	39	50						
		3	2178	54500	81	41	42	54						
		4	2064	62300	83	43	44	57	Y315S-6 380V	75	7-105×80		80×170	
		5	1953	70200	82	46	47	62						
		6	1843	78100	80	50	51	66						
		7	1695	86100	77	53	54	70						
		8	1550	93400	74	54	55	72						
15D	1450	1	5992	72600	75	161	164	214	Y355-4	250	8-105×100	105×210	100×210	SKF 6324 22324 CC/W33
		2	5892	87100	78	183	186	242						
		3	5703	101900	81	199	204	265		280				
		4	5410	116000	83	210	214	279						
		5	5119	130000	82	225	230	299	Y400-4	355	8-105×110		110×210	
		6	4832	145300	80	243	248	323						
		7	4444	159000	77	255	260	338						
		8	4058	174000	74	265	270	352						

机号	转速 r/min	工况点	全压 Pa	流量 m^3/h	内效率 %	内功率 kW	轴功率 kW	所需功率 kW	电动机 型号	电动机 功率 kW	联轴器 型号或代号	联轴器 风机轴	联轴器 电机轴	滚动轴承型号
15D	960	1	2627	48100	75	47	48	62	Y315S-6 380V	75	7-105×80	105×210	80×170	SKF 6324 22324 CC/W33
		2	2583	57700	78	53	54	70						
		3	2500	66900	81	57	59	76	Y315M1-6 380V	90				
		4	2371	76800	83	61	62	81						
		5	2244	86100	82	65	67	87						
		6	2118	96100	80	71	72	94	Y315M2-6 380V	110				
		7	1948	105500	77	74	75	98						
		8	1779	115000	74	77	78	102						
15D	730	1	1519	36600	75	20.6	21	27	Y280S-8 380V	37	7-105×75	105×210	75×140	SKF 6324 22324 CC/W33
		2	1492	43900	78	23.3	23.8	31						
		3	1446	50900	81	25.2	25.7	33						
		4	1370	58400	83	26.8	27.3	36						
		5	1296	65500	82	28.8	29.3	38	Y280M-8 380V	45				
		6	1223	73000	80	31	31.6	41						
		7	1125	79800	77	32.4	33	43						
		8	1027	87400	74	33.7	34.4	45						
16D	1450	1	6817	88100	75	222	227	295	Y400-4	350	8-105×110	105×210	110×210	SKF 6324 22324 CC/W33
		2	6706	106000	78	253	258	336						
		3	6486	123000	81	274	279	363		400				
		4	6157	140000	83	288	318	383						
		5	5827	158000	82	312	343	414						
		6	5497	176000	80	336	359	446		450				
		7	5057	193000	77	352	373	467						
		8	4617	211000	74	366		485		500				
16D	960	1	2988	58300	75	65	66	86	Y315M2-6 380V	110	7-105×80	105×210	80×170	SKF 6324 22324 CC/W33
		2	2939	70200	78	73	75	97						
		3	2843	81400	81	79	81	105						
		4	2699	92700	83	84	85	111	Y315M3-6 380V	132				
		5	2554	105000	82	91	93	121						
		6	2410	117000	80	98	100	130						
		7	2217	128000	77	102	104	136	Y315M_2-6 380V	160	7-105×90		90×170	
		8	2024	140000	74	106	109	141						

Y6-51(D式)性能表

Y6-51(D式) 锅炉离心风机性能与选用件对照表

机号	转速 r/min	工况点	全压 Pa	流量 m³/h	内效率 %	内功率 kW	轴功率 kW	所需功率 kW	电动机 型号	电动机 功率 kW	联轴器 型号或代号	联轴器 风机轴	联轴器 电机轴	滚动轴承型号
16D	730	1	1728	77300	75	28.4	28.9	38	Y280M-8 380V	45	7-105×75	105×210	75×140	SKF 6324 22324 CC/W33
		2	1698	53400	78	32.3	33	43						
		3	1642	61900	81	34.9	35.6	46	Y315S-8 380V	55	7-105×80		80×170	
		4	1558	70500	83	36.8	37.5	49						
		5	1475	79800	82	39.9	40.7	53						
		6	1392	89000	80	43	43.9	57	Y315M1-8 380V	75				
		7	1280	97300	77	44.9	45.8	60						
		8	1169	106000	74	46.5	47.5	62						
17D	960	1	3384	69900	75	88	90	116	Y315M$_1$-6 380V	132	9510×4	140×250	90×170	SKF 6232 22232 CC/W33
		2	3318	84200	78	99	108	132						
		3	3209	94600	81	104	106	138	Y315M$_2$-6 380V	160				
		4	3047	111000	83	113	116	150						
		5	2883	126000	82	123	126	163	Y355M$_1$-6 380V	185			100×210	
		6	2721	140000	80	132	135	175						
		7	2503	154000	77	139	142	184	Y355M$_2$-6 380V	200				
		8	2285	168000	74	144	147	191						
17D	730	1	1957	53200	75	39	40	52	Y315M1-8 380V	75	9510×4	140×250	80×170	SKF 6232 22232 CC/W33
		2	1919	64000	78	44	45	58						
		3	1856	74200	81	47	48	63						
		4	1762	84400	83	50	51	66						
		5	1665	95800	82	54	55	72						
		6	1571	106000	80	58	59	77	Y315M2-8 380V	90				
		7	1445	117000	77	61	62	81						
		8	1320	128000	74	63	64	83						
18D	960	1	3794	83000	75	117	119	155	Y355M$_1$-6 380V	200	9510×4	140×250	100×210	SKF 6232 22232 CC/W33
		2	3720	100000	78	132	135	176						
		3	3598	116000	81	143	146	190						
		4	3416	132000	83	151	154	200						
		5	3232	150000	82	164	168	218	Y355-6	250				
		6	3051	166000	80	176	179	233						
		7	2806	183000	77	185	189	246						
		8	2562	199000	74	191	195	254						

机号	转速 r/min	工况点	全压 Pa	流量 m³/h	内效率 %	内功率 kW	轴功率 kW	所需功率 kW	电动机 型号	电动机 功率 kW	联轴器 型号或代号	联轴器 风机轴	联轴器 电机轴	滚动轴承型号
16D	730	1	2194	63100	75	51	52	68	Y315M2-8 380V	90	9510×4	140×250	80×170	SKF 6232 22232 CC/W33
		2	2151	76000	78	58	59	77						
		3	2078	88200	81	63	64	83						
		4	1975	100000	83	66	67	88						
		5	1867	114000	82	72	74	96	Y315M3-8 380V	110				
		6	1764	126000	80	77	79	102						
		7	1620	139000	77	81	83	108						
		8	1479	151000	74	84	86	111						
17D	960	1	4227	97600	75	153	156	203	Y355-6	250	9510×4	140×250	100×210	SKF 6232 22232 CC/W33
		2	4145	118000	78	174	178	231						
		3	4009	136000	81	187	191	248						
		4	3806	155000	83	197	201	262	Y400-6	315			100×210	
		5	3601	176000	82	215	219	285						
		6	3399	195000	80	230	235	305						
		7	3126	215000	77	242	247	322		355				
		8	2855	234000	74	251	256							
17D	730	1	2444	74200	75	67	69	89	Y315M3-8 380V	110	9510×4	140×250	80×170	SKF 6232 22232 CC/W33
		2	2397	89700	78	76	78	101						
		3	2317	103000	81	82	84	109						
		4	2318	118000	83	87	89	115	Y315M$_2$-8 380V	132			90×170	
		5	2080	134000	82	93	95	123						
		6	1963	148000	80	101	103	134	Y355M$_2$-8 380V	160			100×210	
		7	1805	163000	77	106	108	140						
		8	1651	178000	74	110	113	147						
18D	960	1	4684	114000	75	198	202	262	Y400-6	315	9510×4	140×250	110×210	SKF 6232 22232 CC/W33
		2	4593	138000	78	226	230	299						
		3	4442	159000	81	242	247	321		355				
		4	4217	181000	83	255	261	339						
		5	3990	205000	82	277	283	368		400				
		6	3766	227000	80	297	303	394						
		7	3464	251000	77	314	320	416	Y450-6	450	10-105×130		130×250	
		8	3163	273000	74	324	331	430						

POPULA

Y6-51(D式)性能表

Y6-51(D式) 锅炉离心风机性能与选用件对照表

机号	转速 r/min	工况点	全压 Pa	流量 m³/h	内效率 %	内功率 kW	轴功率 kW	所需功率 kW	电动机 型号	电动机 功率 kW	联轴器 型号或代号	联轴器 风机轴	联轴器 电机轴	滚动轴承型号
20D	730	1	2708	86700	75	87	89	115	Y315M$_2$-8 380V	132	9510×4	140×250	90×170	SKF 6232 22232 CC/W33
		2	2656	105000	78	99	101	132						
		3	2569	121000	81	107	109	141	Y355M$_2$-8 380V	160			100×210	
		4	2438	138000	83	113	115	149						
		5	2305	156000	82	122	124	162	Y355M$_2$-8 380V	185				
		6	2175	173000	80	131	133	173						
		7	2000	191000	77	138	141	183						
		8	1826	208000	74	143	145	189						
21D	960	1	5164	132000	75	252	258	335	Y400-6	400	10-140×110	140×250	110×210	SKF 6332 22332 CC/W33
		2	5064	160000	78	289	294	383						
		3	4897	184000	81	309	315	410	Y450-6	450	10-140×130		130×250	
		4	4648	210000	83	327	333	433						
		5	4399	237000	82	353	360	468						
		6	4152	263000	80	379	387	503		560				
		7	3819	291000	77	401	409	532						
		8	3487	316000	74	414	422	549						
21D	730	1	2986	100000	75	111	113	147	Y355M$_2$-8 380V	185	10-140×100	140×250	100×210	SKF 6332 22332 CC/W33
		2	2928	122000	78	127	130	169						
		3	2832	140000	81	136	139	180	Y400-8	220	10-140×110		110×210	
		4	2688	160000	83	144	147	191						
		5	2542	180000	82	155	158	206						
		6	2401	200000	80	167	170	221		250				
		7	2208	221000	77	176	180	234						
		8	2016	240000	74	182	185	241						
21D	580	1	1885	79500	75	56	57	74	Y315M$_2$-10 380V	90	10-140×90	140×250	90×170	SKF 6332 22332 CC/W33
		2	1848	95400	78	64	65	85						
		3	1785	111000	81	68	69	90	Y355M$_2$-10 380V	110	10-140×100		100×210	
		4	1697	127000	83	72	74	96						
		5	1606	143000	82	78	79	103						
		6	1516	159000	80	84	85	111						
		7	1394	175000	77	89	80	117						
		8	1273	191000	74	91	93	121						

机号	转速 r/min	工况点	全压 Pa	流量 m³/h	内效率 %	内功率 kW	轴功率 kW	所需功率 kW	电动机 型号	电动机 功率 kW	联轴器 型号或代号	联轴器 风机轴	联轴器 电机轴	滚动轴承型号
22D	960	1	5668	152000	75	319	326	423	Y450-6	560	10-140×130	140×250	130×250	SKF 6332 22332 CC/W33
		2	5558	184000	78	364	372	483						
		3	5374	212000	81	390	399	518						
		4	5101	241000	83	411	420	546						
		5	4828	273000	82	446	456	592		630			140×250	
		6	4557	302000	80	478	488	634						
		7	4191	334000	77	505	515	670	Y500-6	710	10-140×140			
		8	3827	363000	74	521	532	692						
22D	730	1	3277	116000	75	141	144	187	Y400-8	220	10-140×110	140×250	110×210	SKF 6332 22332 CC/W33
		2	3214	140000	78	160	164	213						
		3	3107	161000	81	172	175	228		250				
		4	2950	183000	83	181	184	240						
		5	2792	208000	82	197	201	261	Y450-8	315	10-140×130		130×250	
		6	2635	230000	80	210	215	279						
		7	2423	254000	77	222	227	295						
		8	2235	276000	74	232	236	307						
22D	580	1	2069	92200	75	71	72	94	Y355M$_2$-10 380V	110	10-140×100	140×250	100×210	SKF 6332 22332 CC/W33
		2	2029	111000	78	80	82	106						
		3	1962	128000	81	86	88	114	Y355M$_3$-10 380V	132				
		4	1862	145000	83	90	92	120						
		5	1761	165000	82	98	100	131						
		6	1661	183000	80	106	108	140	Y355L$_1$-10 380V	160				
		7	1528	202000	77	111	114	148						
		8	1394	219000	74	115	117	152						
23.5 D	960	1	6467	185000	75	443	452	588	Y500-6	710	10-140×140	140×250	140×250	SKF 6332 22332 CC/W33
		2	6342	224000	78	506	516	671						
		3	6132	258000	81	543	554	720		800				
		4	5820	295000	83	575	586	762						
		5	5509	333000	82	621	634	824		900				
		6	5200	370000	80	668	682	886						
		7	4782	408000	77	704	718	934		1000				
		8	4367	443000	74	726	741	963						

Y6-51(D式)性能表

Y6-51(D式) 锅炉离心风机性能与选用件对照表

机号	转速 r/min	工况点	全压 Pa	流量 m³/h	内效率 %	内功率 kW	轴功率 kW	所需功率 kW	电动机 型号	电动机 功率 kW	联轴器 型号或代号	联轴器 风机轴	联轴器 电机轴	滚动轴承型号
23.5 D	730	1	3739	141000	75	195	199	259	Y500-8	315	10-140×130	140×250	130×250	SKF 6332 22332 CC/W33
		2	3661	170000	78	222	227	294						
		3	3546	196000	81	238	243	304						
		4	3365	224000	83	252	257	335		355				
		5	3185	253000	82	273	279	362		400				
		6	3007	281000	80	293	299	389						
		7	2765	310000	77	309	316	410		450				
		8	2525	337000	74	319	326	424						
23.5 D	580	1	2361	112000	75	98	100	130	Y450-10	220	10-140×130	140×250	130×250	SKF 6332 22332 CC/W33
		2	2315	135000	78	111	114	148						
		3	2238	156000	81	120	122	159						
		4	2124	178000	83	127	129	168						
		5	2009	201000	82	137	140	181						
		6	1898	222000	80	146	149	194						
		7	1746	246000	77	155	158	206						
		8	1594	268000	74	160	164	213						
25D	730	1	4232	169000	75	265	270	351	Y450-8	400	10-140×130	140×250	130×250	SKF 6332 22332 CC/W33
		2	2150	205000	78	303	309	402						
		3	4013	236000	81	325	331	431		450				
		4	3808	270000	83	344	351	456						
		5	3605	305000	82	372	380	494	Y500-8	500	10-140×140		140×250	
		6	3403	338000	80	399	408	530		560				
		7	3129	373000	77	421	430	559						
		8	2858	406000	74	436	444	578						
25D	580	1	2672	134000	75	133	135	176	Y450-10	220	10-140×130	140×250	130×250	SKF 6332 22332 CC/W33
		2	2620	163000	78	152	155	202						
		3	2533	188000	81	163	167	217						
		4	2404	215000	83	173	177	229		250				
		5	2276	242000	82	187	190	248						
		6	2148	269000	80	201	205	266		280				
		7	1975	296000	77	203	207	269						
		8	1804	323000	74	219	223	290						
26.5 D	730	1	4755	202000	75	356	363	472	Y500-8	560	F2554B 1-180×140	180×245	140×250	SKF 6324 22340 CC/W33
		2	4663	244000	78	405	413	537						
		3	4509	281000	81	435	443	576		630				
		4	4279	321000	83	460	469	670		710				
		5	4051	363000	82	498	508	661						
		6	3824	402000	80	534	545	708						
		7	3516	444000	77	563	575	747	Y560-8	800	9518×4		160×300	
		8	3211	481000	74	583	595	774						
26.5 D	580	1	3002	160000	75	178	182	236	Y450-10	280	F2554B 1-180×130	180×245	130×250	SKF 6340 22340 CC/W33
		2	2944	194000	78	203	208	270						
		3	2846	223000	81	218	222	289		315				
		4	2697	255000	83	230	235	305						
		5	2555	288000	82	249	254	331		355				
		6	2414	319000	80	267	273	355						
		7	2220	353000	77	283	288	375	Y500-10	400	F2554B 1-180×140		140×250	
		8	2027	385000	74	293	299	389						
26.5 D	480	1	2056	132000	75	101	103	133	Y450-12	220	F2554B 1-180×130	180×245	130×250	SKF 6340 22340 CC/W33
		2	2016	161000	78	116	118	153						
		3	1949	185000	81	124	126	164						
		4	1847	211000	83	130	133	173						
		5	1750	238000	82	141	144	187						
		6	1653	264000	80	152	155	201						
		7	1520	292000	77	160	163	212						
		8	1388	319000	74	166	170	220						

POPULA

Y6-51(D式)性能表

Y6-51(D式) 锅炉离心风机性能与选用件对照表

机号	转速 r/min	工况点	全压 Pa	流量 m³/h	内效率 %	内功率 kW	轴功率 kW	所需功率 kW	电动机 型号	电动机 功率 kW	联轴器 型号或代号	联轴器 风机轴	联轴器 电机轴	滚动轴承型号
28D	730	1	5309	238000	75	468	478	621	Y500-8	710	F2554B 1-180×140	180×245	140×250	SKF 6340 22340 CC/W33
		2	5206	288000	78	534	545	708						
		3	5034	332000	81	573	585	760	Y560-8	800	9518×4		160×300	
		4	4778	379000	83	606	618	804						
		5	4523	428000	82	656	669	870		900				
		6	4269	475000	80	704	718	934		1000				
		7	3925	524000	77	742	757	984						
		8	3585	571000	74	768	784	1019						
28D	580	1	3351	189000	75	235	239	311	Y450-10	355	F2554B 1-180×130	180×245	130×250	SKF 6340 22340 CC/W33
		2	3286	229000	78	268	273	355						
		3	3178	264000	81	288	294	382	Y500-10	400	F2554B 1-180×140		140×250	
		4	3016	301000	83	304	310	403						
		5	2855	340000	82	329	336	436		450				
		6	2695	377000	80	353	360	468		500				
		7	2478	416000	77	372	379	493						
		8	2263	453000	74	385	393	510						
28D	480	1	2295	156000	75	133	135	176	Y450-12	220	F2554B 1-180×130	180×245	130×250	SKF 6340 22340 CC/W33
		2	2251	190000	78	152	155	202						
		3	2176	218000	81	163	166	216		250				
		4	2066	249000	83	172	176	228						
		5	1956	281000	82	186	190	247						
		6	1846	312000	80	200	204	265	Y500-12	280	F2554B 1-180×140		140×250	
		7	1697	344000	77	211	215	279						
		8	1550	375000	74	218	223	289						
29.5D	730	1	5893	278000	75	607	619	805	Y560-8	960	9518×4	180×245	160×300	SKF 6340 22340 CC/W33
		2	5779	337000	78	694	708	920						
		3	5588	388000	81	744	759	986	Y630-10	1120			180×300	
		4	5304	443000	83	786	802	1043						
		5	5021	501000	82	852	870	1130		1250				
		6	4739	555000	80	913	932	1211						
		7	4357	613000	77	964	983	1278		1400				
		8	3979	667000	74	996	1017	1322						
29.5D	580	1	3720	221000	75	304	311	404	Y500-10	500	F2554B 1-180×140	180×245	140×250	SKF 6340 22340 CC/W33
		2	3648	268000	78	335	342	445						
		3	3527	308000	81	373	380	494		560				
		4	3348	352000	83	394	402	523						
		5	3170	398000	82	427	436	567	Y560-10	710	9518×4		160×130	
		6	2992	441000	80	465	475	617						
		7	2750	487000	77	483	493	641						
		8	2512	530000	74	500	510	663						
29.5D	480	1	2548	183000	75	173	176	229	Y500-12	351	F2554B 1-180×140	180×245	140×250	SKF 6340 22340 CC/W33
		2	2499	222000	78	198	202	262						
		3	2416	255000	81	211	216	280						
		4	2293	291000	83	223	228	296						
		5	2171	329000	82	242	247	321		355				
		6	2049	365000	80	260	265	344						
		7	1884	403000	77	274	279	363		400				
		8	1720	439000	74	283	289	376						

外形及安装尺寸

G/Y6-51№8D~16D 外形及安装尺寸图

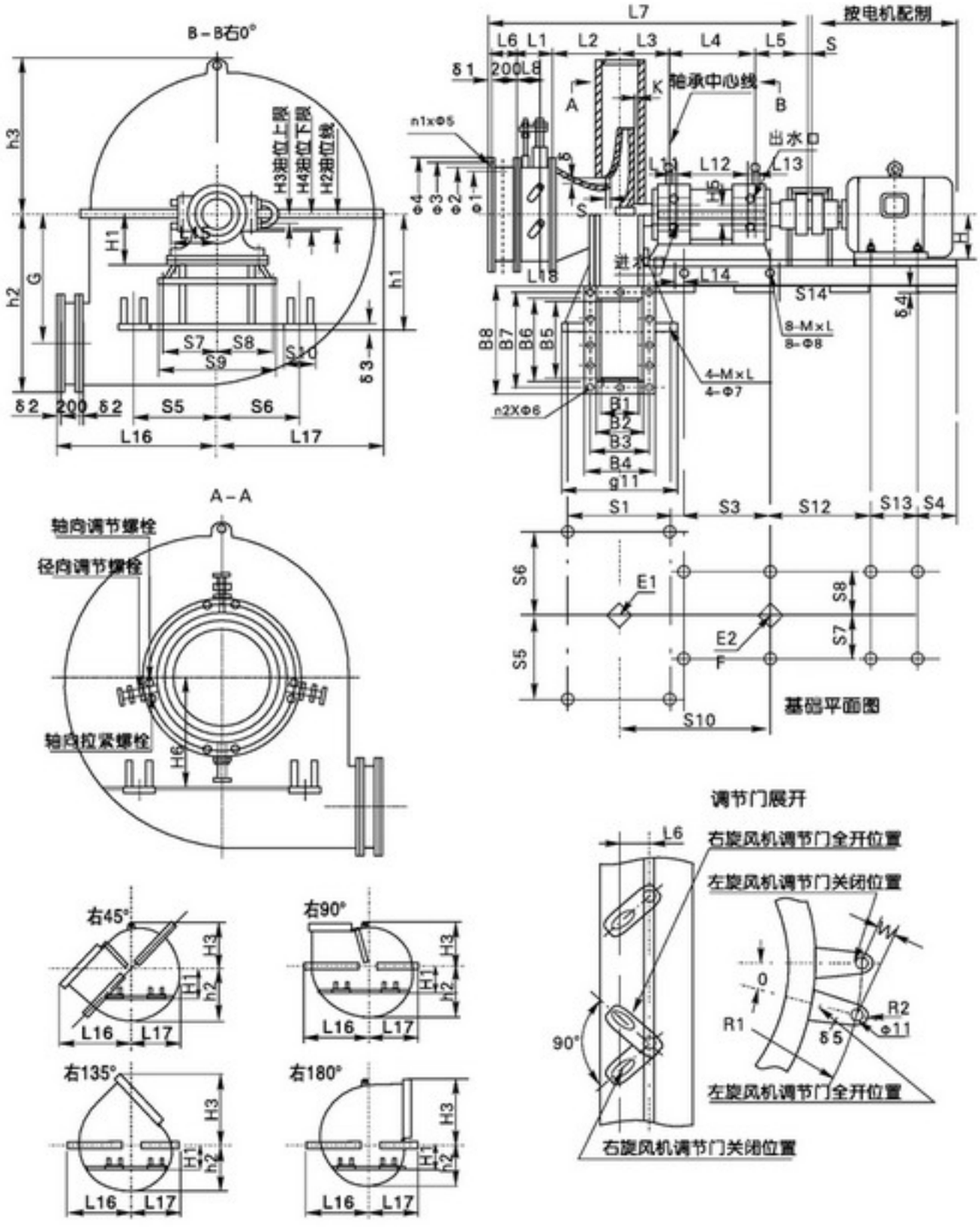

注：出风口45°、90°、135°、180°未注尺寸按0°制造。

POPULA

外形及安装尺寸

G/Y6-51(D式) 锅炉离心风机外形及安装尺寸表

机号	进口尺寸						出口尺寸									
	ϕ_1	ϕ_2	ϕ_3	ϕ_4	$n_1 \times \phi_5$	δ_1	B_1	B_2	B_3	B_4	B_5	B_6	B_7	B_8	$n_2 \sim \phi_6$	δ_2
8	800	809	870	910	16x15	6	403	415	465	515	524	536	588	636	14~15	10
9	800	809	870	910			454	466	516	566	590	602	655	702	18~15	
10	800	809	870	910			504	516	564	616	655	667	720	767	18~15	
11	900	909	960	1010			554	566	616	666	721	741	792	841	20~15	12
12	1000	1009	1070	1110			605	617	665	717	786	806	858	906	22~15	
13	1000	1009	1070	1110			655	667	730	787	852	872	938	992	24~19	
14	1100	1112	1170	1210	24x15	8	706	718	780	838	917	937	1001	1057	26~19	
15	1200	1212	1270	1310			756	772	834	892	983	1007	1072	1127	28~19	14
16	1200	1212	1270	1310			806	822	882	942	1048	1072	1136	1192	28~19	

基础尺寸														
S_1	S_2	S_3	S_4	S_5	S_6	S_7	S_8	S_9	S_{10}	S_{11}	ϕ_7	δ_3	ϕ_8	δ_4
800	30.5	520	90	440	440	290	290	680	120	900	36	16	36	12
850	31			500	500				140	950				
900	31									1000				
1000	54	700	100	650	650	410	410	920		1100		18		14
1080	35.5									1200				
1130	31.5								180	1250				16
1180	91	900		800	800	560	560	1220		1300				
1230	87								200	1350		20		
1280	83									1400				

外形尺寸														
L_1	L_2	L_3	L_4	L_5	L_6	L_7	L_8	L_9	L_{10}	L_{11}	L_{12}	L_{13}	L_{14}	L_{15}
275	269.5	385.5	496	272	206	1904	165	200	104	10	470	16	45	195
	302	411				1962								
	334	436				2019								
285	366	493	650	327		2327	160	230		605	630	13.5	61	255
305	408.5	514.5				2401	165							
	432.5	535.5				2456								
330	465	610	820	455		2886	175	276		21	770	29	71	289.6
360	499	631				2971	190							
	531	652				3024								

外形尺寸																									
0°					45°					90°					135°					180°				
L_{16}	L_{17}	h_1	h_2	h_3	L_{16}	L_{17}	h_1	h_2	h_3	L_{16}	L_{17}	h_1	h_2	h_3	L_{16}	L_{17}	h_1	h_2	h_3	L_{16}	L_{17}	h_1	h_2	H_3
726	737	700	869	674	982	637	650	754	630	865	633	600	689	–	801	586	580	637	982	737	544	550	584	908
796	823	700	970	747	1103	716	680	848	697	968	705	650	775	–	892	653	630	716	1103	823	605	600	657	1060
856	908	750	1072	819	1218	795	720	941	764	1068	777	680	861	–	984	719	650	795	1218	908	668	650	729	112
927	997	820	1178	896	1339	878	800	1039	835	1174	853	780	950	–	1081	790	750	878	1338	997	732	750	896	1218
992	1083	900	1279	969	1456	957	880	1132	902	1275	926	850	1036	–	1174	856	800	957	1456	1083	793	800	879	1319
1057	1177	950	1391	1040	1581	1036	900	1226	968	1386	1007	880	1121	–	1277	932	850	1036	1581	1177	864	850	950	1421
1122	1263	1000	1493	1113	1699	1115	950	1319	1035	1487	1080	900	1207	–	1369	999	900	1115	1699	1263	925	900	1023	1522
1189	1350	1050	1596	1207	1818	1196	1000	1415	1124	1591	1154	950	1294	–	1465	1067	950	1196	1818	1350	988	950	1097	1646
1240	1434	1150	1697	1280	1925	1274	1100	1508	1191	1691	1226	1050	1379	–	1557	1134	1000	1274	1925	1434	1048	1000	1170	1747

外形及安装尺寸

G/Y6-51(D式) 锅炉离心风机外形及安装尺寸表

外形尺寸															安装间隙			地脚螺栓	
																		F2120	
ϕ_9	ϕ_{10}	ϕ_{11}	δ_8	H	H_1	H_2	H_3	H_4	H_5	θ	R_1	R_2	G	-W	S	δ	(K)	4-MXL	8-MXL
28	28	15	10	580	280	65	5	5	32.5	16°50′8″	701.5	20	551	185	8	2~5.2	(16)	30X500	30X500
										16°50′8″			619		9		(16)		
										16°50′8″			688		10		(16)		
30	30			675	375	79			42.5	15°27′39″	751.5		757	182	11	2~6.1	(14)		
										14°43′5″	803.5		826	206	12		(18)		
										14°43′5″			895	185	13		(22)		
40	40		12	800	500	95			60	13°15′32″	803.5		964	177	14	2~6.7	(19)	30X630	30X630
			10							12°23′	903.5		1032	175	15		(23)		
										12°23′			1101		16		(27)		

静载荷		动载荷	飞轮力矩 不含电机	调节门阻力矩	转子重量	风机总重量 不含电机	L_{10}	H_6
E1	E2	F	GD^2	Kg-m	Kg	Kg		
N			Kg-m²					
5000	5000	2700	23	25	175	~1192	690.5	575
5560	5140	3000	34		187	~1280	716	630
6400	5400	3200	51		205	~1382	741	680
8600	9400	5200	98		332	~2115	904	730
10000	10200	6100	139	60	391	~2322	925.5	780
12000	10700	6700	201		425	~2629	946.5	850
13600	19600	11600	333		735	~3815	1134	900
17500	21700	14000	500	160	884	4456	1152	960
19200	22100	14900	662		941	4692	1173	1010

风机型号	电机型号	S_{12}	S_{13}
G/Y6-51N08D 9D 10D	Y160M	428	210
	Y160L	428	254
	Y180M	441	541
	Y180L	441	279
	Y200L	453	305
	Y225S	499	286
	Y225M	499	311
	Y250N	518	349
	Y280S	540	368
G/Y6-51N011D 12D 13D	Y180L	454	279
	Y200L	466	305
	Y225M	512	311
	Y250M	531	349
	Y280S	553	368
	Y280M	553	419
	Y315S	612	406
	Y315M	612	457
	Y355	751	900
G/Y6-51N014D 15D 16D	Y250M	619	349
	Y280S	641	368
	Y280M	641	419
	Y315M	700	457
	Y315S	700	406
	Y355	839	900
	Y400	879	1000
	Y355M	778	560
	Y450	879	1120

注：基础施工时必须按电动机尺寸校核。

POPULA

外形及安装尺寸

G/Y6-51№17D~29.5D 外形及安装尺寸图

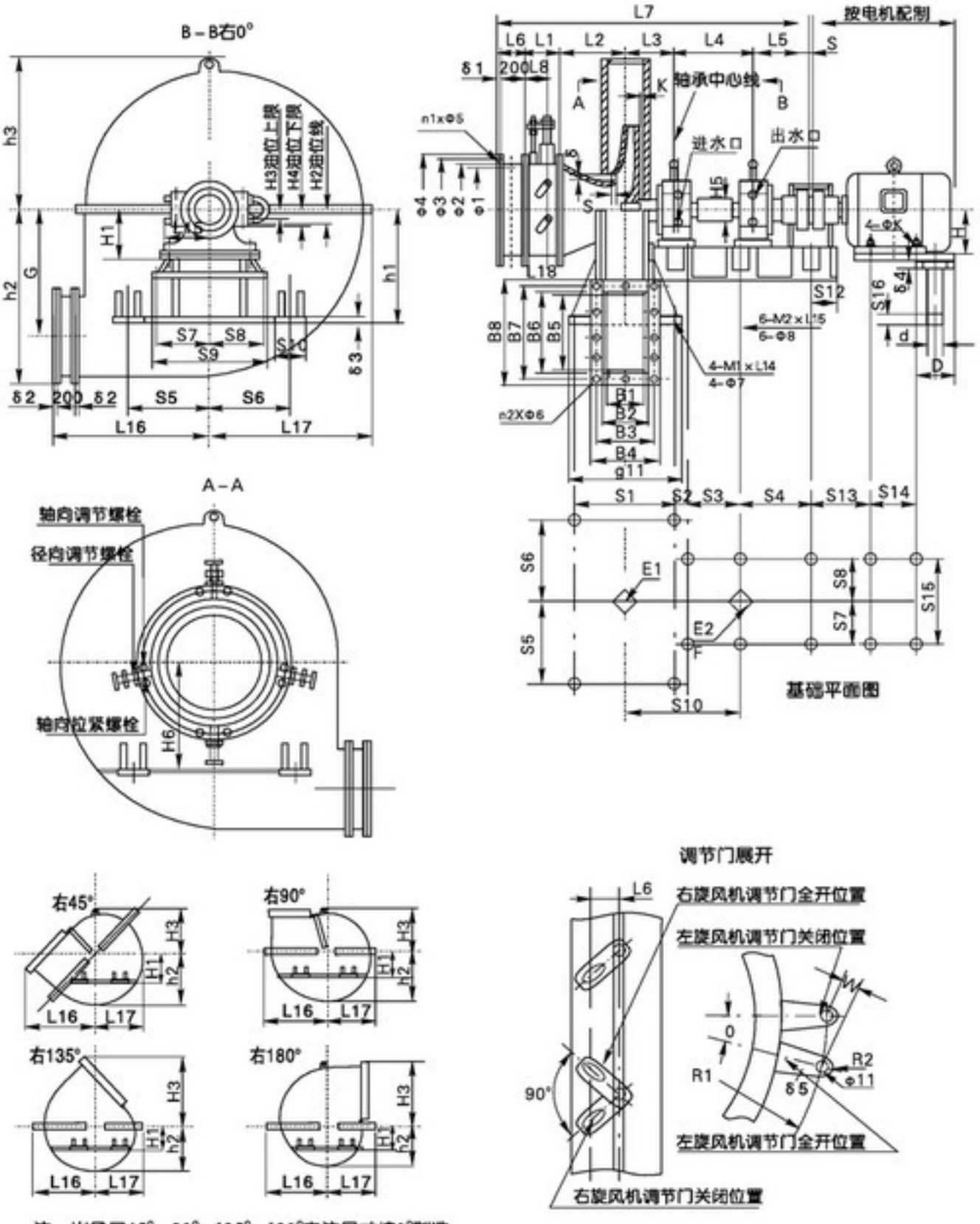

注：出风口45°、90°、135°、180°未注尺寸按0°制造。

外形及安装尺寸

G/Y6-51(D式) 锅炉离心风机外形及安装尺寸表

机号	进口尺寸						出口尺寸									
	ϕ_1	ϕ_2	ϕ_3	ϕ_4	$N_1 \times \phi_5$	δ_1	B_1	B_2	B_3	B_4	B_5	B_6	B_7	B_8	$n_2 - \phi_6$	δ_2
17	1400	1420	1470	1520	24x15	12	857	873	945	1013	1114	1138	1215	1278	32-19	14
18							907	923	994	1063	1179	1203	1278	1343		
19	1600	1620	1670	1720	28x19		958	974	1048	1114	1245	1273	1350	1413	34-19	
20							1008	1024	1096	1164	1310	1338	1410	1478	36-19	
21	1800	1820	1890	1940			1058	1078	1160	1238	1376	1404	1490	1564	36-24	16
22							1109	1129	1215	1289	1441	1469	1551	1629	40-24	
23.5	2000	2016	2080	2150	36x19	16	1184	1204	1287	1364	1539	1571	1650	1731		
25							1260	1280	1360	1440	1638	1670	1752	1830	44-24	
26.5	2200	2216	2310	2416			1336	1356	1450	1536	1736	1768	1859	1948	46-24	
28							1411	1431	1529	1611	1834	1874	1974	2054	50-24	20
29.5	2500	2516	2610	2716			1487	1507	1606	1687	1932	1972	2072	2152		

基础尺寸														
S_1	S_2	S_3	S_4	S_5	S_6	S_7	S_8	S_9	S_{10}	S_{11}	S_{12}	ϕ_7	ϕ_8	δ_3
1350	89.5	930	930	850	850	480	480	1060	220	1500	230	42	42	20
1400	85.5			900	900					1550				
1450	82			950	950				240	1600				
1500	78			1000	1000					1650				
1550	90			1050	1050	540	540	1180	260	1700	250	48	48	22
1600	86.5			1100	1100				280	1750				
1700	58			1175	1175				300	1850				
1800	60			1250	1250				320	1950				
1850	152	1075	1075	1325	1325	610	610	1320	340	2000	280			26
1950	133.5			1400	1400				360	2100				
2000	140.5			1475	1475				380	2150				

外形尺寸											
L_1	L_2	L_3	L_4	L_5	L_6	L_7	L_8	L_9	L_{10}	L_{11}	L_{12}
420	564.5	764.5	1205	650	212	3817	210	365	130	324.6	1369.5
	597.5	785.5				3870					1390.5
500	630	807				4004	250				1412
	662	828				4057					1433
540	698	865				4170	270				1740
	730.5	886.5			216	7224					1491.5
660	779	908				4418	330		173		1513
	827	960				4514					1565
	878	1077	1355	800		4986		450		389.6	1757
	925.5	1180.5				5065					1788.5
750	974.5	1140.5				5236	375				1820.5

外形尺寸																										
0°					45°					90°					135°					180°					
L_{12}	L_{13}	h_1	h_2	h_3	L_{12}	L_{13}	h_1	h_2	h_3	L_{12}	L_{13}	h_1	h_2	h_3	L_{12}	L_{13}	h_1	h_2	h_3	L_{12}	L_{13}	h_1	h_2	h_3
1319	1530	1200	1809	1353	2060	1353	1150	1602	1258	1803	1308	1100	1464	–	1660	1210	1100	1353	2060	1530	1120	1100	1242	1849
1384	1615	1250	1911	1424	2179	1432	1200	1695	1324	1904	1380	1150	1550	–	1750	1276	1150	1432	2179	1615	1181	1150	1314	1950
1449	1702	1300	2015	1498	2298	1513	1250	1791	1393	2007	1454	1200	1638	–	1848	1344	1200	1513	2298	1702	1244	1200	1388	2054
1514	1788	1350	2116	1570	2415	1592	1300	1884	1460	2104	1526	1250	1723	–	1940	1411	1250	1592	2415	1788	1305	1250	1461	2155
1581	1883	1400	2227	1663	2540	1671	1350	1978	1547	2220	1608	1350	1809	–	2043	1487	1300	1671	2540	1883	1376	1300	1533	2277
1646	1968	1500	2329	1736	2658	1750	1450	2071	1614	2321	1681	1400	1894	–	2136	1554	1350	1750	2658	1968	1437	1350	1606	2378
1744	2098	1600	2482	1846	2837	1870	1550	2213	1716	2474	1791	1500	2024	–	2277	1655	1450	1870	2837	2098	1531	1450	1716	2532
1841	2226	1700	2636	1955	3013	1989	1650	2354	1816	2627	1899	1600	2153	–	2417	1754	1550	1989	3013	2226	1622	1550	1825	2686
1938	2363	1800	2798	2063	3196	2111	1750	2494	1916	2788	2017	1700	2281	–	2566	1864	1650	2111	3196	2363	1724	1600	1933	2838
2040	2494	1900	2954	2185	3376	2229	1850	2638	2030	2994	2129	1800	2412	–	2708	1967	1750	2229	3376	2494	1820	1700	2045	3004
2138	2623	2000	3106	2294	3552	2348	1950	2778	2131	3096	2237	1900	2541	–	2747	2067	1850	2348	3552	2623	1911	1800	2154	3156

POPULA

外形及安装尺寸

G/Y6-51(D式) 锅炉离心风机外形及安装尺寸表

机号	外形尺寸															
	ϕ_9	ϕ_{10}	ϕ_{11}	δ_5	H	H_1	H_2	H_3	H_4	H_5	H_6	θ	R_1	R_2	G	~W
17	40	40	18	16	620	320	112.5	5	5	85	1090	14°30′	1108	20	1170	252
18											1140				1239	252
19			22								1190	13°40′	1200	25	1308	257
20											1240				1377	257
21					685	385	125				1321	11°	1305		1445	250
22			18								1371				1514	250
23.5			25								1446	15°36′	1625	40	1618	442
25				20							1521				1721	442
26.5					830	430	155				1632	12°30′	1725		1824	338
28											1687				1927	338
29.5				16							1762	11°14′24″	1875		2030	331

安装间隙			地脚螺栓		静载荷		动载荷	飞轮力矩 不含电机	调节门阻力矩	转子重量	风机总重量 不含电机
S	δ	K	F2120		E_1	E_2	F	GD^2	Kg-m	Kg	Kg
			4-M_1XL_{14}	6-M_2XL_{15}	N			Kg-m²			
17	2~7.5	29	36X800	36X800	23800	27700	99400	888	160	1426	5806
18		33			25800	28400	10500	1101		1500	6087
19		37			30400	29100	11000	1351		1564	6667
20		41			34200	29800	11600	1623		1643	7502
21	2~8.75	29	42X800	42X800	42300	33900	15300	2679		2163	8297
22		33			48800	39700	16400	3193		2308	8774
23.5		49			60000	38200	17400	4099		2444	10700
25		35			65500	43700	11300	5298	250	2498	11805
26.5	2~10	41	42X1000	42X1000	75500	55800	15400	8183		3913	14872
28		47			88400	58700	16500	10090		4205	16589
29.5		53			92500	61300	17600	12354		4476	17667

风机型号	电机型号	S_{13}	S_{14}	S_{15}	S_{16}	d	D	4-ϕK	δ_4
G/Y6-51 N017D 18D 19D 20D	Y315S	391	406	508	280	70	135	28	45
	Y315M	391	457	508	280	70	135	28	45
	Y355M	469	560	610	280	70	135	28	40
	Y355	530	900	630	280	70	135	28	30
	Y400	570	1000	710	350	80	155	35	30
	Y450	610	1120	800	350	80	155	35	30
G/Y6-51 N021D 22D 23.5D 25D	Y315M	391	457	508	280	70	135	28	45
	Y355M	469	560	610	280	70	135	28	40
	Y355L	469	630	610	280	70	135	28	40
	Y400	570	1000	710	350	80	155	35	30
	Y450	610	1120	800	350	80	155	35	30
	Y500	730	1250	900	420	90	175	42	30
	Y560	805	1400	1000	450	95	185	42	36
	Y630	848	1600	1200	450	95	185	48	36
G/Y6-51 N026.5D 28D 29.5D	Y450	623	1120	800	380	85	165	35	30
	Y500	743	1250	900	450	95	185	42	30
	Y560	818	1400	1000	450	95	185	42	36
	Y630	848	1600	1200	450	95	185	48	36

注：基础施工时必须按电动机尺寸校核。

G6-51(F式)性能表

G6-51(F式) 锅炉离心风机性能与选用件对照表

机号	转速 r/min	工况点	全压 Pa	流量 m³/h	内效率 %	内功率 kW	轴功率 kW	所需功率 kW	电动机 型号	电动机 功率 kW	联轴器 型号或代号	联轴器 风机轴	联轴器 电机轴	滚动轴承型号
G6-51No8F	1450	1	2699	9900	72	10.3	10.5	12	Y180M-4 380V	18.5	5-60×48	60×140	48×110	3616
		2	2656	12100	76	11.7	12	14						
		3	2568	14300	78	13.1	13.3	15						
		4	2479	16500	80	14.2	14.5	17						
		5	2346	18700	79	15.4	15.7	18						
		6	2214	20900	77	16.7	17	20	Y180L-4 380V	22				
		7	2036	23100	74	17.7	18.1	21						
		8	1903	25300	71	18.8	19.2	22						
G6-51No9F	1450	1	3418	14100	72	18.6	19	22	Y200L-4 380V	30	5-60×55	60×140	55×110	3616
		2	3361	17200	76	21.1	21.6	25						
		3	3250	20300	78	23.5	24	28						
		4	3138	23500	80	25.6	26.1	30	Y225S-4 380V	37	5-65×42		60×140	
		5	2970	26600	79	27.8	28.3	33						
		6	2802	29700	77	30	30.6	35						
		7	2578	32900	74	31.8	32.5	37	Y225M-4 380V	45				
		8	2410	36000	71	33.9	34.6	40						
G6-51No10F	1450	1	4220	19300	72	31.4	32.1	37	Y225M-4 380V	45	5-60×60	60×140	60×140	3616
		2	4151	23600	76	35.8	36.5	42						
		3	4012	27900	78	39.9	40.7	47						
		4	3874	32200	80	43.3	44.2	51	Y250M-4 380V	55	5-60×60		65×140	
		5	3666	36500	79	47	48	55						
		6	3459	40800	77	50.9	52	60						
		7	3182	45100	74	53.9	55	63	Y280S-4 380V	75	5-60×65		75×140	
		8	2975	49400	71	57.5	58.7	67						
G6-51No11F	1450	1	5106	25700	72	50.6	51.7	59	Y280S-4 380V	75	6-60×75	60×140	75×140	3616
		2	5022	31400	76	57.6	58.7	68						
		3	4855	37100	78	64.1	65.5	75						
		4	4687	42900	80	69.8	71.2	82	Y280M-4 380V	90				
		5	4436	48600	79	75.8	77.4	89						
		6	4186	54300	77	82	83.7	96						
		7	3850	60000	74	86.7	88.5	102	Y315M$_1$-4 380V	110	6-60×80		80×170	
		8	3599	65800	71	92.7	94.5	109						

机号	转速 r/min	工况点	全压 Pa	流量 m³/h	内效率 %	内功率 kW	轴功率 kW	所需功率 kW	电动机 型号	电动机 功率 kW	联轴器 型号或代号	联轴器 风机轴	联轴器 电机轴	滚动轴承型号
G6-51No11F	960	1	2238	17000	72	14.7	15	17	Y200I2-6 380V	22	6-60×55	60×110	55×110	3616
		2	2201	20800	76	16.7	17.1	20						
		3	2128	24600	78	18.6	19	22						
		4	2054	28400	80	20.3	20.7	24	Y225M-6 380V	30	6-60×60		60×140	
		5	1944	32200	79	22	22.5	26						
		6	1835	36000	77	23.8	24.3	28						
		7	1687	39700	74	25.1	25.7	30	Y250M-6 380V	37	6-60×65		65×140	
		8	1577	43600	71	26.9	27.4	32						
G6-51No12F	1450	1	6076	33400	72	78	80	92	Y315S-4 380V	110	7-60×80	65×140	80×170	3616
		2	5977	40800	76	89	91	105						
		3	5777	48200	78	99	101	116						
		4	5578	55600	80	108	110	127	Y315M1-4 380V	132				
		5	5280	63100	79	117	120	137						
		6	1981	70500	77	127	129	148						
		7	4583	77900	74	134	137	157	Y315M2-4 380V	160				
		8	4283	85400	71	143	146	168						
G6-51No12F	960	1	2663	22000	72	22.6	23.1	27	Y225M-6 380V	30	6-60×60	60×140	60×140	3616
		2	2619	27000	76	25.8	26.4	30						
		3	2531	31900	78	28.8	29.3	34	Y250M-6 380V	37	6-60×65		65×140	
		4	2445	36800	80	31.2	31.9	37						
		5	2314	41800	79	34	34.7	40	Y280S-6 380V	45	6-60×75		75×140	
		6	2184	46700	77	36.8	37.5	43						
		7	2008	51500	74	38.8	39.6	46	Y280M-6 380V	55				
		8	1876	56600	71	41.5	42.4	49						
G6-51No13F	1450	1	7131	42500	72	117	119	137	Y315L1-4 380V	160	7-105×80	105×210	80×170	3624
		2	7015	51900	76	133	136	156						
		3	6779	61300	78	148	151	174	Y315L2-4 380V	200				
		4	6546	70700	80	161	164	189						
		5	6196	80200	79	175	178	205	Y355-4 380V	200	8-105×100		100×210	
		6	5846	89600	77	189	193	222						
		7	5379	99000	74	500	204	235		250				
		8	5027	109000	71	214	219	252						

POPULA

G6-51(F式)性能表

G6-51(F式) 锅炉离心风机性能与选用件对照表

机号	转速 r/min	工况点	全压 Pa	流量 m³/h	内效率 %	内功率 kW	轴功率 kW	所需功率 kW	电动机 型号	电动机 功率 kW	联轴器 型号或代号	联轴器 风机轴	联轴器 电机轴	滚动轴承型号
G6-51No 13F	960	1	3126	28100	72	33.9	34.6	40	Y280S-6 380V	45	7-105×75	105×210	75×140	3624
		2	3075	34400	76	38.7	39.5	45						
		3	2972	40600	78	43	43.8	50	Y280M-6 380V	55				
		4	2870	46800	80	46.6	48	55						
		5	2716	53100	79	50.7	52	60	Y315S-6 380V	75	7-105×80		80×170	
		6	2562	59300	77	54.8	55.9	64						
		7	2358	65500	74	58	59.2	68						
		8	5504	72200	71	62.3	77.8	89	Y315M1-6 380V	90				
G6-51No 14F	1450	1	8270	53100	72	169	173	199	Y355-4	220	8-105×100	105×210	100	3624
		2	8136	64800	76	193	197	226						
		3	7852	76600	78	214	219	252		250				
		4	7652	88300	80	235	239	275		280				
		5	7242	100000	79	255	260	299		315				
		6	6832	112000	77	276	282	324						
		7	6287	124000	74	293	299	343	Y400-4	355	8-105×110			
		8	5876	136000	71	313	319	367						
G6-51No 15F	960	1	3625	35200	72	49	50	58	Y315S-6 380V	75	7-105×75	105×210	80×170	3624
		2	3566	42900	76	56	57	66						
		3	2446	50700	78	62	63	73						
		4	3354	58500	80	68	70	81	Y315M 1-6 380V	90				
		5	3175	66200	79	74	75	87						
		6	2996	74200	77	80	82	94						
		7	2756	82100	74	85	87	100	Y315M 2-6 380V	110				
		8	2575	90000	71	91	93	106						
G6-51No 16F	1450	1	9494	65300	72	239	244	281	Y355-4	315	8-105×100	105×210	100×210	3624
		2	9340	79700	76	272	267	307						
		3	9025	94200	78	303	309	355	Y400-4	350	8-105×110		110×210	
		4	8784	109000	80	332	339	390		400				
		5	8314	123000	79	360	367	422		450				
		6	7844	138000	77	391	398	458						
		7	7217	153000	74	414	423	486		500				
		8	6745	167000	71	441	450	517						

机号	转速 r/min	工况点	全压 Pa	流量 m³/h	内效率 %	内功率 kW	轴功率 kW	所需功率 kW	电动机 型号	电动机 功率 kW	联轴器 型号或代号	联轴器 风机轴	联轴器 电机轴	滚动轴承型号
G6-51No 15F	960	1	4162	43200	72	69	71	81	Y315M 1-6 380V	90	7-105×80	105×210	80×170	3624
		2	4094	52800	76	79	81	93						
		3	3956	62400	78	88	90	103	Y315M 1-6 380V	110				
		4	3849	72200	80	96	98	113						
		5	3644	81400	79	104	106	122	Y315M 1-6 380V	132			90×170	
		6	3438	91400	77	113	116	133						
		7	3164	101000	74	120	122	141	Y315M$_2$-6 380V	160	7-105×90			
		8	2956	111000	71	128	131	151						
	730	1	2407	32900	72	31	31.2	36	Y280M-8 380V	45	7-105×75	105×210	75×140	3624
		2	2368	40200	76	34.8	35.5	41						
		3	2287	47500	78	38.7	39.5	45						
		4	2198	54900	80	41.9	42.8	49	Y315S-8 380V	55	8-105×110		80×170	
		5	2106	61900	79	45.8	46.8	54						
		6	1988	69500	77	49.8	50.9	58	Y315M 1-8 380V	75				
		7	1777	76800	74	51.2	52.3	60						
		8	1660	84400	71	54.8	55.9	64						
G6-51No 16F	1450	1	10803	79300	72	335	342	393	Y400-4	450	8-105×110	105×210	110X210	3624
		2	10628	96700	76	376	383	441						
		3	10269	11400	78	417	425	489		500				
		4	9994	132000	80	458	467	538		560				
		5	9459	149000	79	496	506	582	Y450-4	630	Rf139		120X210	
		6	8924	167000	77	538	549	631						
		7	5211	186000	74	573	585	673		710				
		8	7674	203000	71	609	622	715						
	960	1	4735	52500	72	96	98	113	Y315M$_2$-6 380V	160	8-105×90	105×210	90×170	3624
		2	4659	64000	76	109	111	128						
		3	4501	7500	78	121	123	142						
		4	4381	87400	80	133	136	156						
		5	4146	98600	79	144	147	169	Y355M$_1$-6 380V	185	8-105×110		100×210	
		6	3912	111000	77	157	160	184						
		7	3599	123000	74	166	170	195	Y355M$_2$-6 380V	200				
		8	3364	134000	71	176	180	207						

G6-51(F式)性能表

G6-51(F式) 锅炉离心风机性能与选用件对照表

机号	转速 r/min	工况点	全压 Pa	流量 m³/h	内效率 %	内功率 kW	轴功率 kW	所需功率 kW	电动机 型号	电动机 功率 kW	联轴器 型号或代号	联轴器 风机轴	联轴器 电机轴	滚动轴承型号
G6-51№16F	730	1	2737	39900	72	42	43	49	Y315S-8 380V	55	8-105×80	105×210	80×170	3632
		2	2694	48700	76	48	49	56						
		3	2602	57400	78	53	54	62	Y315M1-8 380V	75				
		4	2533	66500	80	58	60	69						
		5	2397	75000	79	63	65	74						
		6	2262	84400	77	69	70	81						
		7	2081	93500	74	73	75	86	Y315M2-8 380V	90				
		8	1945	102000	71	78	79	91						
G6-51№17F	960	1	5345	63000	72	130	133	152	Y355M$_1$-6 380V	185	9510×4	140×245	100×210	3632
		2	5259	76800	76	148	151	173						
		3	5081	90600	78	164	167	192						
		4	4945	105000	80	180	184	212	Y355-6	220				
		5	4681	118000	79	194	198	228						
		6	4416	133000	77	212	216	249		250				
		7	4063	148000	74	226	230	265	Y400-4	280			110X210	
		8	3798	161000	71	239	244	281						
G6-51№17F	730	1	3090	47900	72	57	58	67	Y315M1-8 380V	75	9510×4	140×245	80×170	3632
		2	3041	58400	76	65	66	76						
		3	2938	68900	78	72	74	85	Y315M2-8 380V	90				
		4	2860	79800	80	79	81	93						
		5	2706	89700	79	85	87	100	Y315M3-8 380V	110				
		6	2554	101000	77	93	95	109						
		7	2349	113000	74	100	102	117	Y315M$_2$-8 380V	132			90×170	
		8	2195	122000	71	105	107	123						
G6-51№18F	960	1	5993	74800	72	173	176	203	Y355-6	220	9510×4	140×245	100×210	3632
		2	5896	91200	76	197	201	231		250				
		3	5696	108000	78	219	224	257						
		4	5544	125000	80	241	246	282	Y400-4	315			110X210	
		5	5249	140000	79	258	264	303						
		6	4951	158000	77	282	288	331		355				
		7	4556	176000	74	301	307	353						
		8	4258	191000	71	318	325	373						

机号	转速 r/min	工况点	全压 Pa	流量 m³/h	内效率 %	内功率 kW	轴功率 kW	所需功率 kW	电动机 型号	电动机 功率 kW	联轴器 型号或代号	联轴器 风机轴	联轴器 电机轴	滚动轴承型号
G6-51№18F	730	1	3466	56900	72	76	78	89	Y355M-8 380V	132	9510×4	140×245	95×170	3632
		2	3409	69400	76	86	88	101						
		3	3294	82100	78	96	98	113						
		4	3206	95100	80	106	108	124						
		5	3035	106000	79	113	115	133						
		6	2863	120000	77	124	126	145	Y355M-8 380V	160				
		7	2634	134000	74	132	135	155						
		8	2462	145000	71	140	143	164						
G6-51№19F	960	1	6678	88000	72	227	231	266	Y400-6	315	9510×4	140×245	110×210	3632
		2	6569	107000	76	257	262	301						
		3	6347	127000	78	287	293	337		355				
		4	6176	147000	80	315	322	370						
		5	5849	165000	79	339	346	398		400				
		6	5516	186000	77	370	378	434	Y450-6	450	10-140×130		130X250	
		7	5077	207000	74	394	403	463						
		8	4744	225000	71	418	426	490		500				
G6-51№19F	730	1	3861	66900	72	100	102	117	Y355M$_2$-8	185	9510×4	140×245	100×210	3632
		2	3799	81400	76	113	115	133						
		3	3671	96600	78	126	129	148						
		4	3572	112000	80	139	142	163						
		5	3383	125000	79	149	152	174						
		6	3189	141000	77	162	166	190	Y400-8	220			110X210	
		7	2935	157000	74	173	177	203						
		8	2743	171000	71	184	187	215						
G6-51№20F	960	1	7399	103000	72	294	300	345	Y400-6	400	10-140×130	140×245	110X210	3632
		2	7279	125000	76	333	339	390						
		3	7033	148000	78	371	378	435	Y450-6	450	10-140×130		130X250	
		4	6844	171000	80	406	415	477						
		5	6481	192000	79	438	446	513		500				
		6	6111	217000	77	478	488	561						
		7	5624	241000	74	509	519	597		560				
		8	5256	262000	71	539	550	632		630				

POPULA

G6-51(F式)性能表

G6-51(F式) 锅炉离心风机性能与选用件对照表

机号	转速 r/min	工况点	全压 Pa	流量 m³/h	内效率 %	内功率 kW	轴功率 kW	所需功率 kW	电动机 型号	电动机 功率 kW	联轴器 型号或代号	联轴器 风机轴	联轴器 电机轴	滚动轴承型号
G6-51No20F	730	1	4279	78300	72	129	132	152	Y400-8	220	9510×4	140×245	110×210	3632
		2	4208	95100	76	146	149	172						
		3	4067	113000	78	164	167	192						
		4	3957	130000	80	179	182	210						
		5	3748	146000	79	192	196	226		250				
		6	3534	165000	77	210	215	247						
		7	3253	183000	74	223	228	262		280				
		8	3040	199000	71	237	242	278						
G6-51No21F	960	1	8157	119000	72	374	382	439	Y450-6	560	10-140×130	140×245	130×250	3632
		2	8024	145000	76	425	434	499						
		3	7755	171000	78	472	482	554						
		4	7546	198000	80	519	529	609		630				
		5	7146	222000	79	558	569	655	Y500-6	710	10-140×140		140×250	
		6	6738	251000	77	610	623	716						
		7	6200	279000	74	649	663	762		800				
		8	5795	303000	71	687	701	806						
G6-51No21F	730	1	4717	90500	72	165	168	193	Y400-8	250	10-140×110	140×245	110×210	3632
		2	4640	110000	76	187	190	219						
		3	4484	130000	78	208	212	244						
		4	4336	151000	80	227	232	267		280				
		5	4132	169000	79	246	251	288						
		6	3896	191000	77	268	274	315	Y450-8	315	10-140×130		130×250	
		7	3592	212000	74	286	292	335		355				
		8	3352	230000	71	302	308	354						
G6-51No21F	580	1	2977	71900	72	83	84	97	Y355L$_1$-10 380V	185	10-140×100	140×245	100×210	3632
		2	2929	87400	76	94	96	108						
		3	2831	103000	78	104	106	122						
		4	2737	120000	80	114	116	134						
		5	2609	134000	79	123	125	144						
		6	2459	152000	77	135	138	158						
		7	2263	168000	74	143	146	167						
		8	2116	183000	71	151	155	178						

机号	转速 r/min	工况点	全压 Pa	流量 m³/h	内效率 %	内功率 kW	轴功率 kW	所需功率 kW	电动机 型号	电动机 功率 kW	联轴器 型号或代号	联轴器 风机轴	联轴器 电机轴	滚动轴承型号
G6-51No22F	960	1	8952	137000	72	473	483	555	Y450-6	630	10-140×130	140×245	130×250	3632
		2	8807	167000	76	538	549	631						
		3	8512	197000	78	597	609	701	Y500-6	710	10-140×140		140×250	
		4	8281	228000	80	658	669	769		800				
		5	7844	255000	79	703	718	825		900				
		6	7395	289000	77	771	787	905						
		7	6805	321000	74	820	837	962		1000				
		8	6360	348000	71	866	884	1016						
G6-51No22F	730	1	5177	104000	72	208	212	244	Y400-8	280	10-140×110	140×245	110×210	3632
		2	5092	127000	76	236	241	277						
		3	4921	150000	78	263	268	308	Y450-8	315	10-140×130		130×250	
		4	4789	173000	80	288	294	338		355				
		5	4536	194000	79	309	316	363		400				
		6	4276	220000	77	339	346	398						
		7	3935	244000	74	360	368	423		450				
		8	3678	265000	71	381	389	447						
G6-51No22F	580	1	3268	82600	72	104	106	122	Y355L$_1$-10 380V	185	10-140×100	140×245	100×210	3632
		2	3215	101000	76	119	121	139						
		3	3107	119000	78	132	134	155						
		4	3023	137000	80	144	147	169						
		5	2863	154000	79	155	158	182						
		6	2699	175000	77	170	174	200						
		7	2483	194000	74	181	185	212	Y450-10	220	10-140×130		130×250	
		8	2321	211000	71	192	196	225						
G6-51No23.5F	960	1	10214	167000	72	658	672	772	Y500-6	900	10-140×140	140×245	140×250	3632
		2	10049	204000	76	749	765	879						
		3	9712	240000	78	830	847	974		1000				
		4	9449	278000	80	912	931	1070	Y560-6	1120	9518×4		160×300	
		5	8949	311000	79	979	999	1148						
		6	8438	352000	77	1071	1093	1257		1250				
		7	7765	391000	74	1140	1163	1337						
		8	7258	424000	71	1204	1229	1413		1400				

G6-51(F式)性能表

G6-51(F式) 锅炉离心风机性能与选用件对照表

机号	转速 r/min	工况点	全压 Pa	流量 m^3/h	内效率 %	内功率 kW	轴功率 kW	所需功率 kW	电动机 型号	电动机 功率 kW	联轴器 型号或代号	联轴器 风机轴	联轴器 电机轴	滚动轴承型号
G6-51No23.5F	730	1	5907	127000	72	289	295	340	Y450-8	400	10-140×130	140×245	130×250	3632
		2	5811	155000	76	329	336	386						
		3	5616	183000	78	366	373	429		450				
		4	5464	211000	80	400	408	470	Y500-8	500	10-140×140		140×250	
		5	5174	236000	79	429	438	504						
		6	4879	268000	77	472	481	554		560				
		7	4489	297000	74	500	511	587						
		8	4197	322000	71	529	540	620		630				
G6-51No23.5F	580	1	3728	101000	72	145	148	170	Y450-10	220	10-140×130	140×245	130×250	3632
		2	3668	123000	76	165	168	194						
		3	3545	145000	78	183	187	215						
		4	3450	168000	80	201	205	236		250				
		5	3267	188000	79	216	220	253						
		6	3080	213000	77	237	241	278		280				
		7	2833	236000	74	251	256	295						
		8	2650	256000	71	265	271	311		315				
G6-51No25F	960	1	11561	201000	72	898	917	1055	Y560-6	1250	9518×4	140×245	160×300	3632
		2	11373	246000	76	1021	1042	1198						
		3	10992	289000	78	1133	1156	1329		1400				
		4	10695	334000	80	1239	1265	1454	Y630-6	1600			180×300	
		5	10127	373000	79	1330	1358	1561						
		6	9548	425000	77	1462	1492	1716		1800				
		7	8787	471000	74	1553	1585	1823						
		8	8216	510000	71	1640	1673	1924		2000				
G6-51No25F	730	1	6685	153000	72	395	403	463	Y500-8	500	10-140×140	140×245	140×250	3632
		2	6576	187000	76	449	459	521		560				
		3	6356	220000	78	498	508	584		630				
		4	6184	254000	80	545	557	640		710				
		5	5856	284000	79	585	597	686						
		6	5521	323000	77	643	656	755	Y560-8	800			160×300	
		7	5081	358000	74	683	697	801						
		8	4751	388000	71	721	736	846		900				

机号	转速 r/min	工况点	全压 Pa	流量 m^3/h	内效率 %	内功率 kW	轴功率 kW	所需功率 kW	电动机 型号	电动机 功率 kW	联轴器 型号或代号	联轴器 风机轴	联轴器 电机轴	滚动轴承型号
G6-51No25F	580	1	4222	122000	72	199	203	233	Y450-10	250	10-140×130	140×245	130×250	3632
		2	4151	149000	76	226	231	265		280				
		3	4012	175000	78	250	255	293		315				
		4	3904	202000	80	274	279	321		355				
		5	3696	226000	79	294	300	345						
		6	3486	257000	77	323	330	379	Y500-10	400	10-140×140		140×250	
		7	3208	284000	74	342	349	401						
		8	2999	308000	71	361	369	424		450				
G6-51No26.5F	730	1	7511	182000	72	527	538	619	Y500-8	630	F2554B 1-180×140	140×245	140×250	3640
		2	7389	223000	76	602	615	707		710				
		3	7141	262000	78	666	680	782	Y560-8	800	9518×4		160×300	
		4	6947	303000	80	731	746	858		900				
		5	6580	338000	79	782	798	918						
		6	6203	385000	77	862	879	1011	Y630-8	1120			180×300	
		7	5709	426000	74	913	932	1071						
		8	5338	462000	71	965	985	1132						
G6-51No26.5F	580	1	4741	145000	72	265	271	311	Y450-10	355	F2554B 1-180×130	180×245	130×250	3640
		2	4664	177000	76	302	308	354						
		3	4508	208000	78	334	341	392	Y500-10	400	F2554B 1-180×140		140×250	
		4	4385	241000	80	367	374	431		450				
		5	4153	269000	79	393	401	461						
		6	3916	306000	77	432	441	507		500				
		7	3604	338000	74	457	467	537						
		8	3370	367000	71	484	494	568		560				
G6-51No26.5F	480	1	3247	120000	72	150	153	176	Y450-12	220	F2554B 1-180×130	180×245	130×250	3640
		2	3195	146000	76	170	174	200						
		3	3088	172000	78	189	193	222		250				
		4	3003	199000	80	207	212	243	Y500-12	280	F2554B 1-180×140		140×250	
		5	2845	223000	79	223	228	262						
		6	2682	253000	77	245	250	287						
		7	2469	280000	74	260	265	305						
		8	2308	304000	71	275	280	322		315				

POPULA

G6-51(F式)性能表

G6-51(F式) 锅炉离心风机性能与选用件对照表

机号	转速 r/min	工况点	全压 Pa	流量 m³/h	内效率 %	内功率 kW	轴功率 kW	所需功率 kW	电动机 型号	电动机 功率 kW	联轴器 型号或代号	联轴器 风机轴	联轴器 电机轴	滚动轴承型号
G6-51No28F	730	1	8384	215000	72	695	710	817	Y560-8	900	9518×4	180×245	160×300	3632
		2	8249	263000	76	793	809	930		1000				
		3	7972	309000	78	877	895	1029		1120				
		4	7756	357000	80	961	981	1128	Y630-8	1250			180×300	
		5	7347	399000	79	1031	1052	1210		1400				
		6	6926	454000	77	1134	1157	1331						
		7	6374	503000	74	1203	1228	1412						
		8	5959	545000	71	1271	1297	1491		1600				
G6-51No28F	580	1	5293	171000	72	349	356	410	Y500-10	450	F2554B 1-180×140	180×245	140×250	3640
		2	5207	209000	76	398	406	467		500				
		3	5033	246000	78	441	450	517		560				
		4	4896	284000	80	483	493	567		630				
		5	4638	317000	79	517	528	607						
		6	4372	361000	77	569	581	668						
		7	4024	400000	74	604	617	709	Y560-10	710	9518×4		160×300	
		8	3762	433000	71	637	650	748						
G6-51No28F	480	1	3625	142000	72	198	203	233	Y500-12	280	F2554B 1-180×140	180×245	140×250	3640
		2	3566	173000	76	225	230	265						
		3	3448	204000	78	250	256	294		315				
		4	3353	235000	80	274	279	321						
		5	3176	262000	79	293	299	343		355				
		6	2994	299000	77	323	330	379						
		7	2756	331000	74	342	349	401		400				
		8	2576	358000	71	361	368	423		450				
G6-51No29.5F	730	1	9306	251000	72	901	920	1057	Y630-8	1120	9518×4	180×245	180×300	3640
		2	9157	308000	76	1031	1052	1210		1250				
		3	8849	361000	78	1138	1161	1335		1400				
		4	8609	418000	80	1250	1275	1466		1600				
		5	8156	467000	79	1339	1367	1572						
		6	7688	531000	77	1473	1503	1728						
		7	7076	588000	74	1562	1594	1833	Y2000-8	2000			200×350	
		8	6614	637000	71	1648	1682	1934						
G6-51No29.5F	580	1	5874	199000	72	451	460	529	Y500-10	630	F2554B 1-180×140	180×245	140×250	3632
		2	5780	245000	76	518	528	607						
		3	5586	287000	78	571	583	670		710				
		4	5433	333000	80	628	641	737	Y560-10	800			160×300	
		5	5149	371000	79	672	685	788						
		6	4854	422000	77	739	754	867		900				
		7	4467	468000	74	785	801	921	Y630-10	1000	9518×4		180×300	
		8	4175	507000	71	828	845	972						
G6-51No29.5F	480	1	4024	165000	72	256	261	301	Y500-12	315	FZ2554B 1-180×140	180×245	140×250	3640
		2	3959	203000	76	294	300	345		355				
		3	3826	238000	78	324	331	381		400				
		4	3721	276000	80	357	364	418		450				
		5	3527	307000	79	381	388	447						
		6	3325	349000	77	419	427	491		500				
		7	3059	387000	74	444	454	521	Y560-12	560	9518×4		160×300	
		8	2859	420000	71	470	479	551						
G6-51No31.5F	730	1	10609	304000	72	1244	1270	1460	Y630-8	1600	9518×4	180×245	160×300	3640
		2	10438	376000	76	1434	1464	1683						
		3	10089	440000	78	1580	1613	1855	Y2000-8	2000			200×350	
		4	9816	509000	80	1735	1770	2036						
		5	9300	567000	79	1854	1892	2176						
		6	8768	646000	77	2043	2085	2398						
		7	8068	716000	74	2168	2213	2545	Y800-8	2500			220×350	
		8	7540	776000	71	2289	2336	2686						
G6-51No31.5F	580	1	6697	242000	72	625	638	734	Y560-10	800	9518×4	180×245	160×300	3640
		2	6590	298000	76	718	732	842		900				
		3	6370	349000	78	792	808	929						
		4	6196	405000	80	871	889	1022		1000				
		5	5870	451000	79	931	950	1092	Y630-10	1120			180×300	
		6	5534	513000	77	1024	1045	1202		1250				
		7	5094	569000	74	1088	1110	1277						
		8	4760	616000	71	1147	1171	1346		1400				
G6-51No31.5F	480	1	4587	200000	72	354	361	415	Y560-12	500	9518×4	180×245	160×300	3640
		2	4513	247000	76	407	416	478		560				
		3	4362	289000	78	449	458	527		630				
		4	4244	335000	80	494	504	579						
		5	4021	373000	79	527	538	619						
		6	3791	425000	77	581	593	682		710				
		7	3488	471000	74	617	629	724	Y630-12	800			180×300	
		8	3260	510000	71	650	664	763						

注：进口压力P=101325Pa，进口温度 t=20℃，介质密度ρ=1.2kg/m³,未注电压均为6000V。未注联轴器型号均为F2508A。

Y6-51(F式)性能表

Y6-51(F式) 锅炉离心风机性能与选用件对照表

机号	转速 r/min	工况点	全压 Pa	流量 m³/h	内效率 %	内功率 kW	轴功率 kW	所需功率 kW	电动机 型号	电动机 功率 kW	联轴器 型号或代号	联轴器 风机轴	联轴器 电机轴	滚动轴承型号
Y6-51No8F	1450	1	1912	7300	72	7.3	7.5	10	Y160M-4 380V	11	5-60×42	60×140	42×110	3616
		2	1881	8300	76	8.3	8.5	11						
		3	1819	9300	78	9.3	9.5	12	Y160L-4 380V	15				
		4	1756	10000	80	10	10.3	13						
		5	1662	10900	79	10.9	11.2	14						
		6	1568	11800	77	11.8	12.1	16	Y180M-4 380V	18.5	5-60×48			
		7	1442	12500	74	12.5	12.8	17						
		8	1348	13300	71	13.3	13.6	18						
Y6-51No9F	1450	1	2421	13200	72	13.2	13.4	17	Y180L-4 380V	22	5-60×48	60×140	48×110	3616
		2	2381	15000	76	15	15.3	20						
		3	2302	16600	78	16.6	17	22						
		4	2223	18100	80	18.1	18.5	24	Y200L-4 380V	30	5-60×55		48×110	
		5	2104	19700	79	19.7	20	26						
		6	1985	21300	77	21.3	21.7	28						
		7	1826	22600	74	22.6	23	30						
		8	1707	24000	71	24	24.5	32						
Y6-51No10F	1450	1	2989	22300	72	22.3	22.7	30	Y225S-4 380V	37	5-60×60	60×140	55×110	3616
		2	2940	25400	76	25.4	25.9	34						
		3	2842	28200	78	28.2	28.8	37						
		4	2744	30620	80	30.6	31.3	41	Y225M-4 380V	45			60×140	
		5	2597	33300	79	33.3	34	44						
		6	2450	36100	77	36.1	36.8	48	Y250M-4 380V	55	5-60×65		65×140	
		7	2254	38200	74	38.2	38.9	51						
		8	2107	40700	71	40.7	41.6	54						
Y6-51No11F	1450	1	3617	35900	72	35.9	36.6	48	Y250M-4 380V	55	5-60×65	60×140	65×140	3616
		2	3557	40800	76	40.8	41.7	54						
		3	3439	45400	78	45.4	46.4	60	Y280S-4 380V	75	6-60×75		75×140	
		4	3320	49500	80	49.5	50.5	66						
		5	3142	53700	79	53.7	54.8	71						
		6	2965	58100	77	58.1	59.3	77	Y280M-4 380V	90				
		7	2727	61400	74	61.4	62.7	81						
		8	2549	65600	71	65.6	67	87						

机号	转速 r/min	工况点	全压 Pa	流量 m³/h	内效率 %	内功率 kW	轴功率 kW	所需功率 kW	电动机 型号	电动机 功率 kW	联轴器 型号或代号	联轴器 风机轴	联轴器 电机轴	滚动轴承型号
Y6-51No11F	960	1	1585	17000	72	10.4	10.6	14	Y200L1-6 380V	18.5	6-60×55	60×140	55×110	3616
		2	1559	20800	76	11.9	12.1	16						
		3	1507	24600	78	13.2	13.5	18						
		4	1455	28400	80	14.3	14.6	19	Y200L2-6 380V	22				
		5	1377	32200	79	15.6	15.9	21						
		6	1300	36000	77	16.9	17.2	22						
		7	1195	39700	74	17.8	18.2	24	Y225M-6 380V	30	6-60×60		60×140	
		8	1117	43600	71	19.1	19.4	25						
Y6-51No12F	1450	1	4304	33400	72	55	57	74	Y280M-4 380V	90	6-60×75	60×140	75×140	3616
		2	4234	40800	76	63	64	84						
		3	4092	48200	78	70	71	93						
		4	3951	55600	80	75	77	100	Y315S-4 380V	110	7-60×80		80×140	
		5	3740	63100	79	83	85	110						
		6	3528	70500	77	90	92	119						
		7	2146	77900	74	95	97	126	Y315M1-4 380V	132				
		8	3034	85400	71	101	103	134						
Y6-51No12F	960	1	1886	22000	72	16	16.3	21	Y225M-6 380V	30	6-60×60	60×140	60×140	3616
		2	1855	27000	76	18.3	18.7	24						
		3	1793	31900	78	20.4	20.8	27						
		4	1732	36800	80	22.1	22.6	29						
		5	1639	41800	79	24.1	24.6	32	Y250M-6 380V	37	6-60×65		65×140	
		6	1547	46700	77	26.1	26.6	35						
		7	1422	51500	74	27.5	28.1	36						
		8	1329	56600	71	29.4	30	39						
Y6-51No13F	1450	1	5051	42500	72	83	85	110	Y315M-4 380V	132	7-105×80	60×210	80×170	3624
		2	4959	51900	76	94	96	125						
		3	4802	61300	78	105	107	139						
		4	4637	70700	80	114	116	151	Y315L1-4 380V	160				
		5	4389	80200	79	124	126	164						
		6	4141	89600	77	134	137	178	Y315L2-4 380V	200				
		7	3810	99000	74	142	144	188						
		8	3561	10900	71	151	155	201						

Y6-51(F式)性能表

Y6-51(F式) 锅炉离心风机性能与选用件对照表

机号	转速 r/min	工况点	全压 Pa	流量 m³/h	内效率 %	内功率 kW	轴功率 kW	所需功率 kW	电动机 型号	电动机 功率 kW	联轴器 型号或代号	联轴器 风机轴	联轴器 电机轴	滚动轴承型号
Y6-51No13F	960	1	2214	28100	72	24	24.5	32	Y250M-6 380V	37	7-105×65	105×210	65×140	3624
		2	2178	34400	76	27.4	27.9	36						
		3	2105	40600	78	30.4	31.1	40						
		4	2033	46800	80	33	33.7	44	Y280S-6 380V	45	7-105×75		75×140	
		5	1924	53100	79	35.9	36.7	48						
		6	1815	59300	77	38.8	39.6	52						
		7	1670	65500	74	41.1	41.9	54	Y280M-6 380V	55				
		8	1561	72200	71	44.1	45	58						
Y6-51No14F	1450	1	5858	53100	72	120	122	159	Y315L$_2$-4 380V	200	7-105×80	105×210	80×170	3624
		2	5763	64800	76	136	139	181						
		3	5569	76600	78	152	155	202						
		4	5420	88300	80	166	170	220	Y355-4	220	8-105×100		100×210	
		5	5130	100000	79	180	184	239		250				
		6	4840	112000	77	196	200	259						
		7	4453	124000	74	207	212	275		280				
		8	4162	136000	71	221	226	294		315				
Y6-51No14F	960	1	2568	35200	72	34.9	35.6	46	Y280M-6 380V	55	7-105×75	105×210	75×140	3624
		2	2526	42900	76	39.6	40.4	53						
		3	2441	50700	78	44.1	45	58	Y315S-6 380V	75	7-105×80		80×170	
		4	2376	58500	80	48.3	49.2	64						
		5	2249	66200	79	52.4	53.4	69						
		6	2122	74200	77	56.8	58	75						
		7	1952	82100	74	60.2	61.4	80	Y315M1-6 380V	90				
		8	1824	90000	71	64.2	65.5	85						
Y6-51No15F	1450	1	6725	65300	72	169	173	225	Y355-4	250	8-105×100	105×210	100×210	3624
		2	6616	79700	76	193	197	256						
		3	6393	94200	78	214	219	284		280				
		4	6222	109000	80	235	240	312		315				
		5	5889	123000	79	255	266	338	Y400-4	355	8-105×110		110×210	
		6	5556	138000	77	277	282	367		400				
		7	5112	153000	74	294	300	389						
		8	4778	167000	71	312	319	414						

机号	转速 r/min	工况点	全压 Pa	流量 m³/h	内效率 %	内功率 kW	轴功率 kW	所需功率 kW	电动机 型号	电动机 功率 kW	联轴器 型号或代号	联轴器 风机轴	联轴器 电机轴	滚动轴承型号
Y6-51No15F	960	1	2948	43200	72	49	50.1	65	Y315S-6 380V	75	7-105×75	105×210	80×170	3624
		2	2900	52800	76	56	57.1	74						
		3	2802	62400	78	62.3	63.5	83	Y315M1-6 380V	90				
		4	2727	72200	80	68.4	69.8	91						
		5	2581	81400	79	73.9	75.4	98	Y315M2-6 380V	110				
		6	2435	91400	77	80.3	81.9	107						
		7	2241	101000	74	85	86.7	113						
		8	2094	111000	71	90.9	92.8	120	Y315M3-6 380V	132				
Y6-51No15F	730	1	1705	32900	72	21.6	22.1	29	Y280M-8 380V	45	7-105×75	105×210	75×140	3624
		2	1677	40200	76	24.6	25.1	33						
		3	1620	47500	78	27.4	28	36						
		4	1577	54900	80	30	30.7	40						
		5	1492	61900	79	32.5	33.1	43						
		6	1408	69500	77	35.3	36	47	Y315S-8 380V	55	7-105×80		80×170	
		7	1296	76800	74	37.4	38.1	50						
		8	1176	84400	71	38.8	39.6	52						
Y6-51No16F	1450	1	7652	79300	72	234	239	311	Y400-4	355	8-105×110	105×210	110×210	3624
		2	7528	96700	76	266	271	353						
		3	7274	114000	78	295	301	392		400				
		4	7079	132000	80	324	331	430		450				
		5	6700	149000	79	351	358	466						
		6	6321	167000	77	381	389	505		500				
		7	5816	186000	74	406	414	539						
		8	5436	203000	71	432	441	573		560				
Y6-51No16F	960	1	3354	52500	72	68	69	90	Y315M2-6 380V	110	7-105×80	105×210	80×170	3624
		2	3300	64000	76	77	79	102						
		3	3188	75500	78	86	88	114	Y315M3-6 380V	132				
		4	3103	87400	80	94	96	125						
		5	2937	98600	79	102	104	135						
		6	2771	111000	77	111	113	147	Y315M$_1$-6 380V	160			90×170	
		7	2549	123000	74	118	120	156						
		8	2383	134000	71	125	127	166						

Y6-51(F式)性能表

Y6-51(F式) 锅炉离心风机性能与选用件对照表

机号	转速 r/min	工况点	全压 Pa	流量 m³/h	内效率 %	内功率 kW	轴功率 kW	所需功率 kW	电动机 型号	电动机 功率 kW	联轴器 型号或代号	联轴器 风机轴	联轴器 电机轴	滚动轴承型号
Y6-51No16F	730	1	1939	39900	72	29.8	30.5	40	Y280M-8 380V	45	7-105×75	105×210	75×140	3624
		2	1908	48700	76	34	34.7	45						
		3	1843	57400	78	37.7	38.4	50	Y315S-8 380V	55	7-105×80		80×170	
		4	1794	66500	80	41.4	42.3	55						
		5	1698	75000	79	44.8	45.7	59	Y315M1-8 380V	75				
		6	1602	84400	77	48.8	49.8	65						
		7	1474	93500	74	51	52.8	69						
		8	1378	102000	71	55	56.1	73						
Y6-51No17F	960	1	3786	63000	72	92	94	122	Y315M$_1$-6 380V	160	9510×4	140×245	90×170	3632
		2	3725	76800	76	105	107	139						
		3	3599	90600	78	116	118	154						
		4	3503	105000	80	128	130	169	Y355M$_1$-6 380V	185			80×170	
		5	3316	118000	79	138	140	183						
		6	3128	133000	77	150	153	199	Y355M$_2$-6 380V	200				
		7	2878	148000	74	160	163	212	Y355-6	220				
		8	2690	161000	71	169	173	225						
Y6-51No17F	730	1	2189	47900	72	40	41	54	Y315M1-8 380V	75	9510×4	140×245	80×170	3632
		2	2154	58400	76	46	47	61						
		3	2081	68900	78	51	52	68						
		4	2026	79800	80	56	57	74						
		5	1917	89700	79	60	62	80	Y315M2-8 380V	90				
		6	1809	101000	77	66	67	87						
		7	1664	113000	74	71	72	94						
		8	1555	122000	71	74	76	98						
Y6-51No18F	960	1	4245	74800	72	123	125	163	Y355M$_1$-6 380V	185	9510×4	140×245	100×210	3632
		2	4176	91200	76	139	142	185						
		3	4035	108000	78	155	158	206	Y355-6	220				
		4	3927	125000	80	170	174	226						
		5	3718	140000	79	183	187	243		250				
		6	3507	158000	77	200	204	265	Y400-6	280			110×210	
		7	3227	176000	74	213	218	283						
		8	3016	191000	71	225	230	299		315				

机号	转速 r/min	工况点	全压 Pa	流量 m³/h	内效率 %	内功率 kW	轴功率 kW	所需功率 kW	电动机 型号	电动机 功率 kW	联轴器 型号或代号	联轴器 风机轴	联轴器 电机轴	滚动轴承型号
Y6-51No18F	730	1	2455	56900	72	54	55	71	Y315M2-8 380V	90	9510×4	105×210	80×170	3632
		2	2415	69400	76	61	63	81						
		3	2333	82100	78	68	70	90						
		4	2271	95100	80	75	77	100	Y315M3-8 380V	110				
		5	2150	106000	79	80	82	106						
		6	2028	120000	77	88	90	116	Y315M$_1$-8 380V	132			90×170	
		7	1866	134000	74	94	96	125						
		8	1744	145000	71	99	101	131						
Y6-51No19F	960	1	4730	88000	72	161	164	213	Y355-6	250	9510×4	140×245	100×210	3632
		2	4653	107000	76	182	186	241						
		3	4496	127000	78	203	207	270	Y400-6	280 315			110×210	
		4	4375	147000	80	223	228	296						
		5	4143	165000	79	240	245	319						
		6	3907	186000	77	262	268	348		355 400				
		7	3596	207000	74	279	285	371						
		8	3360	225000	71	296	302	392						
Y6-51No19F	730	1	2735	66900	72	71	72	94	Y315M3-8 380V	110	9510×4	140×245	80×170	3632
		2	2691	81400	76	80	82	106						
		3	2600	96600	78	89	91	119	Y315M$_1$-8 380V	132			90×170	
		4	2530	112000	80	98	100	131						
		5	2396	125000	79	105	107	140						
		6	2259	141000	77	115	117	152	Y355M$_1$-8 380V	160			100×210	
		7	2079	157000	74	123	125	163						
		8	1943	171000	71	130	133	172						
Y6-51No20F	960	1	5241	103000	72	208	213	276	Y400-6	315	9510×4	140×245	110×210	3632
		2	5156	125000	76	236	240	312						
		3	4982	148000	78	263	268	348		355 400				
		4	4848	171000	80	288	294	382						
		5	4591	192000	79	310	316	411						
		6	4329	217000	77	339	346	450	Y450-6	450 500	10-140×130		130×250	
		7	3984	241000	74	360	368	478						
		8	3723	262000	71	382	389	506						

POPULA

Y6-51(F式)性能表

Y6-51(F式) 锅炉离心风机性能与选用件对照表

机号	转速 r/min	工况点	全压 Pa	流量 m³/h	内效率 %	内功率 kW	轴功率 kW	所需功率 kW	电动机 型号	电动机 功率 kW	联轴器 型号或代号	联轴器 风机轴	联轴器 电机轴	滚动轴承型号
Y6-51No20F	730	1	3031	78300	72	92	94	121	Y355M$_1$-8 380V	160	9510×4	140×245	100×210	3632
		2	2981	95100	76	104	106	137						
		3	2881	113000	78	116	118	154						
		4	2803	130000	80	127	129	168	Y355M$_2$-8 380V	185				
		5	2655	146000	79	136	139	181						
		6	2503	165000	77	149	152	198	Y355M$_2$-8 380V	200				
		7	2304	183000	74	158	162	210	Y400-8	220			110×210	
		8	2153	199000	71	168	171	222						
Y6-51No21F	960	1	5778	119000	72	265	271	352	Y400-6	400	9510×4	140×245	110×210	3632
		2	5684	145000	76	301	307	400						
		3	5493	171000	78	335	341	444	Y450-6	450 500	10-140×130		130×250	
		4	5345	198000	80	367	375	488						
		5	5062	222000	79	395	403	524		560	10-140×140			
		6	4773	251000	77	432	441	573	Y500-6	710			140×250	
		7	4392	279000	74	460	469	610						
		8	4105	303000	71	487	497	646						
Y6-51No21F	730	1	3341	905000	72	117	119	155	Y355M$_1$-8 380V	200	9510×4	140×245	100×210	3632
		2	3287	110000	76	132	135	175						
		3	3176	130000	78	147	150	195						
		4	3071	151000	80	161	164	214	Y400-8	220			110×210	
		5	2927	169000	79	174	177	231						
		6	2760	191000	77	190	194	252		250				
		7	2540	212000	74	202	206	268						
		8	2374	230000	71	214	218	283		280				
Y6-51No21F	580	1	2109	71900	72	59	60	78	Y315M$_2$-10 380V	90	9510×4	140×245	90×170	3632
		2	2075	87400	76	66	68	88						
		3	2005	103000	78	74	75	98	Y355M$_1$-10 380V	110			100×210	
		4	1939	120000	80	81	83	107						
		5	1848	134000	79	87	89	116	Y355M$_2$-10 380V	132				
		6	1742	152000	77	96	98	127						
		7	1603	168000	74	101	103	134	Y355L$_1$-10 380V	160				
		8	1499	183000	71	107	110	142						

机号	转速 r/min	工况点	全压 Pa	流量 m³/h	内效率 %	内功率 kW	轴功率 kW	所需功率 kW	电动机 型号	电动机 功率 kW	联轴器 型号或代号	联轴器 风机轴	联轴器 电机轴	滚动轴承型号
Y6-51No22F	960	1	6341	137000	72	335	342	445	Y450-6	500	10-140×130	140×245	130×250	3632
		2	6238	167000	76	381	389	505						
		3	6029	197000	78	423	432	561		560				
		4	5866	228000	80	464	474	616		630				
		5	5556	255000	79	498	508	661	Y500-6	710	10-140×140		140×250	
		6	5238	289000	77	546	557	724						
		7	4820	321000	74	581	593	770		800				
		8	4505	348000	71	613	626	814						
Y6-51No22F	730	1	3667	104000	72	147	150	195	Y400-8	220	9510×4	140×245	110×210	3632
		2	3607	127000	76	167	171	222						
		3	3486	150000	78	186	190	247		250				
		4	3392	173000	80	204	208	270		280				
		5	3213	194000	79	219	224	291	Y450-8	315	10-140×130		130×250	
		6	3029	220000	77	240	245	319						
		7	2787	244000	74	255	260	339		355				
		8	2605	265000	71	270	276	358						
Y6-51No22F	580	1	2315	52900	72	74	75	98	Y355M$_2$-10 380V	132	9510×4	140×245	100×210	3632
		2	2277	101000	76	84	86	112						
		3	2201	119000	78	93	95	124	Y355L$_1$-10 380V	160				
		4	2141	137000	80	102	104	135						
		5	2028	154000	79	110	112	146						
		6	1912	175000	77	121	123	160	Y355L$_2$-10 380V	185				
		7	1759	194000	74	128	131	170						
		8	1644	211000	71	136	138	180						
Y6-51No23.5F	960	1	7235	167000	72	466	476	618	Y500-6	710	10-140×140	140×245	140×250	3632
		2	7118	204000	76	531	542	705						
		3	6879	240000	78	588	600	780		800 900				
		4	6693	278000	80	646	659	857						
		5	6339	311000	79	693	707	920		1000				
		6	5977	352000	77	759	774	1007						
		7	5500	391000	74	807	824	1071	Y560-6	1120	9510×4		160×300	
		8	5141	424000	71	853	870	1131						

Y6-51(F式)性能表

Y6-51(F式) 锅炉离心风机性能与选用件对照表

机号	转速 r/min	工况点	全压 Pa	流量 m³/h	内效率 %	内功率 kW	轴功率 kW	所需功率 kW	电动机 型号	电动机 功率 kW	联轴器 型号或代号	联轴器 风机轴	联轴器 电机轴	滚动轴承型号
Y6-51No23.5F	730	1	4184	127000	72	205	209	272	Y450-8	315	10-140×130	140×245	130×250	3632
		2	4116	155000	76	233	238	309		355				
		3	3978	183000	78	259	265	344		400				
		4	3870	211000	80	284	289	376		450				
		5	3665	236000	79	304	310	403						
		6	3456	268000	77	334	341	443						
		7	3180	297000	74	355	362	470	Y500-8	500	10-140×140		140×250	
		8	2973	322000	71	375	382	497						
Y6-51No23.5F	580	1	2641	101000	72	103	105	137	Y355L-10 380V	160	9510×4	140×245	100×210	3632
		2	2598	123000	76	117	119	155						
		3	2511	145000	78	130	132	172	Y355L-10 380V	185				
		4	2443	168000	80	143	146	189						
		5	2314	188000	79	153	156	203	Y450-10	220	10-140×130		130×250	
		6	2182	213000	77	168	171	222						
		7	2007	236000	74	178	181	236		250				
		8	1877	256000	71	188	192	249						
Y6-51No25F	960	1	8189	201000	72	635	647	842	Y500-6	1000	10-140×140	140×245	140×250	3632
		2	8056	246000	76	723	738	959						
		3	7786	289000	78	803	819	1065	Y560-6	1120	9518×4		160×300	
		4	7575	334000	80	878	896	1165		1250				
		5	7174	373000	79	942	961	1249						
		6	6764	425000	77	1037	1058	1376		1400				
		7	6224	471000	74	1101	1123	1460	Y630-6	1600			180×300	
		8	5819	510000	71	1162	1186	1542						
Y6-51No25F	730	1	4735	153000	72	279	285	371	Y450-8	400	10-140×130	140×245	130×250	3632
		2	4658	187000	76	318	325	422		450				
		3	4502	220000	78	353	360	468	Y500-8	500	10-140×140		140×250	
		4	4380	254000	80	386	394	512						
		5	4148	284000	79	414	423	549		560				
		6	3911	323000	77	456	465	605						
		7	3599	358000	74	484	494	642		630				
		8	3365	388000	71	511	521	678		710				

机号	转速 r/min	工况点	全压 Pa	流量 m³/h	内效率 %	内功率 kW	轴功率 kW	所需功率 kW	电动机 型号	电动机 功率 kW	联轴器 型号或代号	联轴器 风机轴	联轴器 电机轴	滚动轴承型号
Y6-51No25F	580	1	2989	122000	72	141	144	187	Y450-10	220	10-140×130	140×245	140×250	3632
		2	2940	149000	76	160	163	212		250				
		3	2842	175000	78	177	181	235		280				
		4	2765	202000	80	194	198	257		315				
		5	2618	226000	79	208	212	276						
		6	2469	257000	77	229	234	304		355				
		7	2272	284000	74	242	247	321						
		8	2124	308000	71	256	261	340						
Y6-51No26.5F	730	1	5320	182000	72	374	381	496	Y500-8	560	F2554B 1-180×140	180×245	140×250	3640
		2	5234	223000	76	427	435	566						
		3	5058	262000	78	472	482	626		630				
		4	4921	303000	80	518	528	687		710				
		5	4661	338000	79	543	554	720						
		6	4394	385000	77	610	623	810	Y560-8	800	9518×4		160×300	
		7	4044	426000	74	647	660	858		900				
		8	3781	462000	71	683	669	870						
Y6-51No26.5F	580	1	3358	145000	72	188	192	249	Y450-10	280	F2554B 1-180×130	180×245	130×250	3640
		2	3304	177000	76	214	218	284		315				
		3	3193	208000	78	237	241	314		355				
		4	3106	241000	80	260	265	345	Y500-10	400	F2554B 1-180×140		140×250	
		5	2942	269000	79	278	284	369						
		6	2774	306000	77	306	312	406		450				
		7	2553	338000	74	324	331	430						
		8	2387	367000	71	343	350	455						
Y6-51No26.5F	480	1	2300	120000	72	106	109	141	Y450-12	220	F2554B 1-180×130	180×245	130×250	3640
		2	2263	146000	76	121	123	160						
		3	2187	172000	78	134	136	178						
		4	2127	199000	80	147	150	195						
		5	2015	223000	79	158	161	210						
		6	1900	253000	77	173	177	230		250				
		7	1749	280000	74	184	188	244						
		8	1635	304000	71	194	198	258						

POPULA

Y6-51(F式)性能表

Y6-51(F式) 锅炉离心风机性能与选用件对照表

机号	转速 r/min	工况点	全压 Pa	流量 m³/h	内效率 %	内功率 kW	轴功率 kW	所需功率 kW	电动机 型号	电动机 功率 kW	联轴器 型号或代号	联轴器 风机轴	联轴器 电机轴	滚动轴承型号
Y6-51No28F	730	1	5939	215000	72	493	503	653	Y500-8	710	9518×4	180×245	140×250	3640
		2	5843	263000	76	562	573	745		800				
		3	5647	309000	78	621	634	824	Y560-8	900			160×300	
		4	5494	357000	80	681	695	903		1000				
		5	5204	399000	79	730	745	969						
		6	4906	454000	77	804	820	1066	Y630-8	1120			180×300	
		7	4515	503000	74	852	870	1131						
		8	4221	545000	71	900	918	1194		1250				
Y6-51No28F	580	1	3749	171000	72	247	252	328	Y500-10	400	F2554B 1-180×140	180×245	140×250	3640
		2	3688	209000	76	282	287	374						
		3	3565	246000	78	312	319	414		450				
		4	3468	284000	80	342	349	454		500				
		5	3285	317000	79	366	374	486						
		6	3097	361000	77	403	411	535		560				
		7	2850	400000	74	428	437	568						
		8	2665	433000	71	451	461	599		630				
Y6-51No28F	480	1	2568	142000	72	141	144	187	Y450-12	250	F2554B 1-180×130	180×245	130×250	3640
		2	2526	173000	76	160	163	212						
		3	2442	204000	78	177	181	235						
		4	2375	235000	80	194	198	257	Y500-12	280	F2554B 1-180×140		140×250	
		5	2250	262000	79	207	212	275						
		6	2121	299000	77	229	233	303		315				
		7	1952	331000	74	243	247	322						
		8	1825	358000	71	256	261	339		355				
Y6-51No29.5F	730	1	6592	251000	72	637	650	845	Y560-8	900	9518×4	180×245	160×300	3640
		2	6486	308000	76	732	747	971		1000				
		3	6268	361000	78	809	826	1073	Y560-8	1120			180×300	
		4	6098	418000	80	890	908	1181		1250				
		5	5777	467000	79	950	969	1260						
		6	5446	531000	77	1041	1062	1381		1400				
		7	5012	588000	74	1108	1131	1470						
		8	4685	637000	71	1171	1195	1554		1600				
Y6-51No29.5F	580	1	4161	199000	72	319	326	423	Y500-10	500	F2554B 1-180×140	180×245	140×250	3632
		2	4094	245000	76	367	374	487						
		3	3957	287000	78	406	414	538		560				
		4	3849	333000	80	446	455	592		630				
		5	3647	371000	79	476	486	631						
		6	3438	422000	77	522	533	693	Y560-10	710	9518×4		160×300	
		7	3164	468000	74	556	567	737		800				
		8	2957	507000	71	587	599	779						
Y6-51No29.5F	480	1	2850	165000	72	181	185	241	Y500-12	315	FZ2554B 1-180×140	180×245	140×250	3640
		2	2804	203000	76	208	212	276						
		3	2710	238000	78	230	234	305						
		4	2636	276000	80	253	258	335		355				
		5	2498	307000	79	270	275	358						
		6	2355	349000	77	296	303	393		400				
		7	2167	387000	74	315	321	418						
		8	2025	420000	71	333	340	441		450				
Y6-51No31.5F	730	1	7517	304000	72	884	902	1173	Y630-8	1250	9518×4	180×245	180×300	3640
		2	7395	376000	76	1014	1034	1345		1400				
		3	7148	440000	78	1118	1140	1482		1600				
		4	6953	510000	80	1231	1256	1633						
		5	6587	568000	79	1316	1342	1745						
		6	6210	646000	77	1447	1477	1920	Y2000-8	2000			200×350	
		7	5716	716000	74	1536	1568	2038						
		8	5342	775000	71	1620	1653	2149						
Y6-51No31.5F	580	1	4744	242000	72	443	452	588	Y560-10	710	9518×4	180×245	160×300	3640
		2	4668	298000	76	508	519	674		800				
		3	4512	349000	78	561	572	744						
		4	4389	405000	80	617	630	819		900				
		5	4158	451000	79	659	673	875						
		6	3920	513000	77	725	740	962	Y630-10	1000			180×300	
		7	3608	569000	74	771	786	1022						
		8	3372	616000	71	813	829	1078						
Y6-51No31.5F	480	1	3249	200000	72	251	256	333	Y500-12	400	FZ2554B 1-180×140	180×245	160×300	3640
		2	3197	247000	76	289	295	383						
		3	3090	289000	78	318	325	422		450				
		4	3006	335000	80	350	357	464	Y560-12	500	9518×4		180×300	
		5	2848	373000	79	374	381	495						
		6	2685	425000	77	412	420	546		560				
		7	2471	471000	74	437	446	580						
		8	2309	510000	71	461	470	611		630				

注：进口压力P=101325Pa，进口温度 t=140℃，介质密度ρ=0.85kg/m³。未注电压均为6000V。未注联轴器型号均为F2508A。

外形及安装尺寸

G/Y6-5IN08F-31.5F 外形及安装尺寸图

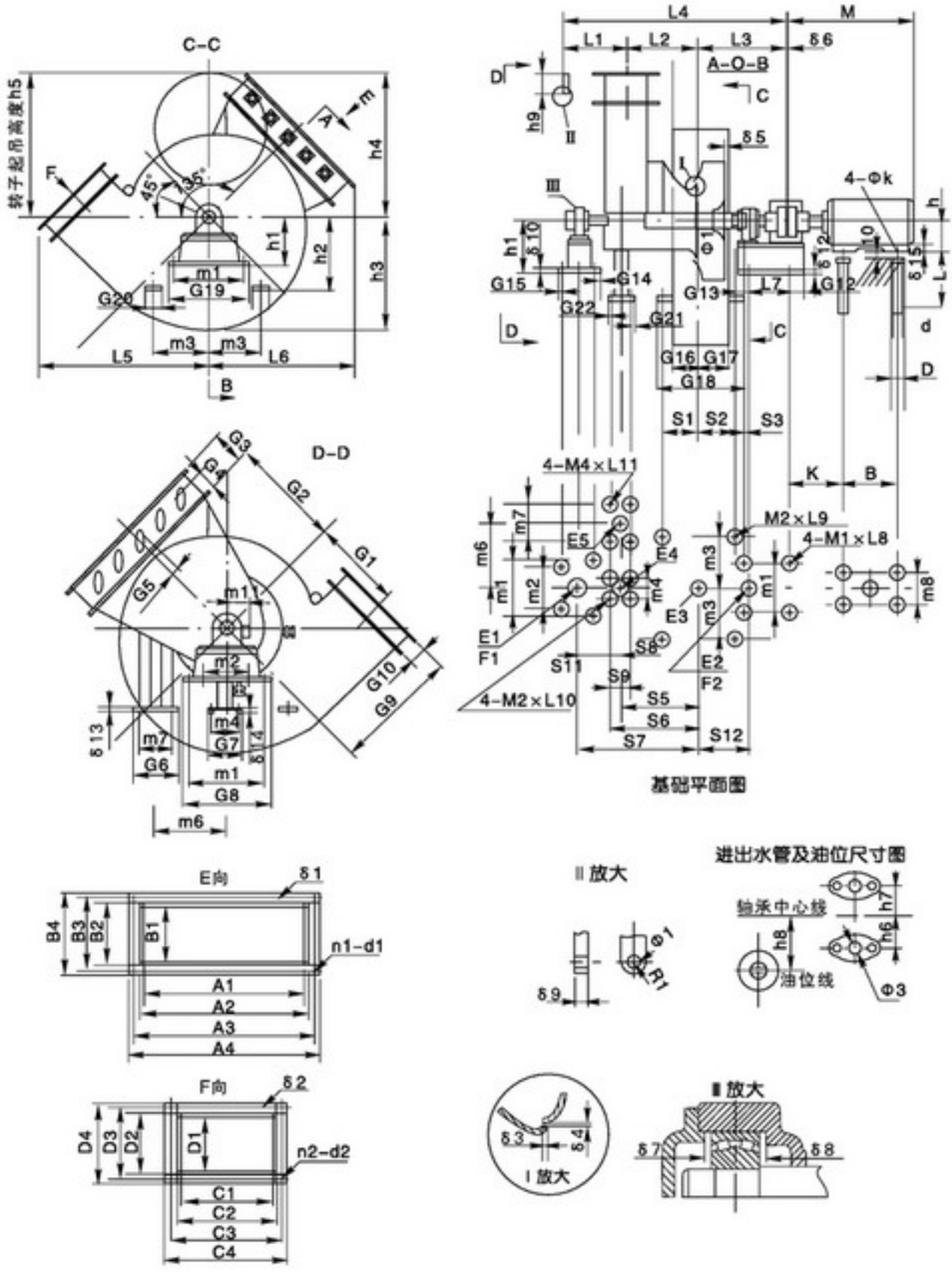

POPULA

外形及安装尺寸

G/Y6-51(F式) 锅炉离心风机外形及安装尺寸表

机号	进气口尺寸										出气口尺寸									
	A1	A2	A3	A4	B1	B2	B3	B4	N1-d1	δ_1	C1	C2	C3	C4	D1	D2	D3	D4	N2-d2	δ_1
8	1002	1012	1064	1112	400	410	462	510	22-φ15	8	524	536	588	636	403	415	465	515	14-φ15	6
9	1127	1137	1192	1237	450	460	516	560	24-φ15	8	590	602	655	702	454	466	516	566	18-φ15	6
10	1252	1262	1314	1362	500	510	560	610	26-φ15	8	655	667	720	767	504	516	564	616	18-φ15	6
11	1377	1387	1440	1487	550	560	612	660	26-φ15	8	(729) 721	741	792	841	554	566	616	666	20-φ15	12
12	1502	1512	1570	1612	600	610	660	710	30-φ15	8	(794) 786	806	858	906	605	617	665	717	22-φ15	12
13	1628	1640	1705	1760	650	662	725	782	32-φ19	10	(860) 852	872	938	992	655	667	730	787	24-φ19	12
14	1753	1765	1836	1885	700	712	775	832	34-φ19	10	(925) 917	937	1001	1057	706	718	780	838	26-φ19	12
15	1878	1890	1950	2010	750	762	822	882	38-φ19	10	(992) 983	1007	1072	1127	756	772	834	892	28-φ19	14
16	2003	2015	2085	2135	800	812	876	932	42-φ19	10	(1056) 1048	1072	1136	1192	806	822	882	942	28-φ19	14
17	2128	2144	2220	2284	850	866	936	1026	42-φ19	12	(1122) 1114	1138	1215	1278	857	873	945	1013	32-φ19	14
18	2254	2270	2340	2410	900	916	987	1056	44-φ19	12	(1187) 1179	1203	1278	1343	907	923	994	1063	32-φ19	14
19	2379	2395	2475	2535	950	966	1036	1106	44-φ19	12	(1257) 1245	1273	1350	1413	958	974	1048	1114	34-φ19	14
20	2504	2520	2592	2660	1000	1016	1029	1156	46-φ19	12	(1322) 1310	1338	1410	1478	1008	1024	1096	1164	36-φ19	14
21	2629	2645	2737	2805	1050	1066	1152	1226	50-φ24	12	(1384) 1376	1404	1490	1564	1058	1079	1160	1238	36-φ24	16
22	2754	2770	2856	2930	1100	1116	1200	1276	50-φ24	12	(1449) 1441	1469	1551	1629	1109	1129	1215	1289	40-φ24	16
23.5	2942	2958	3042	3118	1175	1191	1272	1351	52-φ24	12	(1551) 1539	1571	1650	1731	1184	1204	1287	1364	40-φ24	16
25	3130	3146	3240	3306	1250	1266	1350	1426	54-φ24	12	(1650) 1638	1670	1752	1830	1260	1280	1360	1440	44-φ24	16
26.5	3318	3338	3439	3518	1325	1345	1440	1525	56-φ24	14	(1748) 1736	1768	1859	1948	1336	1356	1450	1536	46-φ24	16
28	3506	3526	3620	3706	1400	1420	1510	1600	60-φ24	14	(1854) 1834	1874	1974	2054	1411	1431	1529	1611	50-φ24	20
29.5	3694	3714	3820	3894	1475	1495	1890	1675	60-φ24	14	(1952) 1932	1972	2072	2152	1487	1507	1606	1687	50-φ24	20
31.5	3944	3964	4074	4144	1575	1595	1690	1775	62-φ24	14	(2063) 2063	2103	2198	2283	1588	1608	1705	1788	50-φ24	20

基础尺寸											
S1	S2	S3	S4	S5	S6	S7	S8	S9	S10	S11	S12
400	400	35	387	514.5	669	960	150	140	60	135	480
425	425	53	387	566	727	1027	150	140	60	135	523
450	450	38	387	623	791	1077	150	140	60	135	533
500	500	42	387	680	855	1113	150	160	60	135	587
540	540	3	387	737.5	919	1212	150	160	60	135	588
565	565	38	632	745.5	984	1337	240	190	90	180	663
590	590	70	632	803	1048	1400	240	190	90	180	720
615	615	65	632	862	1114	1470	240	190	90	180	740
640	640	60	632	919	1178	1540	240	190	90	180	760
675	675	85	875	928.5	1244	1650	340	220	100	280	850
700	700	80	875	985.5	1308	1730	340	220	100	280	870
725	725	85	875	1043	1372	1780	340	220	100	280	900
750	750	80	875	1100	1436	1840	340	220	100	280	920
775	775	73	875	1109	1502	1902	440	250	100	280	938
800	800	78	875	1166.5	1566	1972	440	250	100	280	968
850	850	68	875	1251.5	1662	2052	440	250	100	280	1008
900	900	38	875	1338	1768	2172	440	250	100	280	1028
925	925	73	960	1376.5	1856	2272	520	300	150	325	1098
975	975	53	960	1461.5	1952	2362	520	300	150	325	1128
1000	1000	68	960	1548	2048	2462	520	300	150	325	1168
1075	1075	23	960	1662.5	2176	2592	520	300	150	325	1198

风机型号	电动机机座号	H	K	b	m8	L	d	D	φK	δ15	M	垫板代号
G/Y6-51NO 8F 9F 10F	Y160L	160	165	254	254	150	40	72	15	22	645	3912-002
	Y180M	180	178	241	279	150	40	72	15	24	670	
	Y180L	180	178	279	279	150	40	72	15	24	710	
	Y200L	200	190	305	318	180	45	85	19	27	775	3912-003
	Y225M	225	236	311	356	180	45	85	19	27	845	
	Y250M	250	255	349	406	220	55	110	24	33	930	3912-005
	Y160M	160	165	210	254	150	40	72	15	22	600	3912-002
	Y225S	225	236	286	356	180	45	85	19	27	820	3912-003
11F 12F	Y280S	280	277	368	457	220	55	110	24	38	1000	3912-005
	Y280M	280	277	419	457	220	55	110	24	38	1050	
	Y200L	200	190	305	318	200	45	85	19	27	775	3912-003
	Y225M	225	236	311	356	200	45	85	19	27	845	
	Y315S	315	336	406	508	280	70	135	28	45	1220	3912-007
	Y315M	315	336	457	508	280	70	135	28	45	1270	
	Y250M	250	255	349	406	220	55	110	24	33	930	3912-005

注：基础施工时必须按电动机尺寸校核。

外形及安装尺寸

G/Y6-51(F式) 锅炉离心风机外形及安装尺寸表

机号	基础尺寸						静载荷					动载荷	
	m1	m2	m3	m5	m6	m7	E1	E2	E4	E5	E6	F1	F2
8	510	400	440	200	480	300	1913N	2884N	3885N	1246N	1020N	1249N	2498N
9	510	400	460	200	540	340	1964	3069	4522	1435	1174	1329	2791
10	510	400	500	200	600	340	2140	3201	7155	1617	1323	1754	3573
11	510	400	550	200	660	400	2321	3742	7760	1754	1435	1903	3875
12	510	400	600	200	720	400	2514	4157	8643	2272	1859	2215	4544
13	820	620	650	340	780	530	7118	10499	10997	3297	2697	4367	8867
14	820	620	700	340	840	530	7329	11036	12047	6626	5427	4708	9350
15	820	620	750	340	900	530	10291	12074	16127	4176	3417	5548	11021
16	820	620	800	340	960	530	8094	12704	18600	4608	3770	5939	12033
17	1110	800	850	480	1020	620	13701	20124	20552	7106	5814	3549	6889
18	1110	800	900	480	1080	620	13911	20777	22190	7683	6286	3699	7356
19	1110	800	950	480	1140	620	14127	21149	25781	8584	7023	3851	7617
20	1110	800	1000	480	1200	620	15084	23184	27144	9145	7483	4532	9094
21	1110	800	1050	620	1260	700	17426	28053	36199	11654	9535	6195	12522
22	1110	800	1100	620	1320	700	17906	29113	38583	12086	9888	6535	13272
23.5	1110	800	1175	620	1410	700	18392	31617	45548	13527	11067	7306	15051
25	1110	800	1250	620	1500	700	19612	33078	50845	14908	12197	7740	16091
26.5	1300	1000	1325	760	1590	900	30729	48801	57065	20589	16846	5969	12317
28	1300	1000	1400	760	1680	900	32111	52059	70220	22105	18086	6524	13626
29.5	1300	1000	1475	760	1770	900	32606	53329	77479	24118	19733	6722	14134
31.5	1300	1000	1550	760	1890	900	35790	54197	86838	26416	21613	7116	15359

基础尺寸																	
L1	L2	L3	L4	L5	L6	L7	G1	G2	G3	G4	G5	G6	G7	G8	G9	G10	G11
396	609	762	1767	1128	998	45	551	640	216	112	10	360	250	570	726	206	–
420	666	805	1891	1249	1118	45	619	720	242	126	11	400	250	570	796	206	–
445	723	815	1983	1363	1237	45	688	800	268	140	12	400	250	570	856	206	–
470	780	869	2119	1488	1320	45	757	880	294	154	14	460	250	570	927	212	–
497	837	870	2204	1606	1475	45	826	960	320	168	15	460	250	570	992	212	–
552	896	1218	2666	1731	1604	60	895	1040	348	182	16	600	400	890	1057	212	269.6
577	953	1275	2805	1849	1723	60	964	1120	374	196	17	600	400	890	1122	212	269.6
602	1012	1295	2909	1969	1842	60	1032	1200	400	210	18.6	600	400	890	1189	214	269.6
627	1069	1315	3011	2077	1961	60	1101	1280	426	224	20	600	400	890	1254	214	269.6
689	1128	1500	3317	2212	2089	90	1170	1360	452	238	21	700	540	1250	1319	214	324.6
714	1186	1520	3420	2330	2208	90	1239	1440	478	252	22.3	700	540	1250	1384	214	324.6
739	1243	1550	3532	2449	2329	90	1308	1520	506	266	23.6	700	540	1250	1449	214	324.6
764	1300	1570	3634	2567	2448	90	1377	1600	532	280	24.8	700	540	1250	1514	214	324.6
799	1359	1588	3746	2693	2478	90	1445	1680	422	230	19.5	800	680	1250	1581	216	324.6
824	1416	1618	3858	2810	2593	90	1514	1760	442	240	20	800	680	1250	1646	216	324.6
861	1502	1658	4021	2989	2765	90	1618	1880	472	255	20	800	680	1250	1744	216	324.6
899	1588	1678	4165	3166	2938	90	1721	2000	502	270	21	800	680	1250	1841	216	324.6
976.5	1676	1808	4461	3349	3043	100	1824	2120	424	230	21	1000	840	1450	1938	216	389.6
1014	1762	1838	4614	3531	3208	100	1927	2240	444	240	21	1000	840	1450	5040	220	389.6
1051.5	1848	1878	4778	3708	3374	100	2030	2360	464	250	22	1000	840	1450	2138	220	389.6
1101.5	1962	1908	4972	3944	3596	100	2168	2520	494	260	21.5	1000	840	1450	2268	220	389.6

风机型号	电动机机座号	H	K	b	m8	L	d	D	φK	δ15	M	垫板代号
G/Y6-51N0 8F 9F 10F	Y315L	315	380	508	508	280	70	135	28		1340	3912-007
	Y355	355	519	900	630	280	70	135	28	30		
	Y315S	315	380	406	508	280	70	135	28	45	1220	
	Y315M	315	380	457	508	280	70	135	28	45	1270	
	Y400	400	559	1000	710	380	85	165	35	30		3912-010
	Y280M	280	321	419	457	220	55	110	24	38	1050	3912-005
	Y250M	250	299	349	405	220	55	110	24	33	930	
	Y280S	280	321	368	457	220	55	110	24	38	1000	
11F 12F	Y355M	355	344	560	610	280	70	135	28	40	1620	3912-007
	Y355	355	405	900	630	280	70	135	28	30		
	Y315M	315	266	457	508	280	70	135	28	45	1270	
	Y315L	315	266	508	508	280	70	135	28		1340	
	Y400	400	445	1000	710	380	85	165	35	30		3912-010
	Y450-6	450	485	1120	800	380	85	165	35	45		
	Y315S	315	266	406	508	280	70	135	28	45	1220	3912-007

注：基础施工时必须按电动机尺寸校核。

POPULA

外形及安装尺寸

G/Y6-51(F式) 锅炉离心风机外形及安装尺寸表

机号	外形尺寸																			
	G12	G13	G14	G15	G16	G17	G18	G19	G20	G21	G22	h1	h2	h3	h4	h5	h6	h7	h8	h9
8	55	55	40	40	207.5	207.5	900	570	120	25	30	375	650	754	998	1100	–	–	–	100
9	55	55	40	40	233	233	950	570	140	25	30	375	680	848	1118	1200	–	–	–	100
10	55	55	40	40	258	258	1000	570	140	25	30	375	720	941	1237	1300	–	–	–	100
11	55	55	40	40	283	283	1100	570	140	25	30	375	800	1039	1320	1500	–	–	–	100
12	55	55	40	40	308.5	308.5	1200	570	140	25	30	375	880	1132	1475	1600	–	–	–	100
13	80	80	50	50	333.5	333.5	1250	890	180	30	35	580	900	1226	1604	1700	60	60	95	120
14	80	80	50	50	359	359	1300	890	180	30	35	580	950	1319	1723	1800	60	60	95	120
15	80	80	50	50	386	386	1350	890	200	30	35	580	1000	1415	1842	2000	60	60	95	120
16	80	80	50	50	411	411	1400	890	200	30	35	580	1100	1508	1961	2100	60	60	95	120
17	100	100	95	65	436.5	436.5	1500	1250	220	30	40	735	1150	1602	2089	2250	85	85	125	150
18	100	100	95	65	461.5	461.5	1550	1250	220	30	40	735	1200	1695	2208	2400	85	85	125	150
19	100	100	95	65	487	487	1600	1250	240	30	40	735	1250	1791	2329	2500	85	85	125	150
20	100	100	95	65	512	512	1650	1250	240	30	40	735	1300	1884	2448	2600	85	85	125	150
21	100	100	95	65	539	539	1700	1250	260	30	50	735	1350	1978	2478	2750	85	85	125	170
22	100	100	95	65	564.5	564.5	1750	1250	280	30	50	735	1450	2071	2593	2900	85	85	125	170
23.5	100	100	95	65	602	602	1850	1250	300	30	50	735	1550	2213	2765	3100	85	85	125	170
25	100	100	95	65	640	640	1950	1250	320	30	50	735	1650	2354	2938	3300	85	85	125	170
26.5	125	125	75	75	678	678	2000	1450	340	40	50	910	1750	2494	3043	3500	85	85	155	200
28	125	125	75	75	715.5	715.5	2100	1450	360	40	50	910	1850	2638	3208	3700	85	85	155	200
29.5	125	125	75	75	753.5	753.5	2150	1450	380	40	50	910	1950	2778	3374	3900	85	85	155	200
31.5	125	125	75	75	804	804	2300	1450	400	40	50	910	2050	2945	3596	4100	85	85	155	200

基础尺寸										
δ9	δ10	δ11	δ12	δ13	δ14	φ1	φ2	φ3	φ4	R1
10	35	16	35	10	10	800	13.5	–	G/Y	18
10	35	16	35	10	10	900	13.5	–	G/Y	18
10	35	16	35	10	10	1000	13.5	–	G/Y	18
10	35	18	35	12	10	1100	13.5	–	G/Y	18
10	35	18	35	12	10	1200	13.5	–	G/Y	18
10	50	18	50	14	12	1300	17.5	40	–	20
10	50	18	50	14	12	1400	17.5	40	–	20
10	50	20	50	14	12	1500	17.5	40	–	20
10	50	20	50	14	12	1600	17.5	40	–	20
12	60	20	60	16	16	1700	22	40	–	22
12	60	20	60	16	16	1800	22	40	–	22
12	60	20	60	16	16	1900	22	40	–	22
12	60	20	60	16	16	2000	22	40	–	22
12	60	22	60	20	16	2100	26	40	–	22
12	60	22	60	20	16	2200	26	40	–	22
12	60	22	60	20	16	2350	26	40	–	22
12	60	22	60	20	16	2500	26	40	–	22
16	70	22	70	20	20	2650	32	40	–	27
16	70	26	70	20	20	2800	32	40	–	27
16	70	26	70	20	20	2950	32	40	–	27
16	70	26	70	20	20	3150	32	40	–	27

风机型号	电动机机座号	H	K	b	m8	L	d	D	φK	δ15	M	垫板代号
G/Y6-51NO 21F 22F 23.5F 25	Y450-6	450	485	1120	800	380	85	165	35	30		3912-010
	Y400	400	445	1000	710	380	85	165	35	30		
	Y355M	355	344	560	610	280	70	135	28	40	1620	3912-007
	Y355L	355	344	630	610	280	70	135	28	40	1690	
	Y500-6	500	605	1250	900	420	90	175	42	30		3912-011
	Y560-6	560	680	1400	1000	420	90	175	42	36		
26.5F 28F 29.5F 31.5F	Y315M	315	266	457	508	280	70	135	28	45	1270	3912-007
	Y500-8	500	590	1250	900	420	90	175	42	30		3912-011
	Y560-8	560	665	1400	1000	420	90	175	42	39		
	Y450-8	450	470	1120	800	380	85	165	35	30		3912-010
	Y630-8	630	695	1600	1200				48	36		

注：基础施工时必须按电动机尺寸校核。

外形及安装尺寸

G/Y6-51(F式) 锅炉离心风机外形及安装尺寸表

机号	地脚螺栓部				安装间隙						飞轮矩(不包电机) GD2	调节门阻力矩	转子重量	风机重量不包电机
	8-M₁XL8	4-M₂XL9	4-M₃XL10	4-M₄XL11	δ3	δ4	δ5	δ6	δ7	δ8	Kg-m²	Kg-m	Kg	Kg
8	M42X400	M30X500	M20X300	M20X300	8	2-5.2	42	2-10	4	4	24	25	237	1190
9	M42X400	M30X500	M20X300	M20X300	9	2-5.2	42	2-10	4	4	38	25	261	1319
10	M42X400	M30X500	M20X300	M20X300	10	2-5.2	42	2-10	4	4	54	25	281	1443
11	M42X400	M30X500	M20X300	M20X300	11	2-6.4	44	2-10	4	4	101	25	366	1878
12	M42X400	M30X500	M20X300	M20X300	12	2-6.4	48	2-10	4	4	126	60	428	2085
13	M30X630	M30X630	M24X400	M24X400	13	2-6.7	56	2-12	10	5	276	60	838	3717
14	M30X630	M30X630	M24X400	M24X400	14	2-6.7	56	2-12	10	5	344	60	980	3956
15	M30X630	M30X630	M24X400	M24X400	15	2-6.7	60	2-12	10	5	522	160	1049	4641
16	M30X630	M30X630	M24X400	M24X400	16	2-6.7	64	2-12	10	5	697	160	1138	5098
17	M36X800	M36X800	M24X500	M24X500	17	2-7.75	68	2-15	15	16	902	160	1499	7149
18	M36X800	M36X800	M24X500	M24X500	18	2-7.75	72	2-15	15	16	1120	160	1587	7524
19	M36X800	M36X800	M24X500	M24X500	19	2-7.75	76	2-15	15	16	1375	160	1647	8120
20	M36X800	M36X800	M24X500	M24X500	20	2-7.75	80	2-15	15	16	1673	160	1952	8672
21	M36X800	M42X800	M24X500	M24X500	21	2-8.75	84	2-15	15	16	2787	160	2687	10882
22	M36X800	M42X800	M24X500	M24X500	22	2-8.75	88	2-15	15	16	3382	160	2844	11383
23.5	M36X800	M42X800	M24X500	M24X500	23.5	2-8.75	94	2-15	15	16	4369	160	3210	12743
25	M36X800	M42X800	M24X500	M24X500	25	2-8.75	100	2-15	15	16	5656	250	3422	13767
26.5	M42X1000	M42X1000	M30X630	M30X630	26.5	2-10	106	2-15	20	17	8376	250	4661	18308
28	M42X1000	M42X1000	M30X630	M30X630	28	2-10	112	2-15	20	17	10586	250	5134	20478
29.5	M42X1000	M42X1000	M30X630	M30X630	29.5	2-10	118	2-15	20	17	12855	250	5314	21775
31.5	M42X1000	M42X1000	M30X630	M30X630	31.5	2-10	126	2-15	20	17	16482	250	5727	23362

5-51、6-51、4-73F式新旧风机重合机号参数比较表

转速 r/min	风机型号		流量范围 m³/h	全压范围 Pa	最高效率 %	总重量 T	主轴跨距 M	空间尺寸 长×宽×高M
960	5-51	No20F	102000-239000	6851-4486	81	8.24	2.76	3.6×5.02×4.33
960	6-51	No20F	103000-262000	7399-5256	80	8.24	2.76	3.6×5.02×4.33
960	4-73	No20F	159000-296000	5850-3700	85.5	15.4	3.3	4.07×5.4×4.9
960	5-51	No22F	136000-320000	8291-5430	81	11.0	2.94	3.86×5.5×4.76
960	6-51	No22F	137000-348000	8952-6360	80	11.0	2.94	3.86×5.5×4.76
960	4-73	No22F	212000-393000	6740-4470	85.5	16.9	3.4	4.31×5.9×5.32
960	5-51	No25F	200000-467000	10706-7013	81	13.1	3.2	4.17×6.22×5.41
960	6-51	No25F	290000-510000	11561-8216	80	13.1	3.2	4.17×6.22×5.41
960	4-73	No25F	310000-577000	8720-5780	85.5	19.3	3.6	4.67×6.6×6.0
730	5-51	No28F	214000-500000	7765-5085	81	19.0	3.49	4.61×6.95×6.06
730	6-51	No28F	215000-545000	8384-5959	80	19.0	3.49	4.61×6.95×6.06
730	4-73	No28F	332000-657000	6320-4190	85.5	29.9	4.1	5.23×7.44×6.73
730	5-51	No29.5F	250000-583000	8620-5646	81	20.2	3.63	4.78×7.31×6.38
730	6-51	No29.5F	251000-637000	9306-6614	80	20.2	3.63	4.78×7.31×6.38
730	4-73	No29.5F	388000-721000	7010-4650	85.5	32.7	4.25	5.42×7.84×7.09
730	5-51	No31.5F	304000-709000	9828-6437	81	21.5	3.79	4.79×7.78×6.78
730	6-51	No31.5F	305000-776000	10609-7540	80	21.5	3.79	4.79×7.78×6.78
730	4-73	No31.5F	473000-878000	8000-5310	85.5	37.0	4.4	5.67×8.26×7.52

注：进口压力P=101325Pa，进口温度 t=20℃，介质密度ρ=1.2kg/m³,未注电压均为6000V。未注联轴器型号均为F2508A。

POPULA

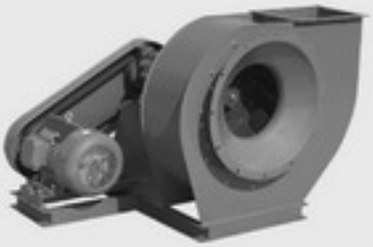

Y5-47系列

锅炉离心引风机

Y5-47 SERIES
BOILER CENTRIFUGAL FAN

产品概述

Y5-47-12型锅炉引风机适用于燃用各种煤质并配有消烟除尘装置的0.2~20t/h工业锅炉。凡进气条件相当，性能又相适应者，均可采用，但最高温度不得超过250℃。超过250℃的可供不锈钢高温锅炉引风机。

风机的形式

(1)引风机制成单吸入，机号有№3.15、4、5、6、7、8、9、10、11、12、12.4等11种。

(2)引风机可制作成左旋或右旋两种型式。从传动组一端正视风机，如叶轮顺时针旋转称为右旋转，以"右"表示，逆时针旋转称为左旋转，以"左"表示。

(3)风机的出风口位置以机壳的出风口角度表示。"左""右"均可制成0°、90°、180°三种角度。

(4)风机的传动方式为C式、D式，电动机与风机联接分别采用带轮传动和弹性联轴器直接传动。

风机的特点

Y5-47-12型风机是在原Y5-47型风机性能基础上改进的产品，该风机最佳工况点的全压内效率为85.6%，噪声指标(A声级)为12.5dB。

Y5-47-12型风机与原Y5-47型风机相比较，由于进行了一系列改进，使噪声值有显著降低，为了更好地满足锅炉配套的要求，新增加了№3.15C(配0.2~0.5t/h锅炉)、4D(配0.7~1t/h锅炉)、5D(配2t/h锅炉)、6D(配4t/h锅炉)、7C.(配4t/h,6t/h锅炉)、10D(配6t/h锅炉)、11D(配10t/h锅炉)共7种机号。

当前工业锅炉系列型号较多，燃用煤质优劣悬殊，配用的除尘器及安装管道阻力不一，所需的引风机的风量风压差异较大，为适应上述情况、考虑到风机的经济性及运转平稳可靠性，该风机采用D式、C式两种传动方式(即联轴器与V带传动)，其中0.7~20t/h的锅炉均有D式传动的引风机与之匹配0.2~10t/h的锅炉均有C式传动的引风机与之匹配，对于V带传动使用单位可根据实际情况自行变换主轴转速来获得较理想的风量、风压。

风机的结构

风机由叶轮、机壳、进风口、传动组和调节门等部分组成。

(1)叶轮有12片材料为16Mn的后倾平板叶片、焊接于弧锥形轮盖与平板形的轮盘中间，经动平衡校正。因此，运转平稳，有较高的强度和耐磨性，使用寿命较长，

(2)机壳用钢板焊接成蜗形壳体，从№8以上"左""右"转通用。

(3)传动组的主轴由优质钢制成采用滚动轴承(№3.15~7采用低噪声型轴承)，二只并列的轴承座，用2号的钙钠基润滑脂和风叶自冷，结构简单。

(4)进风口为敛散式的进风口，制成整体结构，用螺栓固定在机壳入口侧。

(5)Y5-47系列风机均配有调节门，用以调节风机的流量。№6以下风机采用3个叶片，百页窗式结构，关闭灵活结构简单，№7以上风机采用11个叶片梅花型结构，调节效率高，结构可靠。调节门轴向安装在进风口前面，调节范围由90°(全闭)到0°(全开)调节门的扳手位置，从进风口方向看，对右旋转风机，扳手逆时针转动是由全闭到全开，对左旋转风机，扳顺进针转动是由全闭到全开。

为使调节门各部分正常工作，必须保证很好的润滑，因引风机气体温度较高，润滑脂采用耐高温(260℃)的膨滑土脂在高温运转时仍能保证润滑作用。

性能与选择

风机的无因次特性曲线见右图，其工况点如下表。

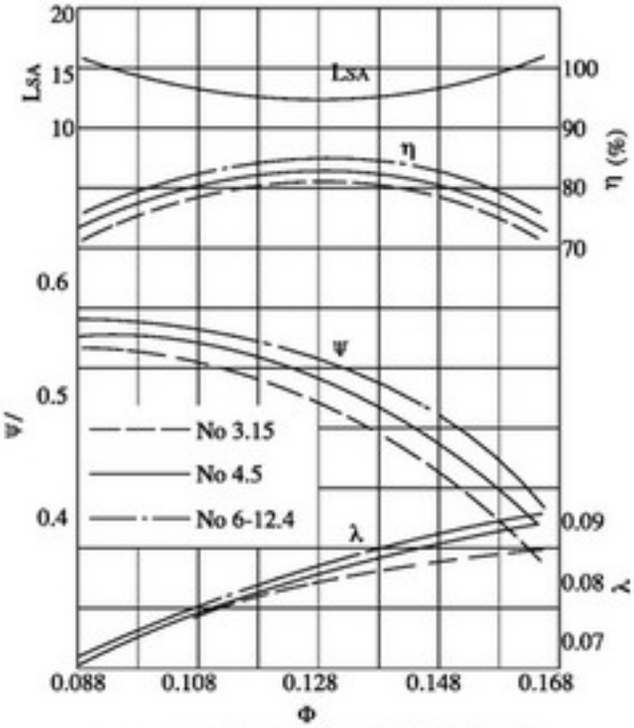

Y5-47-12型离心引风机无因次特性曲线图

Y5-47-12型离心引风机无因次性能表

风机型号	工况点 / 代号	1	2	3	4	5	6	7	8
3.15	φ	0.088	0.099	0.110	0.121	0.133	0.144	0.155	0.166
	Ψ	0.541	0.539	0.527	0.515	0.489	0.453	0.413	0.371
	λ	0.067	0.077	0.075	0.078	0.080	0.082	0.084	0.086
	η	0.714	0.750	0.774	0.796	0.810	0.798	0.766	0.714
4~12.4	φ	0.088	0.099	0.110	0.121	0.133	0.144	0.155	0.166
	Ψ	0.543	0.541	0.529	0.523	0.508	0.484	0.442	0.395
	λ	0.065	0.070	0.073	0.078	0.081	0.085	0.087	0.089
	η	0. 734	0.770	0.794	0.816	0.830	0.818	0.786	0.734
6	φ	0.088	0.099	0. 110	0.121	0.133	0.144	0.155	0.166
	LSA	16.000	14.000	13.000	12.800	12.500	13.000	14.000	15.800

在性能与选用件表中№3.15按气体温度t=250℃，大气压力Pa=101.325kPa，气体密度ρ=0.672kg/m³时的烟气介质计算。№4以上按气体温度t=200℃，大气压力Pa=101.325kPa，气体密度ρ=0.742kg/m³时的烟气介质计算，风机的选择曲线与性能表均指调节门叶片为全开（0°）时的风机性能。

POPULA

Y5-47 性能表

机号 (№)	主轴转速 /(r/min)	全压 /Pa	流量 /(m³/h)	效率 /(%)	内功率 /kW	所需功率 /kW	电动机		V带	带轮代号	
							型号	功率 /kW		主轴	电动机
№3.15C	3250	1049	1323	71.4	0.540	0.739	Y90S-2	1.5	0-900	28-02-77	24-02-90
		1040	1489	75	0.573	0.784					
		1020	1654	77.4	0.605	0.828					
		990	1820	79.6	0.629	0.861					
		941	2000	81	0.646	0.884					
		873	2166	79.8	0.658	0.900					
		794	2331	76.6	0.671	0.918					
		716	2496	71.4	0.695	0.951					
№3.15C	2990	883	1218	71.4	0.418	0.572	Y90S-2	1.5	0-900	28-02-84	24-02-90
		883	1370	75	0.448	0.613					
		883	1522	77.4	0.466	0.638					
		843	1674	79.6	0.493	0.675					
		794	1840	81	0.501	0.686					
		735	1992	79.8	0.510	0.698					
		657	2144	76.6	0.511	0.699					
		608	2297	71.4	0.543	0.743					
№3.15C	2750	745	1120	71.4	0.325	0.445	Y90S-2	1.5	0-900	28-02-91	24-02-90
		745	1260	75	0.348	0.476					
		726	1400	77.4	0.365	0.499					
		706	1540	79.6	0.379	0.519					
		677	1692	81	0.393	0.548					
		628	1832	79.8	0.400	0.547					
		579	1973	76.6	0.414	0.567					
		520	2112	71.4	0.427	0.584					
№ 4C	3300	1922	2751	73.4	2.00	2.74	Y112M-2	4	A-900	35-A2-110	28-A2-128
		1912	3095	77.0	2.13	2.91					
		1873	3439	79.4	2.25	3.08					
		1853	3783	81.6	2.39	3.27					
		1795	4158	83	2.50	3.42					
		1706	4502	81.8	2.61	3.57					
		1559	4846	78.6	2.67	3.65					
		1393	5190	73.4	2.73	3.74					
№ 4C	2900	1481	2417	73.4	1.35	1.85	Y100L-2	3	A-900	35-A2-110	28-A2-114
		1481	2720	77.0	1.45	1.98					
		1442	3022	79.4	1.52	2.08					
		1432	3325	81.6	1.62	2.21					
		1383	3654	83	1.69	2.31					
		1324	3957	81.8	1.78	2.44					
		1206	4259	78.6	1.82	2.49					
		1079	4561	73.4	1.86	2.55					
№ 5C	2900	2324	4723	73.4	4.15	5.68	Y132S2-2	7.5	B-1250	35-B3-160	38-B3-163
		2314	5313	77.0	4.43	6.06					
		2256	5903	79.4	4.66	6.38					
		2236	6494	81.6	4.94	6.76					
		2167	7138	83	5.18	7.09					
		2069	7728	81.8	5.43	7.43					
		1893	8318	78.6	5.56	7.61					
		1687	8909	73.4	5.69	7.79					

Y5-47 性能表

机号 (No)	主轴转速 /(r/min)	全压 /Pa	流量 /(m³/h)	效率 /(%)	内功率 /kW	所需功率 /kW	电动机 型号	电动机 功率 /kW	滑轨高度	滑轨代号	V带	带轮代号 主轴	带轮代号 电动机
№ 5C	2620	1893	4267	73.4	3.05	4.71	Y132S1-2	5.5	55	7×64×3	B-1250	35-B2-178	38-B2-164
		1883	4800	77.0	3.26	4.46							
		1844	5333	79.4	3.44	4.71							
		1824	5867	81.6	3.64	4.98							
		1775	6448	83	3.83	5.24							
		1687	6982	81.8	4.00	5.47							
		1540	7515	78.6	4.09	5.60							
		1373	8048	73.4	4.18	5.72							
№ 6C	2850	3364	8020	75.4	9.94	13.60	Y160L-2	18.5	55	7×64×3	B-1600	50-B5-185	42-B5-184
		3354	9022	79.0	10.64	14.56							
		3275	10025	81.4	11.20	15.33							
		3236	11027	83.6	11.85	16.22							
		3148	12121	85	12.47	17.06							
		3001	13124	83.8	13.05	17.86							
		2746	14126	80.6	13.36	18.28							
		2452	15129	75.4	13.66	18.69							
№ 6C	2620	2844	7372	75.4	7.22	10.56	Y160M2-2	15	55	7×64×3	B-1600	50-B4-202	42-B4-184
		2834	8294	79.0	8.26	11.30							
		2775	9216	81.4	8.73	11.95							
		2736	10138	83.6	9.21	12.00							
		2658	11143	85	9.67	12.23							
		2540	12064	8.36	10.15	13.39							
		2324	12986	80.6	10.40	14.23							
		2069	13908	75.4	10.60	14.51							
№ 7C	2580	3756	11529	75.4	15.95	21.83	Y200L1-2	30	60	7×64×4	C-1800	50-C5-250	55-C5-221
		3727	12970	79	16.99	23.25							
		3658	14411	81.4	17.98	24.60							
		3628	15853	83.6	19.11	26.15							
		3501	17424	85	19.93	27.27							
		3344	18865	83.4	21.01	28.75							
		3050	20307	80.6	21.34	29.20							
		2746	21747	75.4	21.99	30.10							
№ 7C	2320	3040	10367	75.4	11.61	15.88	Y180M-2	22	60	7×64×4	C-1800	50-C4-248	48-C4-204
		3030	11663	79	12.42	17.00							
		2952	12959	81.4	13.05	17.86							
		2922	14255	83.6	13.84	19.94							
		2834	15668	85	14.51	09.85							
		2707	16964	83.4	15.22	20.82							
		2481	18260	80.6	15.61	21.36							
		2206	19556	75.4	15.89	21.75							
№ 7C	2200	2736	9830	75.7	9.91	13.56	Y180M-4	18.5	60	7×64×4	B-1600	50-B5-185	48-B5-283
		2716	11162	79	10.66	14.59							
		2658	12288	81.4	11.14	15.24							
		2628	13517	83.6	11.80	16.15							
		2560	14858	85	12.42	17.00							
		2432	16088	83.8	12.97	17.75							
		2226	17316	80.6	13.28	18.17							
		1991	18545	75.4	13.60	18.61							

POPULA

Y5-47 性能表

机号 (№)	主轴转速 /(r/min)	全压 /Pa	流量 /(m^3/h)	效率 /(%)	内功率 /kW	所需功率 /kW	电动机		滑轨高度	滑轨代号	V带	带轮代号	
							型号	功率 /kW				主轴	电动机
№ 7C	2050	2373	9159	75.4	8.01	10.96	Y160L-4	15	55	7×64×3	B-1600	50-B4-202	42-B4-283
		2363	10305	79	8.56	11.71							
		2305	11450	81.4	9.00	12.32							
		2275	12596	83.6	9.52	13.03							
		2216	13845	85	10.02	13.71							
		2108	14990	83.8	10.47	14.33							
		1942	16135	80.6	10.79	14.77							
		1716	17280	75.4	10.92	14.94							
№ 8C	2020	3001	13474	75.4	14.89	20.38	Y200L-4	30	60	7×64×4	C-1800	65-C5-250	55-C5-351
		2991	15158	79.0	15.94	21.81							
		2932	16842	81.4	16.25	23.06							
		2893	18527	83.6	17.80	24.36							
		2805	20364	85	18.66	25.53							
		2677	22048	83.4	19.65	26.89							
		2452	23733	80.6	20.38	27.89							
		2187	25417	75.4	20.47	28.01							
№ 8C	1860	2550	12407	75.4	11.65	15.94	Y180L-4	22	60	7×64×4	C-1800	65-C4-250	48-C4-323
		2540	13958	79.0	12.46	17.05							
		2481	15508	81.4	13.23	17.97							
		2452	17059	83.6	14.27	19.53							
		2383	18751	85	14.60	19.98							
		2275	20301	83.8	15.31	20.95							
		2079	21852	80.6	15.65	21.42							
		1853	23404	75.4	15.98	21.87							
№ 9C	1900	3364	18045	75.4	22.35	30.58	Y225M-4	45	70	7×64×5	C-1800	65-C6-260	60-C6-341
		3354	20301	79.0	23.93	32.75							
		3285	22556	81.4	25.28	34.59							
		3236	24812	83.6	26.67	36.50							
		3148	27272	85	28.05	38.38							
		3001	29528	83.8	29.36	40.18							
		2746	31784	80.6	30.07	41.15							
		2452	34039	75.4	30.74	42.07							
№ 9C	1800	3020	17095	75.4	19.02	26.03	Y225S-4	37	70	7×64×5	C-1800	65-C6-260	60-C6-323
		3011	19232	79.0	20.35	27.85							
		2942	21369	81.4	21.45	29.35							
		2903	23506	83.6	22.67	31.02							
		2824	25937	85	23.84	32.62							
		2697	27974	83.8	25.00	34.21							
		2461	30111	80.6	25.54	34.95							
		2197	32247	75.4	26.09	35.70							

Y5-47 性能表

机号 (№)	主轴转速 /(r/min)	全压 /Pa	流量 /(m³/h)	效率 /(%)	内功率 /kW	所需功率 /kW	电动机 型号	电动机 功率 /kW	联轴器代号 ST0103	联轴器代号 主轴	联轴器代号 电动机
№ 4D	2870	1451	2393	73.4	1.31	1.74	Y100L-2	3	120-35×28	35	28
		1442	2692	77.0	1.40	1.86					
		1412	2991	79.4	1.48	1.96					
		1402	3290	81.6	1.57	2.08					
		1363	3617	83	1.65	2.19					
		1294	3916	81.8	1.72	2.28					
		1187	4215	78.6	1.77	2.35					
		1059	4514	73.4	1.81	2.40					
№ 5D	2900	2324	4723	73.4	4.15	5.51	Y132S2-2	7.5	120-35×38	35	38
		2314	5313	77.0	4.43	5.88					
		2256	5903	79.4	4.66	6.18					
		2236	6494	81.6	4.94	6.55					
		2167	7138	83	5.18	6.87					
		2069	7728	81.8	5.43	7.20					
		1893	8318	78.6	5.56	7.38					
		1687	8909	73.4	5.69	7.55					
№ 6D	2930	3550	8245	75.4	10.78	14.30	Y160L-2	18.5	170-50×42	50	42
		3540	9276	79.0	11.54	15.31					
		3472	10306	81.4	12.21	16.20					
		3423	11337	83.6	12.89	17.10					
		3324	12461	85	13.54	17.96					
		3168	13492	83.8	14.16	18.78					
		2903	14523	80.6	14.52	19.26	Y180M-2	22	170-50×48	50	43
		2589	15553	75.4	14.83	19.67					
№ 10D	1480	2697	19281	75.4	17.61	23.74	Y225S-4	37	200-65×60	65	60
		2511	21691	79.0	19.14	25.39					
		2461	24101	81.4	20.24	26.85					
		2432	26511	83.6	21.42	28.41					
		2363	26141	85	22.50	29.85					
		2246	31551	83.8	23.48	31.15					
		2059	33961	80.6	24.10	31.97					
		1834	36371	75.4	24.57	32.59					
№ 11D	1480	3050	25663	75.4	28.83	28.24	Y250M-4	55	200-75×65	75	65
		3040	28871	79.0	30.85	40.92					
		2971	32079	81.4	31.52	43.14					
		2942	35387	83.6	34.49	45.75					
		2854	38787	85	36.16	47.97					
		2726	41995	83.8	37.94	50.33					
		2491	45202	80.6	38.79	51.46					
		2216	48410	75.4	39.52	52.42					
№ 12D	1480	3628	33318	75.4	44.53	59.07	Y280S-4	75	200-75×75	75	75
		3619	37483	79.0	47.68	63.25					
		3540	41648	81.4	50.30	66.72					
		3491	45812	83.6	53.13	70.48					
		3393	50356	85	55.82	74.05					
		3236	54520	83.7	58.47	77.56	Y280M-4	90			
		2962	58685	80.6	59.88	79.43					
		2638	62850	75.4	61.06	81.00					
№12.4D	1480	3874	36762	75.4	52.45	69.58	Y315S-4	110	290-75×80	75	80
		3864	41357	79.0	56.17	74.51					
		3776	45953	81.4	59.19	78.52					
		3736	50548	83.6	62.74	83.23					
		3619	55561	85	65.69	87.14					
		3462	60156	83.8	69.01	91.54					
		3168	64751	80.6	70.67	93.75					
		2824	69347	75.4	72.14	95.70					

注：进气状态Pa=101.325kPa，温度t=200℃，气体密度 ρ =0.742kg/m³。

POPULA

连体机座外形及安装尺寸

Y5-47-13 离心引风机(连体机座)外型尺寸图

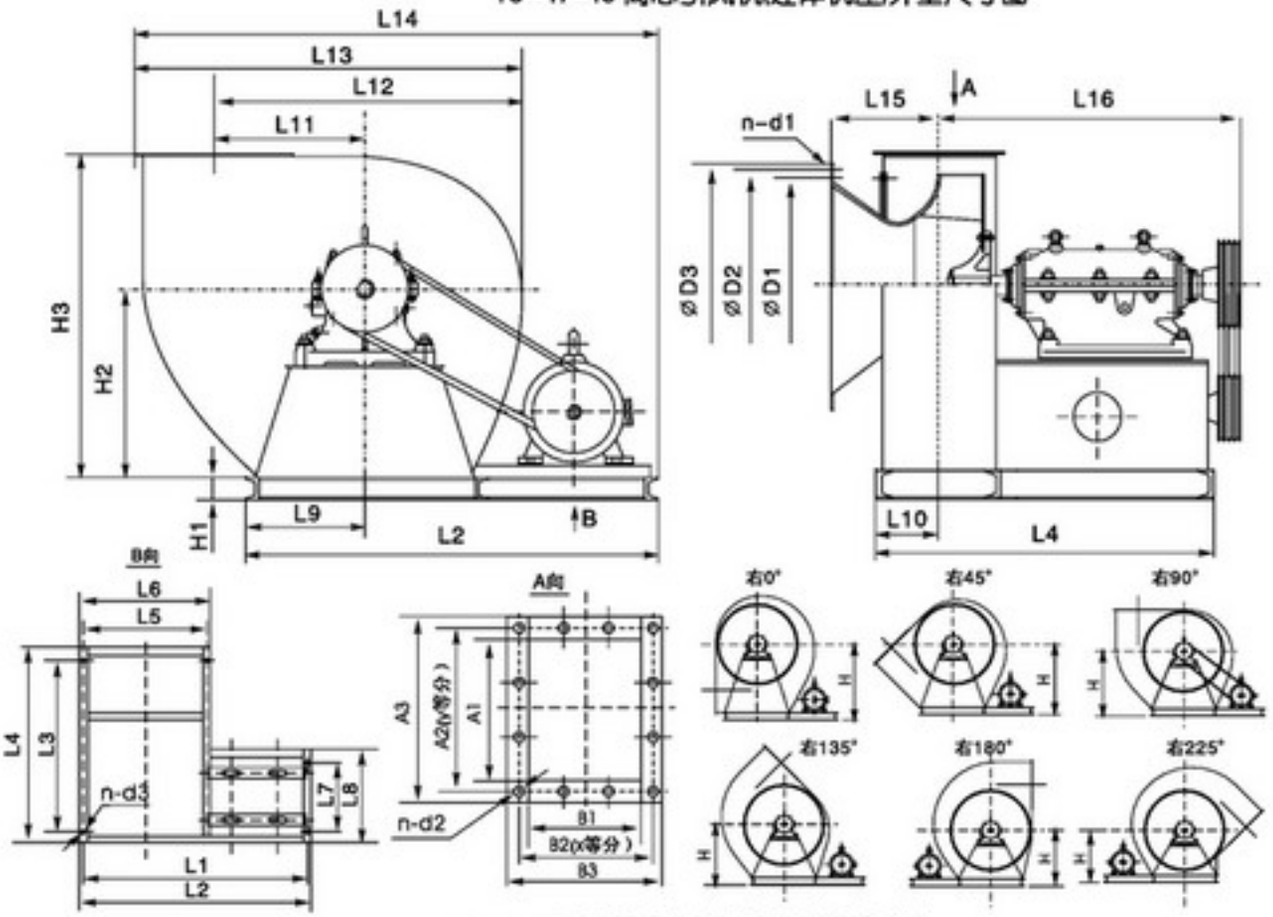

Y5-47-13 离心引风机(连体机座)外型尺寸表

机号	配用座体	进风口尺寸				出风口尺寸									L1	L2	L3	L4
		D1	D2	D3	n-d1	A1	A2	A3	B1	B2	B3	X	Y	n-d2				
3.15	H95xL205	315	350	370	8-ø8	200	324	260	158	192	218	3	3	12-ø7	620	650	414	514
4	H95xL205	400	440	460	6-ø10.5	253	291	333	200	240	280	3	3	12-ø9	750	780	456	556
5	H115xL280	500	545	570	12-ø10.5	320	357	396	250	291	330	3	3	12-ø9	920	950	648	748
6	H130xL320	600	650	680	16-ø12	380	424	460	300	342	380	3	4	14-ø12	1160	1200	718	838
7	H130xL320	700	750	780	16-ø12	442	484	522	350	390	430	3	4	14-ø12	1310	1350	728	888
8	H130xL320	800	860	900	16-ø15	506	570	626	400	460	520	5	6	22-ø12	1374	1410	780	940
9	H280xL580	900	960	1000	16-ø15	570	630	690	450	515	570	5	6	22-ø15	1610	1650	1140	1300
10	H280xL580	1000	1065	1120	16-ø15	633	702	753	500	565	620	5	6	22-ø15	1815	1855	1185	1345
11	H280xL580	1100	1170	1220	24-ø15	696	768	816	550	615	670	5	6	22-ø15	1910	1950	1240	1400
12	H280xL580	1200	1270	1320	24-ø15	759	828	879	600	655	720	5	6	22-ø15	2150	2200	1250	1450

机号	L5	L6	L7	L8	L9	L10	L11	L12	L13	L14	L15	L16	n-d3	各种角度的中心高 H					
														0°	45°	90°	135°	180°	225°
3.15	320	350	150	250	175	97	222	456	586	826	122	462	5-ø12	330	305	280	255	235	215
4	400	430	200	300	215	118	281	577	733	1003	156	473	5-ø12	416	385	350	325	295	275
5	500	530	200	300	265	144	352	719	917	1235	194	669	5-ø12	520	480	435	400	370	340
6	590	630	380	500	315	169	422	862	1092	1537	213	742	5-ø15	620	570	520	480	440	405
7	690	730	480	600	365	194	492	1007	1269	1739	338	777	5-ø17	730	670	610	560	515	475
8	804	840	440	600	420	220	563	1149	1442	1840	385	803	5-ø17	830	760	695	640	586	540
9	900	940	490	650	470	250	633	1289	1633	2158	430	1153	5-ø17	930	855	780	720	660	605
10	1000	1040	490	650	520	275	703	1433	1809	2415	477	1178	5-ø17	1035	950	865	800	730	670
11	1100	1140	540	700	570	300	773	1575	1983	2562	522	1203	5-ø17	1135	1046	950	875	800	735
12	1190	1240	600	800	620	325	844	1718	2157	2863	564	1225	5-ø17	1240	1135	1035	955	875	800

注：Y5-47-12为第二次设计产品，Y5-47-13为第三次设计产品。

外形及安装尺寸

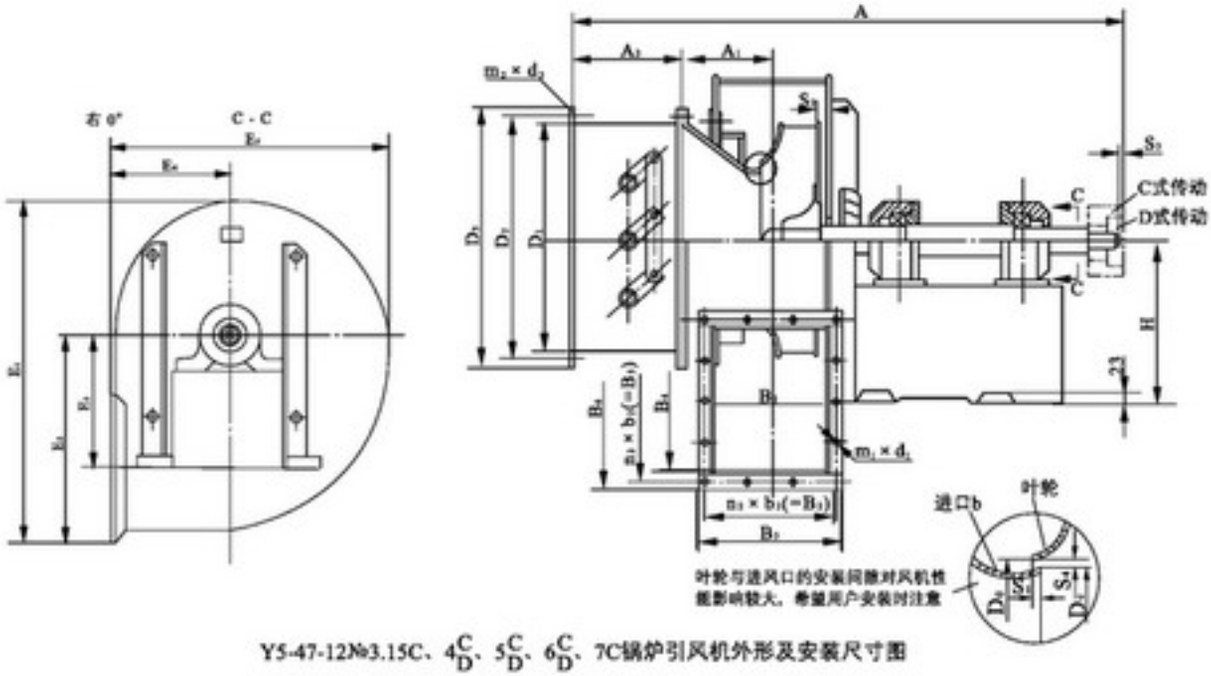

Y5-47-12№3.15C、4^{C}_{D}、5^{C}_{D}、6^{C}_{D}、7C锅炉引风机外形及安装尺寸图

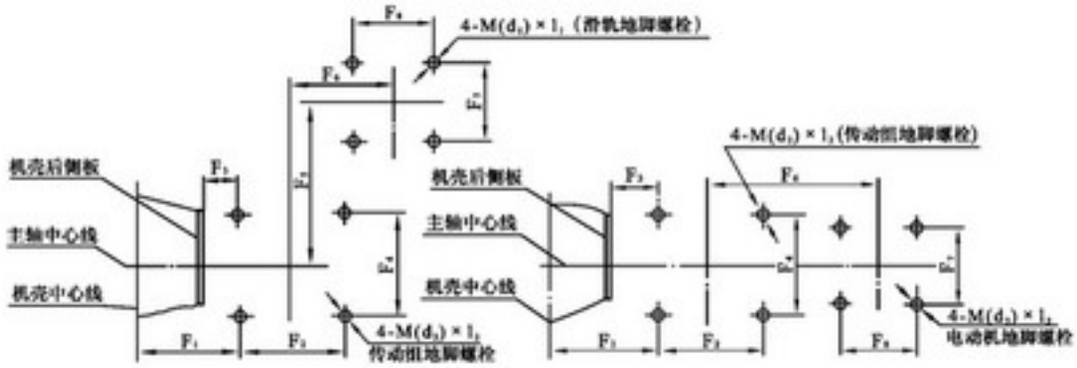

C式、D式风机安装尺寸图

Y5-47-12№3.15C、4^{C}_{D}、5^{C}_{D}、6^{C}_{D}、7C锅炉离心引风机外形及安装尺寸表

机号№	进风口				出风口								
	D_1	D_2	D_3	m_2-d_2	B_1	B_2	B_3	B_4	B_5	B_6	n_1-b_1	n_2-b_2	m_1-d_1
3.15	φ315	φ345	φ370	12-φ8	158	192	215	199	234	255	3×64	3×78	12-φ7
4	φ400	φ440	φ462	12-φ11	200	240	266	253	291	312	3×80	3×97	12-φ9
5	φ500	φ540	φ572	16-φ11	250	291	317	371	357	385	3×97	3×119	12-φ9
6	φ600	φ645	φ676	16-φ12	300	342	367	380	424	448	3×114	4×106	14-φ12
7	φ700	φ750	φ785	16-φ13	350	390	418	403	484	511	3×130	4×121	14-φ12

机号№	安装及外形尺寸																		轴承	净重/kg（不包括电动机）
	E_1	E_2	E_3	E_4	E_5	F_1	F_2	F_3	F_4	H	A	A_1	A_2	D_0	S_1	S_2	S_3	S_4		
3.15	583	349	222	202	477	137	205	54	260	290	800	126	150	φ205	3.15	15	2	1.63	6307/Z1	90
4	739	442	282	258	610	194	220	90	350	290	989	159	200	φ260	4	20	2	1.8	6309/Z1	129
5	913	522	352	315	757	219	220	90	350	290	1100	199	250	φ325	5	25	2	2.0	6309/Z1	159
6	1085	646	422	375	896	289	240	135	400	350	1269	239	300	φ390	6	30	2	2.2	6312/Z1	255
7	1259	748	493	435	1041	314	240	135	400	350	1277	282	240	φ455	7	30	2	2	6312/Z1	390

POPULA

外形及安装尺寸

C式、D式风机安装尺寸表

电动机滑轨（C式传动）和电动机（D式传动）安装尺寸						地脚螺栓选用表		
风机型号	配用电动机型号	F5	F6	F7	F8	$M(d_1)\times l_1$（电动机滑轨用）	$M(d_2)\times l_2$（传动组用）	$M(d_3)\times l_3$（电动机用）
4D	Y100L-2		519	160	140		M16×400	M10×300（用户自备）
4C	Y100L-2	249	452	470	140	M12×300	M16×400	
	Y112M-2	233	459	470	140	M12 ×300	M16×400	
5D	Y132S2-2		565	216	140		M16×400	M10×300（用户自备）
5C	Y132S1-2	259	489	620	140	M16×400	M16×400	
	Y132S2-2	273	490	620	140	M16×400	M16×400	
6D	Y160L-2		664	254	254		M16×400	M12×300（用户自备）
	Y180M-2		670	279	254		M16×400	M12×300（用户自备）
6C	Y160M2-2	496	541	620	210	M16×400	M16×400	
	Y160L-2	495	565	620	254	M16×400	M16×400	
	Y180M-2	591	570	720	241	M16×400	M16×400	
7C	Y160L-4	415	565	620	254	M16×400	M16×400	
	Y180M-4	442	570	720	241	M16×400	M16×400	
	Y180M-2	563	570	720	241	M16×400	M16×400	
	Y200L1-2	551	614	720	305	M16×400	M16×400	

Y5-47-12№3.15C、4CD、5CD、6CD、7C锅炉引风机外形及安装尺寸图

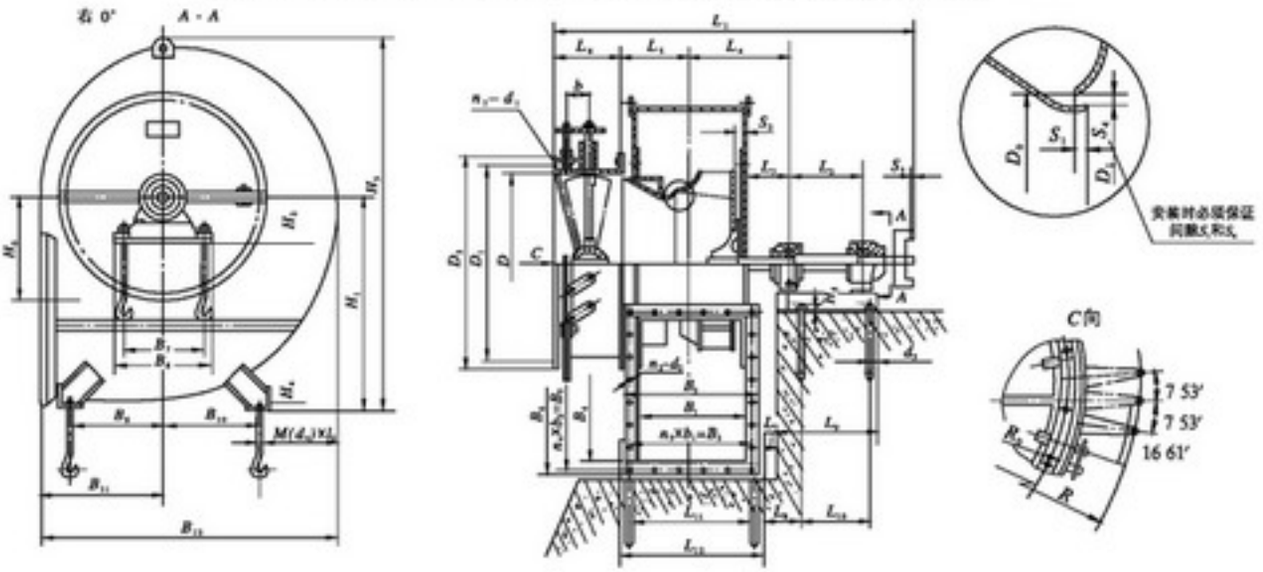

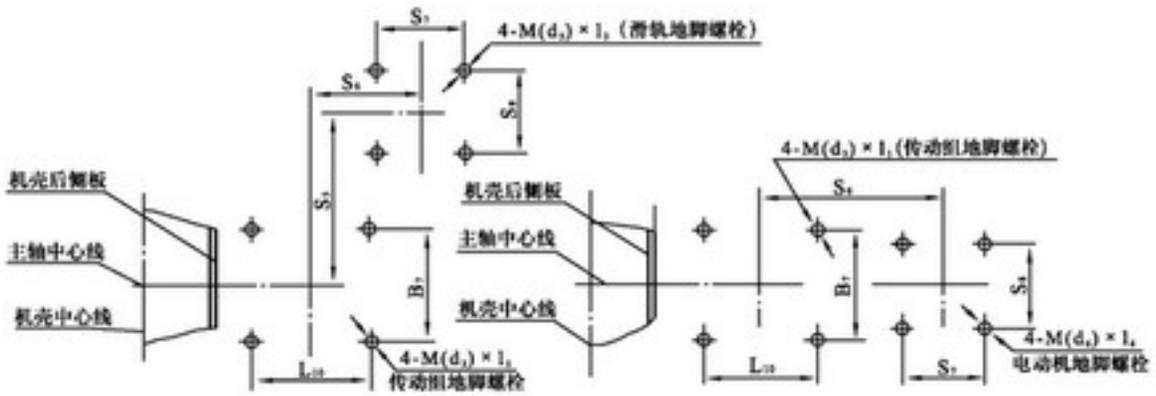

C式风机安装尺寸图　　D式风机安装尺寸图

Y5-47-12 № 8C、9C、10C、11D、12D、12.4D锅炉引风机安装尺寸图

外形及安装尺寸

Y5-47-12 № 8C、9C、10D、11D、12D、12.4D锅炉引风机外形及安装尺寸

(mm)

机号№	进风口				出风口								
	D	D_1	D_2	n_1-d_1	B_1	B_2	B_3	B_4	B_5	B_6	n_2-b_2	n_3-b_3	n_4-d_2
8	φ800	φ860	φ910	16-φ15	400	460	509	507	570	619	22-φ15	5×92	6×65
9	φ900	φ960	φ1010	16-φ15	450	515	559	570	630	682	22-φ15	5×103	6×105
10	φ1000	φ1065	φ1110	16-φ15	500	565	608	633	702	749	22-φ15	5×113	6×117
11	φ1100	φ1170	φ1210	24-φ15	550	615	658	696	796	812	22-φ15	5×123	6×127.5
12	φ1200	φ1270	φ1310	24-φ15	600	655	708	760	828	876	22-φ15	6×131	6×138
12.4	φ1200	φ1270	φ1310	24-φ15	620	685	728	785	858	901	22-φ15	5×137	6×143

机号№	安装及外形尺寸																		
	D_0	B_7	B_8	B_9	B_{10}	B_{11}	B_{12}	H_0	H_1	H_2	H_3	H_4	H_5	L_1	L_2	L_3	L_4	L_5	L_6
8	φ520	480	550	370	450	498	1185	562	900	280	1574	25	43	1701	500	167	371	328	240
9	φ585	480	550	400	500	558	1330	633	1010	280	1760	25	43	1791	500	162	391	368	270
10	φ650	480	550	450	500	614	1470	703	1110	280	1929	25	43	1884	500	159	413	409	300
11	φ715	540	610	500	550	674	1618	774	1210	335	2105	25	43	2100	602	170	449	449	330
12	φ780	540	610	550	650	740	1769	843	1300	335	2167	25	43	2189	602	161	465	490	360
12.4	φ806	540	610	550	650	764	1828	872	1350	335	2246	25	43	2200	602	161	475	491	360

机号№	安装及外形尺寸													叶轮/Kg	滚动轴承型号	风机重量/Kg（不包括电动机重量）
	L_7	L_8	L_9	L_{10}	L_{11}	L_{12}	S_1	S_2	S_3	S_4	调节门					
											R	R_0	b			
8	44	172	650	470	478	534	8	40	2	2.6	750	500	65	106	22316	758
9	39	167	650	470	528	584	9	45	2	2.8	800	550	70	123	22316	847
10	36	164	650	470	578	634	10	50	2	3.0	850	600	70	143	22316	875
11	20	168	820	600	628	684	11	50	2	3.2	900	650	70	210	22319	1045
12	11	159	820	600	678	734	12	60	2	3.4	950	700	70	250	22319	1254
12.4	11	159	820	600	698	754	12	60	2	3.48	950	700	70	263	22319	1303

机号№	电动机滑轨（C式传动）和电动机（D式传动）安装尺寸					
	机号	配用电动机型号	S5	S6	S7	S8
8	8C	Y180L-4	479	733	279	720
		Y200L-4	457	758	305	720
9	9C	Y225M-4	457	793	311	870
		Y225S-4	472	780	286	870
10	10D	Y225S-4		925	286	356
11	11D	Y250M-4		1027	349	406
12	12D	Y280S-4		1059	368	457
		Y280M-4		1084	419	457
12.4	12.4D	Y312S-4		1134	406	508

机号№	地脚螺栓			
	$M(d_4)\times l_2$（风机用）	$M(d_3)\times l_1$（传动组用）	$M(d_3)\times l_3$（滑轨用）	$M(d_4)\times l_4$（电动机用）
8	M16×400	M24×630	M16×400	
	M16×400	M24×630	M16×400	
9	M16×400	M24×630	M20×500	
	M16×400	M24×630	M20×500	
10	M16×400	M24×630		M16×400
11	M16×400	M24×630		M20×500
12	M16×400	M24×630		M20×500
	M16×400	M24×630		M20×500
12.4	M16×400	M24×630		M24×630

POPULA

外形及安装尺寸

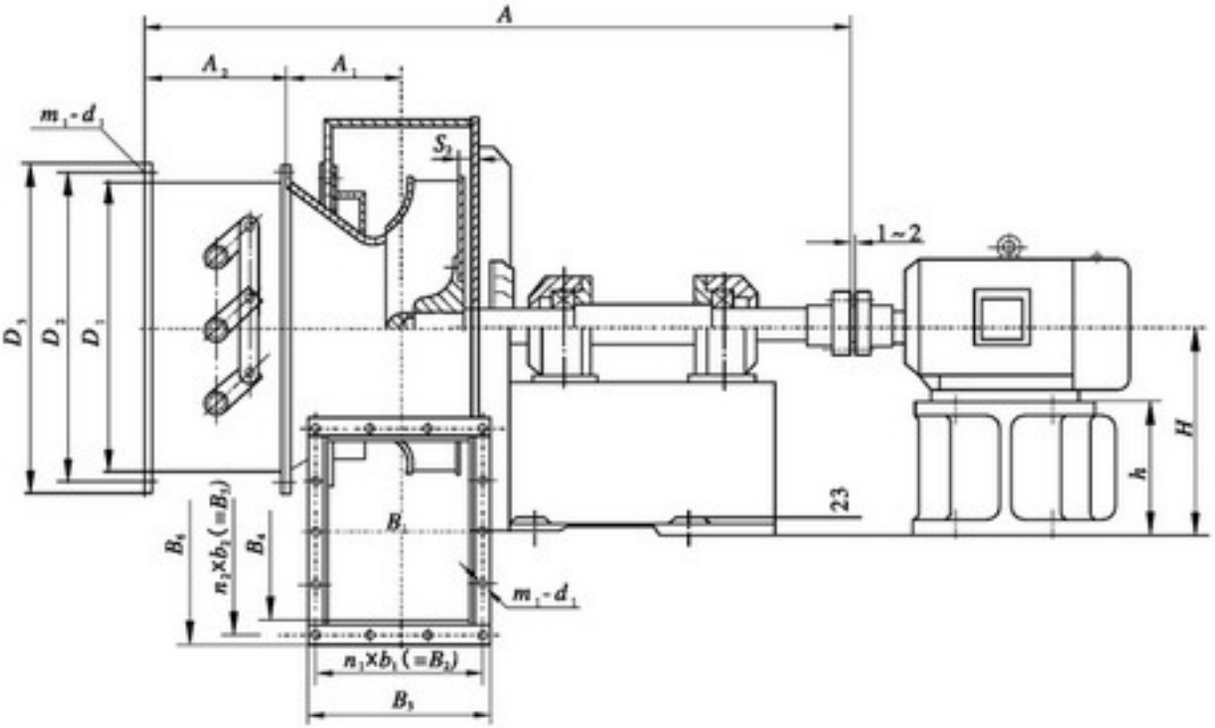

Y5-47-12№4D、5D、6D锅炉风机（带电动机底座）外形和安装基础图

风机型号	4D	5D	6D	
电动机型号	Y100L-2	Y130S2-2	Y160L-2	Y180M-2
h	190	158	200	180
联接螺栓	M10×50	M10×55	M12×65	

地基安装尺寸见"D式风机安装尺寸图"

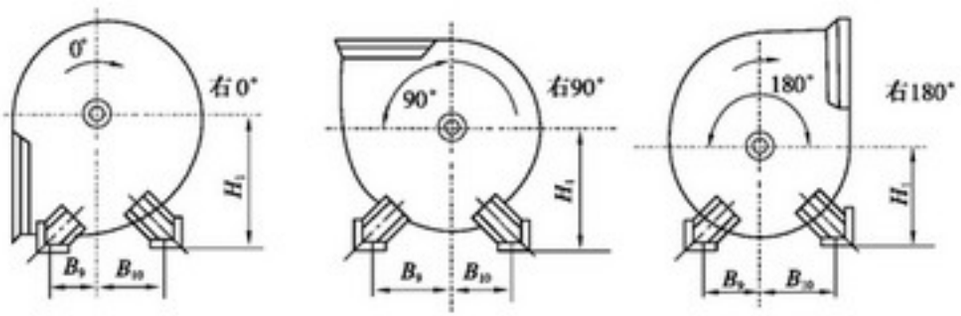

Y5-47-12 № 8、9、10、11、12、12.4锅炉引风机外形及安装尺寸表 (mm)

机号№	0°			90°			180°		
	H_1	B_9	B_{10}	H_1	B_9	B_{10}	H_1	B_9	B_{10}
8	900	370	450	750	450	400	700	450	400
9	1010	400	500	860	500	400	780	500	400
10	1110	450	500	940	500	450	800	500	500
11	1210	500	550	1025	550	500	870	550	500
12	1300	550	650	1110	650	550	940	650	550
12.4	1350	550	650	1110	650	550	940	650	550

Y5-48 系列

锅炉离心引风机

Y5-47 SERIES

BOILER CENTRIFUGAL FAN

产品概述

Y5-48型锅炉离心引风机是为适应燃用各种煤质并配有消烟除尘装置的1-20工业锅炉配套设计的。凡进气条件相当，性能又相适应的均可选用。最高温度不得超过250℃，要引风机前必须加装效率不低于85%的除尘装置，降低进入风机的烟气含尘量，以利提高风机寿命。

风机的形式

1）引风机制成单吸入。机号№4、5、6.3、8、10、12.5六种。

2）引风机可制成右旋或左旋两种。从电机一端正视风机，如叶轮顺时针旋转称为右旋风机，以“右”表示；叶轮逆时针旋转称为左旋风机，以“左”表示。

3）风机的出口位置以风机机壳的出风口角度表示，“左”“右”均可制成0°、45°、90°、135°、180°、225°六种角度。

风机的特点

目前工业锅炉系列较多，燃用煤质优劣悬殊，配用的除尘器阻力不一，所需引风机的风量、风压差异较大。为了适应 述情况，考虑到风机的经济性，均采用V带（C式）传动，这样不仅能以一个朵号采用不同转速来满足同一吨位锅炉配置各类除尘器的要求，减小了风机的系列和机号，而且也便于使用单位根据实际情况，选择不同转速来获得所需的较理想的风量、风压。

本风机由叶轮、机壳、进风口、调节门、传动组等部份组成。

1）叶轮有后倾平板叶片12片，材料为Q345（16Mn），焊接于弧锥形轮盖与平板轮盘中间，经静、动平衡校正，故运转平稳强度高。

] 2）机壳用钢板焊接成蜗壳形整体。№8以上“左”“右”转通用。在蜗板上还开有清灰门便于清除堆积在叶片上和机壳内的积灰，保证叶轮的平衡性和气动性能。

3）进风口做成收敛式流线形的整体结构，用螺栓固定在机壳入口侧。

4）调节门叶片为花瓣形，№4-6.3为9片，№8以上为11片。轴向安装在进风口前面。由于采用了外部传动的结构，转动灵活方便。调节范围由0°（全开）到90°（全闭）。调节门的板把位置从进风口方向看在右侧。对“右”旋风机，板把从下往上推是由全闭到全开方向；对“左“旋风机，板把从上往下拉是由全闭到全开方向。为使调节门各部正常工作，必须很好地润滑。润滑脂采用二硫化钼高温（260℃）润滑脂，风机在高温运转时仍能保证润滑作用。

5）传动组由主轴、轴承箱、带轮等组成。主轴由优质钢制成，采用球轴承，水冷整体轴承箱，因此，须加装输水管。耗水量随环境温度的不同而异，一般按0.5-1m3/h考虑。轴承箱装有度计和油位指示器，采用全损耗系统用油L-AN46润滑，加入油量按油位标志的要求。

风机的性能

本样本只给№10样机的无因次性能表及曲线，由该性能表和曲线计算№10以上风机的有因次性能参数。

Y5-48 №10样机无因次性能表

	1	2	3	4	5	6	7
φ	0.0835	0.0975	0.115	0.1255	0.1395	0.1535	0.1675
ϕ	0.585	0.579	0.562	0.536	0.500	0.450	0.388
ϕ_d	0.0185	0.0252	0.0332	0.0419	0.0519	0.0632	0.0758
λ	0.0649	0.0711	0.0762	0.0806	0.0841	0.0860	0.0863
η_{in}	0.753	0.794	0.822	0.835	0.829	0.803	0.753

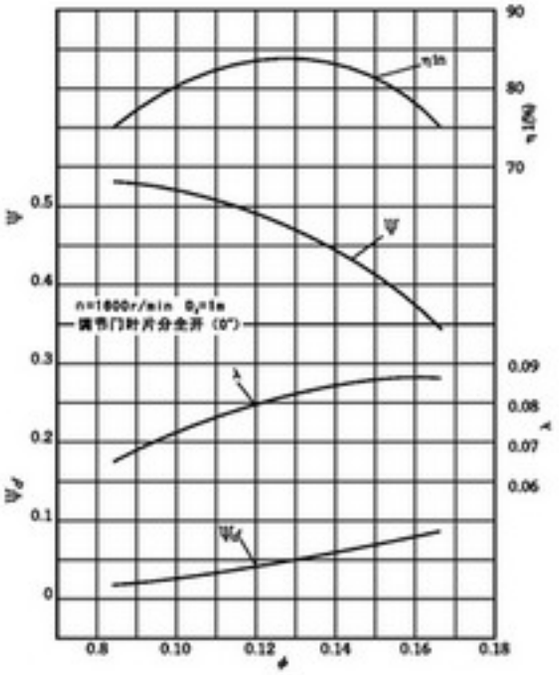

Y5-48№10样机无因次性能曲线

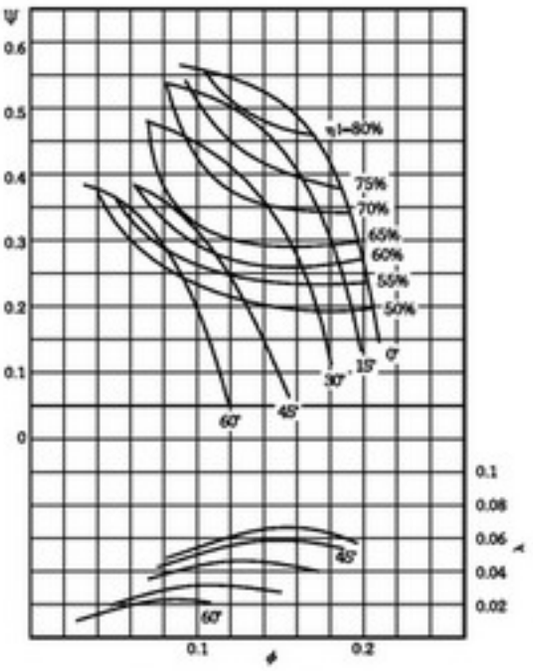

Y5-48№10样机调节门性能曲线

风机性能一般指在指令状态下输送空气的性能。№4~6.3C的指令状态为大气压力Pa=101300Pa，介质为烟气，气体温度t=200℃，气体密度ρ=0.745kg/m³。№8~12.5C的指令状态为大气压力Pa=101300Pa，介质为烟气，气体温度t=140℃，气体密度ρ=0.85kg/m³。风机带调节门的性能表均指调节门为全开（0°）时的参数。

当使用状态为非标准状态时，则必须把非标准状态的性能换算到标准状态的性能，然后根据换算性能选择风机。

Y5-48型锅炉离心引风机性能与选用表

机号 (№)	转速 (r/min)	流量 (m³/h)	全压 (Pa)	内效率 (%)	内功率 (kW)	所需功率 (kW)	电动机 型号	电动机 功率(kW)
4C	3550	2932	2221	70	2.57	3.52	Y132S1-2	5.5
		3374	2254	74.1	2.83	3.87		
		3807	2173	77.2	2.95	4.04		
		4254	2068	78.7	3.08	4.22		
		4686	1914	77.7	3.18	4.36		
		5143	1726	74.4	3.30	4.51		
		5564	1501	70	3.30	4.52		
	3150	2602	1746	70	1.80	2.46	Y112M-2	4
		2993	1772	74.1	1.97	2.70		
		3378	1708	77.2	2.06	2.82		
		3775	1626	78.7	2.15	2.95		
		4158	1505	77.7	2.22	3.04		
		4563	1357	74.4	2.30	3.15		
		4937	1180	70	2.31	3.16		
	2800	2313	1377	70	1.26	1.73	Y112L2-2	3
		2661	1398	74.1	1.39	1.90		
		3003	1348	77.2	1.45	1.98		
		3696	1283	78.7	1.51	2.07		
		4056	1188	77.7	1.56	2.14		
		4388	1071	74.4	1.62	2.21		
		2065	932	70	1.62	2.22		
	2500	2376	1097	70	0.90	1.23	Y90L-2	2.2
		2681	1113	74.1	0.99	1.35		
		2996	1073	77.2	1.03	1.41		
		3300	1022	78.7	1.08	1.17		
		3622	946	77.7	1.11	1.52		
		3918	853	74.4	1.15	1.57		
		5304	742	70	1.53	1.58		

Y5-48 性能表

机号 (№)	转速 (r/min)	流量 (m^3/h)	全压 (Pa)	内效率 (%)	内功率 (kW)	所需功率 (kW)	电动机 型号	电动机 功率 (kW)
5C	3150	5304	2819	72	5.71	7.81	Y160M1-2	11
		6062	2793	75.9	6.13	8.39		
		6820	2737	78.7	6.52	8.92		
		7578	2592	80	6.76	9.25		
		8336	2416	79.1	6.98	9.55		
		9093	2175	76	7.17	9.81		
		9851	1913	72	7.22	9.88		
	2800	4715	2223	72	4.01	5.49	Y132S2-2	7.5
		5389	2203	75.9	4.31	5.90		
		6062	2158	78.7	4.58	6.27		
		6736	2044	80	4.75	6.50		
		7409	1898	79.1	4.90	6.71		
		8083	1716	76	5.03	6.89		
		8757	1509	72	5.07	6.94		
	2500	4210	1769	72	2.85	3.90	Y132S1-2	5.5
		4811	1753	75.9	3.07	4.20		
		5413	1718	78.7	3.26	4.46		
		6014	1627	80	3.38	4.62		
		6616	1511	79.1	3.49	4.77		
		7217	1366	76	3.58	4.90		
		7818	1202	72	3.61	4.94		
	2240	3772	1419	72	2.05	2.81	Y112M-2	4
		4311	1406	75.9	2.21	3.02		
		4850	1377	78.7	2.34	3.21		
		5389	1305	80	2.43	3.33		
		5928	1212	79.1	2.51	3.43		
		6466	1096	76	2.58	3.53		
		7005	964	72	2.60	3.55		
6.3C	2800	9432	3545	72	12.73	17.42	Y180M-2	22
		10779	3513	75.9	13.68	18.72		
		12126	3441	78.7	14.54	19.90		
		13474	3259	80	15.07	20.63		
		14821	3025	79.1	15.57	21.30		
		16169	2733	76	15.99	21.88		
		17516	2403	72	16.10	22.03		
	2500	8421	2819	72	9.06	12.40	Y160M2-2	15
		9624	2793	75.9	9.74	13.33		
		10827	2737	78.7	10.35	14.16		
		12030	2592	80	10.73	14.68		
		13233	2406	79.1	11.08	15.16		
		14436	2175	76	11.38	15.57		
		15639	1913	72	11.46	15.68		
	2240	7546	2259	72	6.52	8.92	Y160M1-2	11
		8623	2238	75.9	7.01	9.59		
		9701	2193	78.7	7.45	10.19		
		10779	2077	80	7.72	10.56		
		11857	1929	79.1	7.97	10.91		
		12935	1743	76	8.19	11.20		
		14013	1533	72	8.24	11.28		
	2000	6737	1798	72	4.64	6.35	Y132S2-2	7.5
		7700	1781	75.9	4.99	6.82		
		8662	1745	78.7	5.30	7.25		
		9624	1654	80	5.49	7.52		
		10586	1535	79.1	5.67	7.76		
		11549	1388	76	5.83	7.97		
		12511	1221	72	5.87	8.03		

POPULA

Y5-48 性能表

机号 (№)	转速 (r/min)	流量 (m^3/h)	全压 (Pa)	内效率 (%)	内功率 (kW)	所需功率 (kW)	电动机 型号	电动机 功率 (kW)
8C	2000	13794	3323	72	17.47	23.90	Y200L-4	30
		15765	3293	75.9	18.78	25.69		
		17736	3226	78.7	19.95	27.31		
		19707	3055	80	20.68	28.30		
		21677	3836	79.1	21.36	29.23		
		23648	2536	76	21.94	30.02		
		25619	2253	72	22.09	30.23		
	1800	12415	2686	72	12.74	17.43	Y180L-4	22
		14189	2661	75.9	13.69	18.73		
		15962	2607	78.7	14.55	19.90		
		17736	2470	80	15.08	20.63		
		19510	2293	79.1	15.57	21.31		
		21283	2072	76	15.99	21.88		
		23057	1823	72	16.10	22.03		
	1600	11035	2118	72	8.04	12.24	Y160L-4	15
		12612	2099	75.9	9.61	13.15		
		14189	2056	78.7	10.22	13.98		
		15765	1948	80	10.59	14.49		
		17342	1809	79.1	10.94	14.96		
		18918	1635	76	11.23	15.37		
		20495	1438	72	11.31	15.48		
	1400	9656	1619	72	5.99	8.20	Y160M-4	11
		11035	1604	75.9	6.44	8.81		
		12415	1572	78.7	6.84	9.37		
		13794	1489	80	7.09	9.71		
		15174	1383	79.1	7.33	10.03		
		16553	1250	76	7.52	10.30		
		17933	1100	72	7.58	10.37		
10C	1800	22250	4483	75.3	36.24	49.59	Y280S-4	70
		25981	4437	79.4	39.70	54.33		
		29711	4305	82.2	42.55	58.23		
		33442	4103	83.5	45.01	61.59		
		37172	3823	82.9	46.96	64.26		
		40903	3436	80.3	48.02	65.72		
		44634	2958	75.3	48.19	65.95		
	1600	19778	3531	75.3	25.45	34.83	Y250M-4	55
		23094	3494	79.4	27.88	38.16		
		26410	3390	82.2	29.89	40.89		
		29726	3232	83.5	31.61	43.25		
		33042	3013	82.9	32.98	45.13		
		36358	2708	80.3	33.73	45.15		
		39674	2332	75.3	33.85	46.32		
	1400	17315	2696	75.3	17.05	23.33	Y225S-4	37
		20207	2668	79.4	18.68	25.56		
		23109	2589	82.2	20.02	27.39		
		26010	2468	83.5	21.18	28.98		
		28912	2301	82.9	22.10	30.24		
		31813	2069	80.3	22.60	30.92		
		34715	1782	75.3	22.67	31.03		
	1250	15451	2145	75.3	12.14	16.61	Y180L-4	22
		18042	2123	79.4	13.30	18.19		
		20633	2060	82.2	14.25	19.50		
		23223	1964	83.5	15.07	20.63		
		25814	1831	82.9	15.73	21.52		
		28405	1647	80.3	16.08	22.01		
		30995	1419	75.3	16.14	22.08		

Y5-48 性能表

机号 (№)	转速 (r/min)	流量 (m^3/h)	全压 (Pa)	内效率 (%)	内功率 (kW)	所需功率 (kW)	电动机 型号	电动机 功率 (kW)
12.5C	1400	33800	4234	75.3	52.04	71.21	Y315S-4	110
		39467	4190	79.4	57.01	78.01		
		45134	4065	82.2	61.10	83.61		
		50802	3875	83.5	64.63	88.44		
		56469	3611	82.9	67.43	92.28		
		62136	3246	80.3	68.96	94.36		
		67803	2794	75.3	69.20	94.69		
	1250	30179	3365	75.3	37.04	50.68	Y280S-4	75
		35239	3331	79.4	40.58	55.53		
		40298	3232	82.2	43.49	59.51		
		45358	3081	83.5	46.00	62.95		
		50418	2872	82.9	48.00	65.68		
		55478	2582	80.3	49.08	67.16		
		60538	2223	75.3	49.05	67.40		
	1120	27040	2696	75.3	26.64	36.46	Y250M-4	55
		31574	2663	79.4	29.19	39.94		
		36107	2589	82.2	31.28	42.81		
		40641	2468	83.5	33.09	45.28		
		45175	2301	82.9	34.53	47.24		
		49709	2069	80.3	35.31	48.31		
		54242	1782	75.3	35.43	48.48		
	1000	24143	2145	75.3	18.96	25.95	Y225S-4	37
		28191	2123	79.4	20.78	28.43		
		32239	2060	82.2	22.27	30.47		
		36287	1964	83.5	23.55	32.23		
		40335	1831	82.9	24.57	33.63		
		44383	1641	80.3	25.13	34.39		
		48431	1419	75.3	25.22	34.51		

Y5-48 外形及安装尺寸

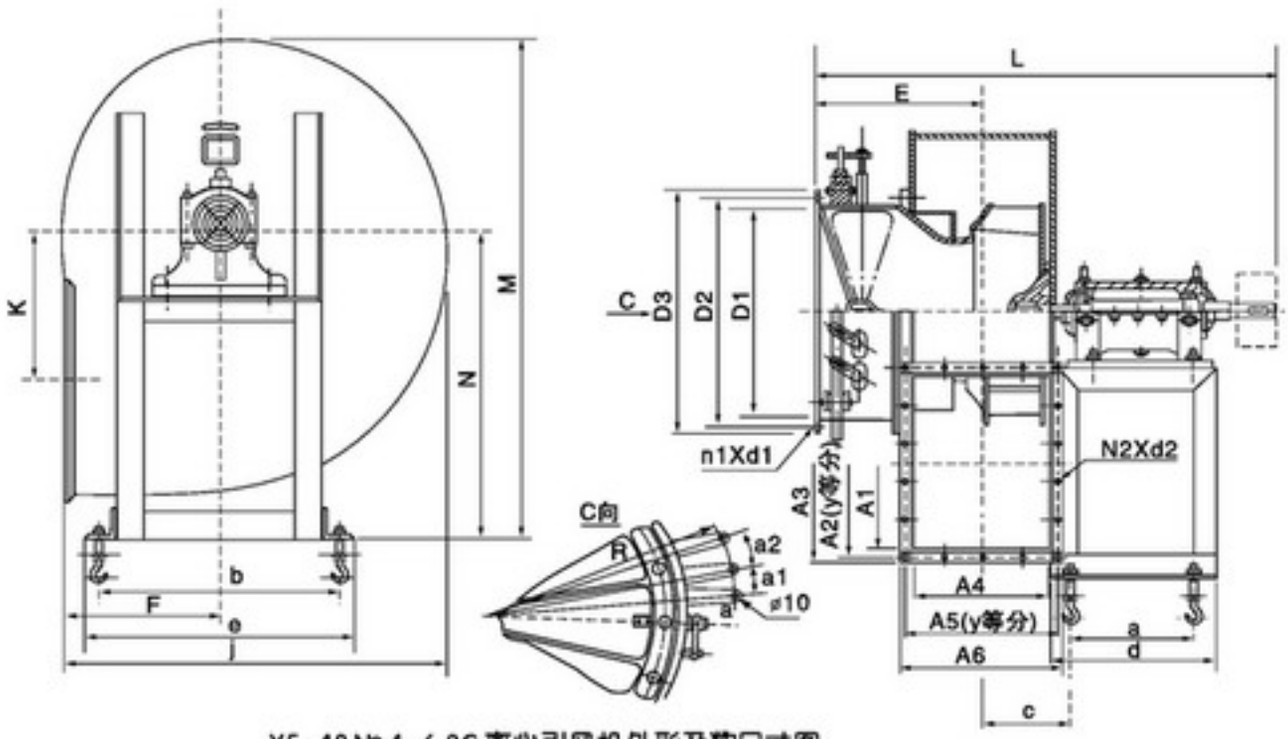

Y5-48 № 4~6.3C 离心引风机外形及安装尺寸图

POPULA

Y5-48 外形及安装尺寸

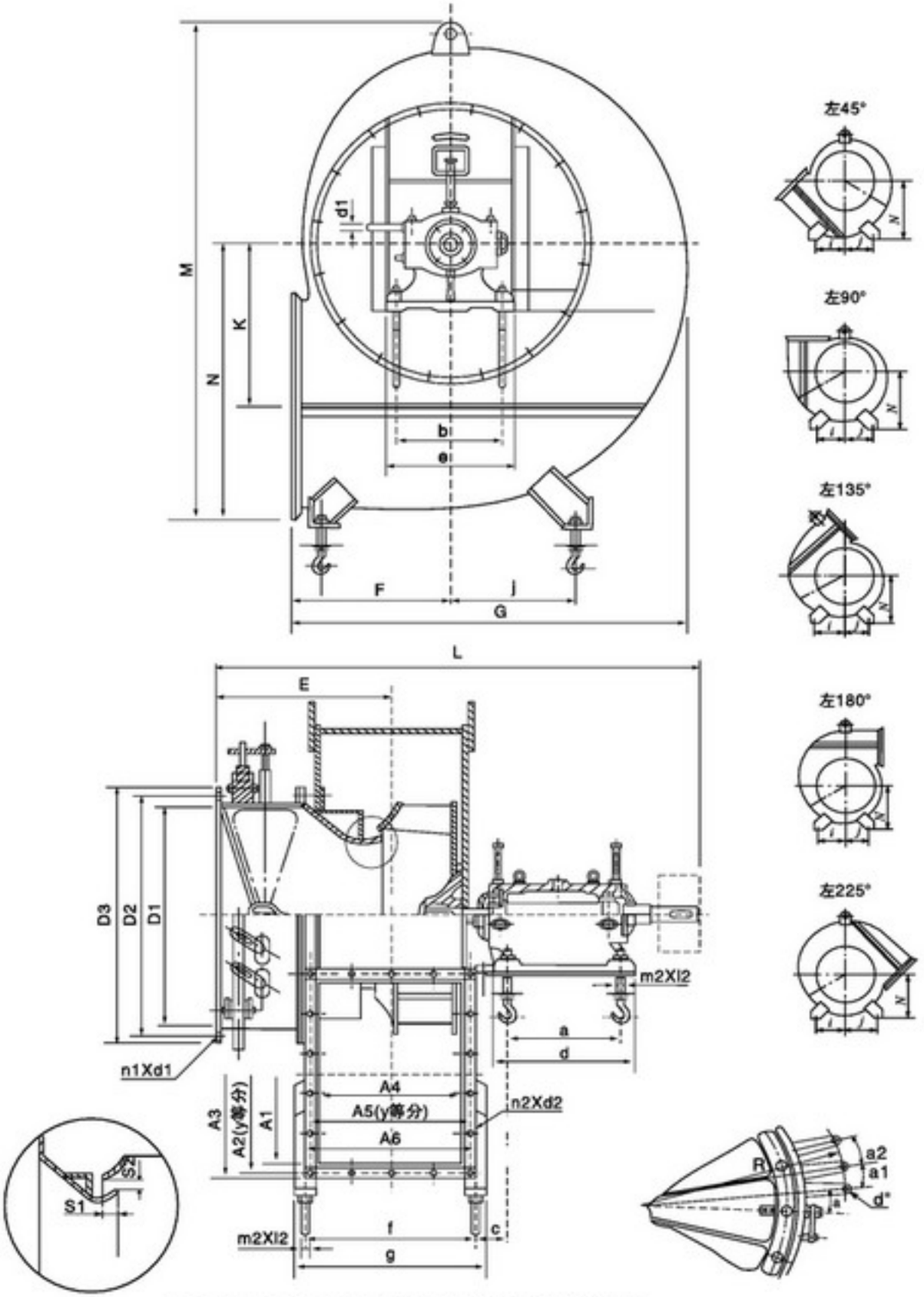

Y5-48 № 8~12.5C 离心引风机外形及安装尺寸图

Y5-48 外形及安装尺寸

Y5-48 №4～6.3C 离心引风机外形及安装尺寸表

机号	进风口尺寸				出风口尺寸								
	D1	D2	D3	n1×d1	A1	A2	A3	A4	A5	A6	x	y	N2×d2
4	ϕ355	ϕ395	ϕ425	8×ϕ10	256	290	314	199	231	254	4	3	14×ϕ7
5	ϕ450	ϕ500	ϕ545	8×ϕ12	325	360	382	252	284	308	5	3	18×ϕ7
6.3	ϕ560	ϕ620	ϕ670	12×ϕ12	409.5	443	465.5	315	348	371	5	4	18×ϕ7

机号	外形尺寸									基础尺寸					地脚螺栓	冷却水管直径	风机重(不包括电动机)/kg
	E	F	N	J	K	M	L	R	α	a	b	c	d	e	M×1		
4	270	248	460	588	267	748	868	R398	7°46'	298	390	147	388	430	M16×400	G1/2"	127
5	319	312	560	741	340	924	940	R446	6°34'	285	474	179	385	524	M16×400	G1/2"	173
6.3	399	393	760	927	425	1218	1224	R509	5°26'	375	600	220	495	656	M20×500	G1/2"	334

Y5-48 № 8～12.5C 离心引风机外形及安装尺寸表

机号	进风口尺寸				出风口尺寸									外形尺寸								
	D1	D2	D3	n1×d1	A1	A2	A3	A4	A5	A6	x	y	n2×d2	E	F	G	K	M	H	L	S1	S2
8	ϕ355	ϕ395	ϕ425	8×ϕ10	256	290	314	199	231	254	4	3	14×ϕ7	493	495	1178	540	1574	280	1661	8	15~3
10	ϕ450	ϕ500	ϕ545	8×ϕ12	325	360	382	252	284	308	5	3	18×ϕ7	601	623	1483	680.3	1944	280	1813	10	1.75~3.5
12.5	ϕ560	ϕ620	ϕ670	12×ϕ12	409.5	443	465.5	315	348	371	5	4	18×ϕ7	750	774	1844	847	2378	375	2227	12.5	1~3

机号	基础尺寸							调节尺寸					轴承箱地脚螺栓	风机地脚螺栓	冷却水管直径	风机重(不包括电动机)/kg
	a	b	c	d	e	f	g	R	α	α1	α2	d"	M1×L1	M2×L2		
8	520	440	178	590	510	479	537	R715	16°21'	8°24'	8°24'	ϕ10	M24×630	M20×500	G3/4"	781
10	520	440	169.5	590	510	583	641	R810	16°21'	7°	7°	ϕ10	M24×630	M20×500	G3/4"	903
12.5	700	620	210	780	700	707	765	R920	16°21'	5°52'	5°52'	ϕ10	M30×800	M20×500	G1"	1127

机号	45°			90°			135°			180°			225°		
	N	i	j	N	i	j	N	i	j	N	i	j	N	i	j
8	800	400	400	740	400	400	680	400	400	640	400	400	610	400	400
10	1025	500	500	945	500	500	880	500	500	815	500	500	760	500	500
12.5	1250	660	600	1110	660	600	1020	660	600	940	660	600	840	660	600

POPULA

Y6-30系列

锅炉离心引风机

Y6-30 SERIES
BOILER CENTRIFUGAL FAN

产品概述

目前锅炉的系列较多，燃用煤质情况差别较大，又加装除尘设备和余热利用设备之后，产生抽力不足从而影响正常运行，为了克服锅炉由上述原因所引起的抽力不足，炉膛出现正压等，影响锅炉燃烧和正常运行的现象，故设计制造了其风量、风压与锅炉匹配高效率的各型号锅炉引风机，提供各用户选择应用。

风机的形式

1）风机可制成右旋和左旋两种形式，从电动机一端正视风机叶轮按顺时针方向旋转称为右旋风机，以“右”表示。反之，称左旋风机，以“左”表示。

2）风机的出风口位置以机壳的出风口角度表示，左右旋向均可制成0°，必要时可制成左右45°、90°、135°、180°、225°诸出口方向。用户订货时除注明“左”“右”旋向外，还需注明出风口角度。

3）风机的传动方式为C式。根据用户需要也可制成D式传动。

风机的结构

1）叶轮由数片叶片、曲线型前盘和平直后盘组成，均采用钢板制造。叶轮经过动平衡校验，空气动力性能良好、效率高、噪声低、运转平稳。

2）机壳均采用钢板焊接而成的蜗旋体。

3）一般风机都带有调节风门，是用来调节风机风量大小的装置，从而使风量、风压调至到锅炉运行最佳状态。

4）传动部分由主轴、轴承箱、联轴器或带盘组成，主轴用优质钢精制而成，轴承为滚动轴承。轴承箱内有足够容积，以放置冷却油，并有油位指示器，以保正常运行。

风机的性能

（1）引风机性能

引风机性能以风机的流量、全压、主轴转速、轴功率和效率等参数表示（见引风机性能表），性能表中给出的性能是按温度 t =200℃，大气压Pa =101300Pa，烟气密度 ρ =0.745kg/m³计算。

如引风机使用条件与上述不符时性能按相关公式进行换算。

传 动 方 式	机 械 效 率 η_1
电动机直联传动	1.00
联轴器直联传动	0.98
V带传动（滚动轴承）	0.95

K为电动机容量安全系数，一般取1.3。

选用电动机时其功率一般不低于所需功率的数值。

（2）风机的选择

1）该引风机系与锅炉配套设计之所以在锅炉上使用的只需按性能表选用即可。在锅炉经改造后出力有所变更时可根据烟气量之大小、阻力之高低进行选用性能表中数据。

2）在改用其他用途时，可根据上述计算公式换算后选用。

3）引风机一般在进风口前设计流量调节装置（或利用锅炉本体附带之调节阀）以便根据在其他用途时亦可用此方法随时调节其风量、风压。

Y6-30 性能表

机号 (№)	转速 (r/min)	流量 (m^3/h)	全压 (Pa)	内效率 (%)	电动机 型号	电动机 功率(kW)	配用锅炉 (t/h)
3.5C	2350	655	853	66	Y801-2B3	0.75	0.2
		745	843	68			
		834	834	70			
		923	824	72			
		1000	800	72			
		1103	765	66			
		1192	727	63			
4.5C	2260	1169	1206	66	Y90S-2B3	1.5	0.2
		1328	1187	68			
		1487	1176	70.5			
		1700	1170	71			
		1806	1108	70			
		1966	1078	67			
		2125	1020	64			
4.8C	2250	1619	1490	66	Y90L-2B3	2.2	0.5
		1840	1470	68			
		2060	1450	70.5			
		2300	1420	72			
		2502	1392	71			
		2723	1333	68			
		2944	1265	65			
5.4C	2300	2202	2157	66	Y100L-2B3	3	0.5
		2503	2128	68			
		2804	2098	70.5			
		3100	2060	73			
		3405	1981	70			
		3705	1922	68			
		3963	1833	66			
6.5C	2150	2926	2383	77	Y112M-2B3	4	1
		3325	2433	79			
		3725	2328	80			
		4000	2288	81.5			
		4263	2206	81	Y132S1-2B3	5.5	
		4604	2137	80			
		4945	2020	77.5			
7.5C	1900	5216	2598	77.5	Y132M-4B3	7.5	2
		5926	2559	80			
		6622	2530	81			
		6600	2500	81.5			
		7349	2392	81.2	Y160M-4B3	11	
		8060	2324	80			
		8771	2196	77.5			
7.5C	1800	5000	2736	78	Y132M-4B3	7.5	2
		5500	2726	81			
		5900	2716	82			
		6200	2598	82			
		6500	2530	80			
		7000	2500	78	Y160M-4B3	11	
		7800	2432	76			
8.6C	1850	9494	3226	78	Y180M-4B3	18.5	4
		10789	3187	80			
		12083	3138	81.3			
		13778	3098	82			
		14000	3040	81.5			
		15967	2883	80	Y180L-4B3	22	
		17262	2736	77.5			

POPULA

外形及安装尺寸

Y6-30№3.5~5.4C 离心引风机(连体)外型尺寸图

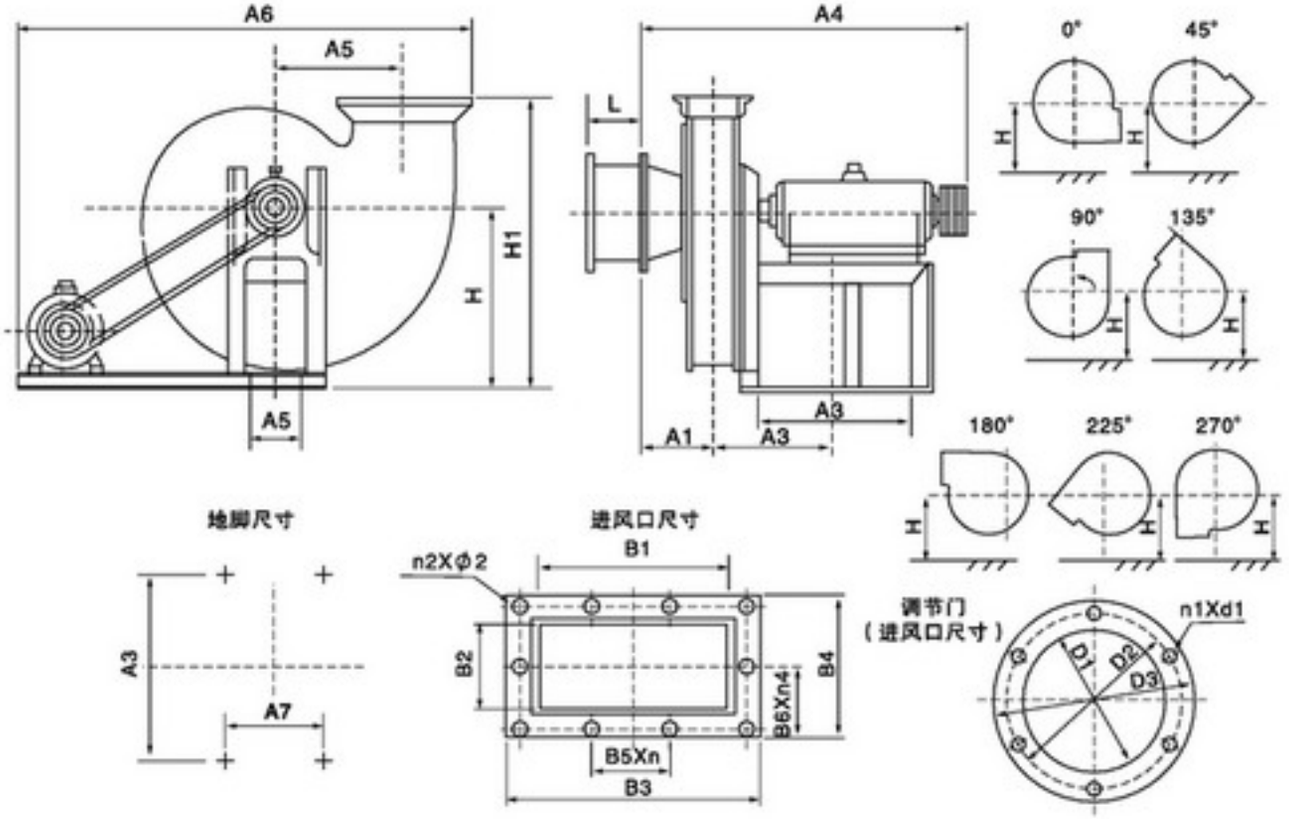

Y6-30№6.5~7.5C 离心引风机(分体)外型尺寸图

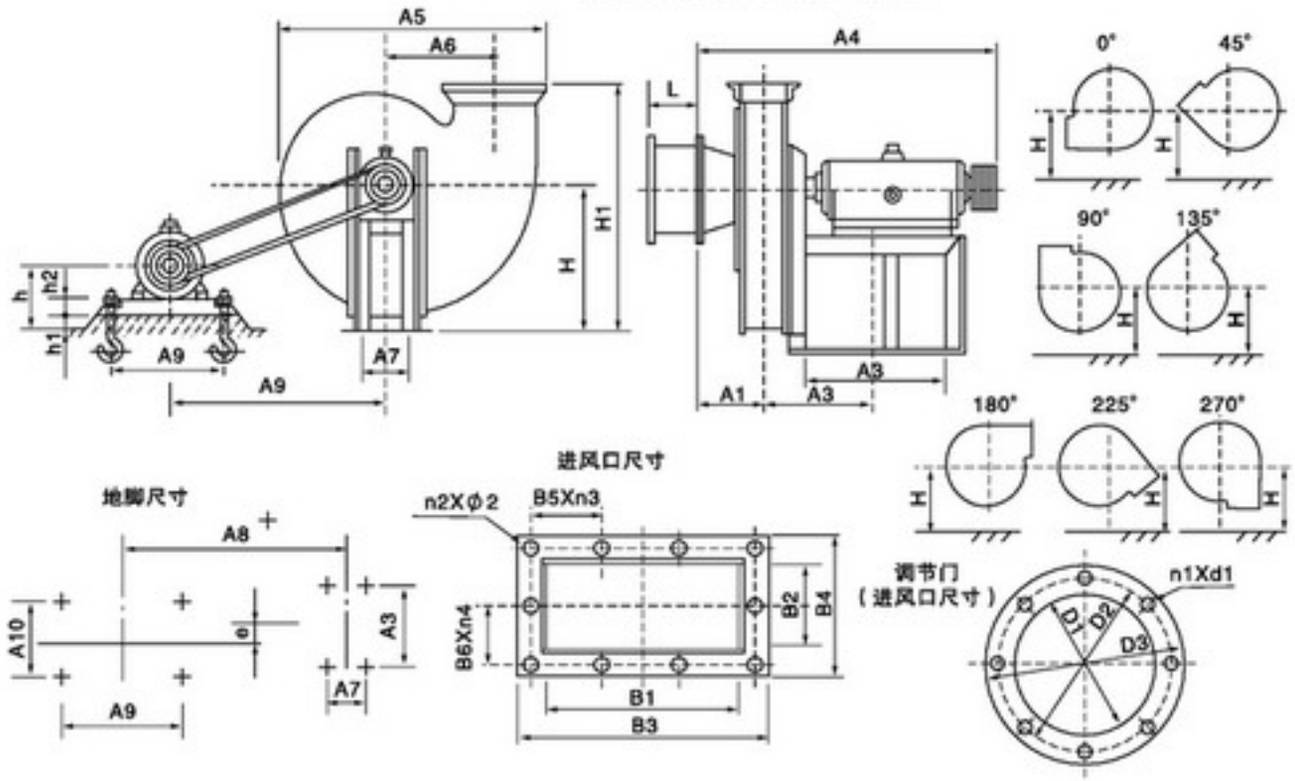

外形及安装尺寸

Y6-30№8.6C 离心引风机(分体)外型尺寸图

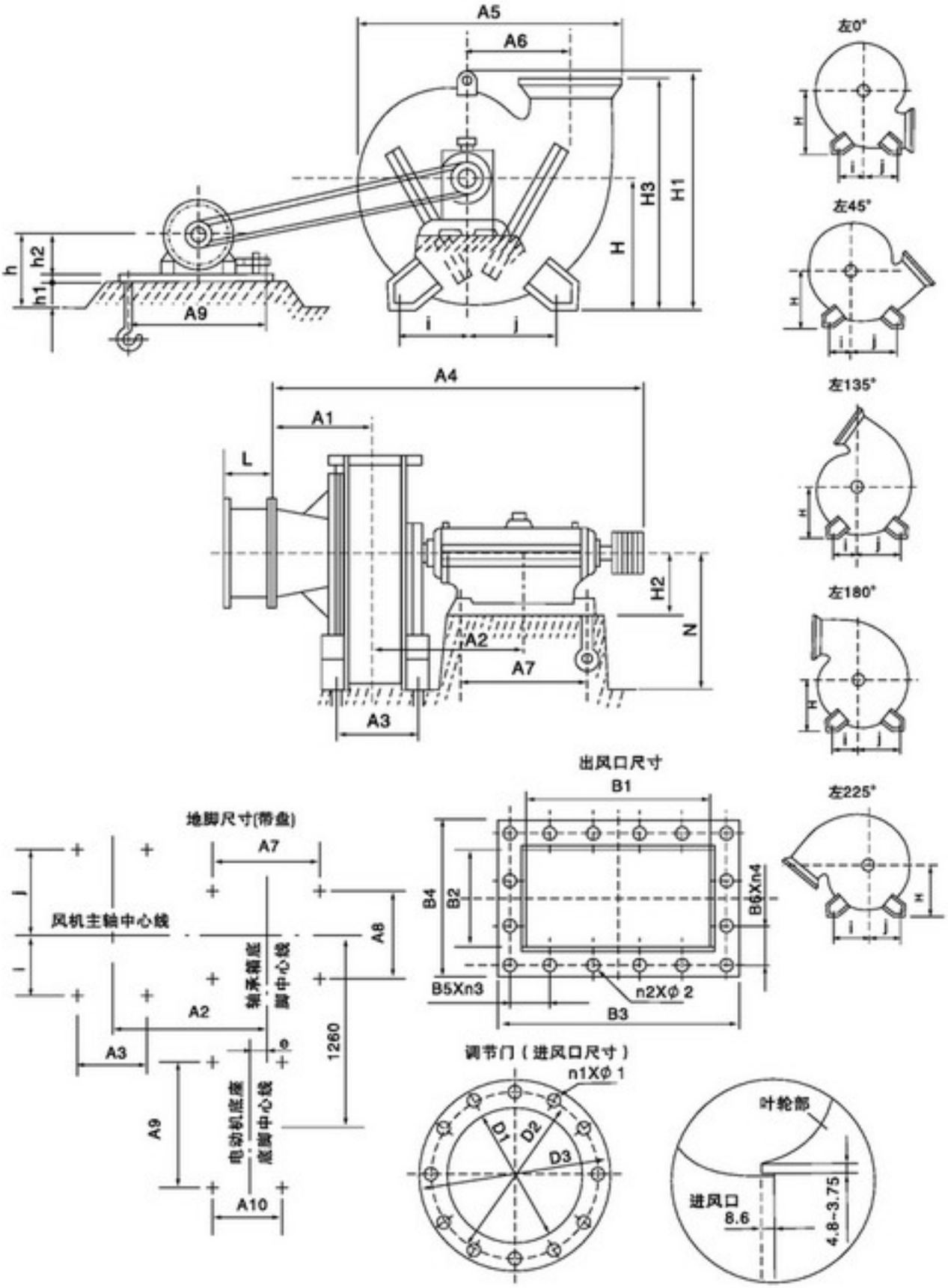

POPULA

外形及安装尺寸

机号	进风口尺寸				出风口尺寸							外形尺寸					
	D1	D2	D3	连接螺孔 n1×d1	B1	B2	B3	B4	连接螺孔及孔距 B5×n3	B6×n4	N2×φ2	A1	A2	A4	A5	A6	H1
3.5	175	200	235	6×7	175	87.5	261	175.5	70×3	67×2	10×9	130.7	235	607	260	806	565
4.3	225	268	308	6×10	215	112	300	198	85×3	80×2	10×10	162	240	655	320	890	670
4.8	225	268	308	6×10	240	112	324	197	95×3	84×2		177		672	358	990	740
5.4	270	306	336	8×10	270	113	376	221	108×3	85×2		196		702.5	402.3	1099	820

机号	地脚尺寸			地脚螺柱		V带		配用电动机		出口位置							调节门
	A3	A7	螺孔	规格	数量	规格	根数	型号	功率/KW	0°	45°	90°	135°	180°	225°	270°	L
										H							
3.5	240	120	φ20	M16X300	4	A900	2	Y801-2B3	0.75	430	400	350	330	305	285	270	135
4.3							3	Y90S-2B3	1.5	520	450	410	380	370	340	320	
4.8						A1000		Y90L-2B3	2.2	550	480	150	420	380	360	330	
5.4						B900		Y100L-2B3	3	580	550	515	485	450	420	370	160

机号	进风口				出风口尺寸							外形尺寸底座及地脚尺寸														
	D1	D2	D3	连接螺孔 n1×d1	B1	B2	B3	B4	连接螺孔及孔距 B5×n3	B6×n4	N2×φ2	A1	A2	A3	A4	A5	A6	A7	A8	A9	A10	H1	h	h1	h2	e
6.5	325	366	406	8X9	325	115	431	223	130X3	90X2	10X10	217.5	236	240	736.5	1174	464	120	867	470	140	1005	282	105	45	68
																							282			32
7.5	380	415	450	8X9	375	187.5	481	296	145X3	118X2	10X10	279	328	330	878	1345	558.5	330	1165		178	1157	295	118		8
																							323			2

机号	地脚螺栓		电动机滑轨		V带		配用电动机		调节门	出口位置						
	规格	数量	代号	件数	型号	根数	型号	功率/KW	L	0°	45°	90°	135°	180°	225°	270°
										H						
6.5	M16X300	8	0.50400	2	B/2286	3	Y112M-2B3	4	200	700	650	600	560	515	490	445
							Y132S1-2B3	5.5								
7.5					B/3150	4	Y132M-4B3	7.5		800	740	690	635	590	545	500
							Y160M-4B3	11								

机号	进风口				出风口尺寸							外形尺寸底座及地脚尺寸														
	D1	D2	D3	连接螺孔 N1×1	B1	B2	B3	B4	连接螺孔及孔距 B5×n3	B6×n4	n2×φ2	A1	A2	A3	A4	A5	A6	A7	A8	A9	A10	H1	H2	h	h1	h2	e
8.6	510	566	616	12X12	430	220	536	332	97X6	93X3	16X12	468	594	320	1555	1540	641	520	440	760	241	1320	280	445	200	65	-115

机号	地脚螺栓		配用电动机		电动机路轨		V带		调节门	H3	出口位置														
	规格	件数	型号	功率/KW	规格	件数	型号	根数	L	90°	0°			45°			135°			180°			225°		
											H	i	j	H	i	j	H	i	j	H	i	j	H	i	j
8.6	M16X300	4	Y160M-4B3	18.5	26°	2	C/3048	4	250	1260	910	550	400	825	500	500	685	460	600	635	470	600	590	430	600
	M20X400	8	Y180L-4B3	22																					

Y8-39 Y9-38 系列

锅炉离心引风机

Y8-39/Y9-38 SERIES BOILER CENTRIFUGAL FAN

产品概述

1)本风机适合于配有省煤器(预热器)和消烟除尘装置的0.5~35t/h工业锅炉选用。凡进气条件相近，性能又相适应者均可选用，但最高进气温度不得超250℃。

2)在引风机前必须加装除尘效率不低于85%的除尘装置，以降低进入风机的烟气含尘量，不但减少了烟气对环境污染，而且降低了烟尘对风机的磨损，有利提高风机的使用寿命。

风机的形式

引风机制成单吸入。机号№4、№4.5、№5、№5.6、№6.3、№7.1、№8、№9、№10、№11.2、№12.5、№14、№16共十三种。

该风机又可制成顺时针旋转或逆时针旋转两种形式，从传动部正视风机。如叶轮顺时针旋转称为顺时针旋转风机，以顺时针表示；叶轮逆时针旋转，称为逆时针旋转风机，以逆时针表示。均可制成0°、45°、90°、135°、180°、225°六种角度。

风机的结构

本风机由叶轮、机壳、进风口、调节门、传动组等部份组成。

1）叶轮材料为Q345（16Mn），经静动平衡校正，故运转平稳强度高。

2）机壳用钢板焊接成蜗壳形整体。在蜗板上还开有清灰门便于清除堆积在叶片上和机壳内的积灰，保证叶轮的平衡性和气动性能。

3）进风口做成收敛式流线形的整体结构，用螺栓固定在机壳入口侧。

4）调节门叶片为花瓣形，轴向安装在进风口前面。由于采用了外部传动的结构，转动灵活方便。调节范围由0°（全开）到90°（全闭）。调节门的板把位置从进风口方向看在右侧。对“右”旋风机，板把从下往上推是由全闭到全开方向；对“左“旋风机，板把从上往下拉是由全闭到全开方向。为使调节门各部正常工作，必须很好地润滑。润滑脂采用二硫化钼高温（260℃）润滑脂，风机在高温运转时仍能保证润滑作用。

5）传动组由主轴、轴承箱、联轴器等组成。主轴由优质钢制成，采用球轴承，水冷整体轴承箱，因此，须加装输水管。耗水量随环境温度的不同而异，一般按0.5~1m³/h考虑。轴承箱装有度计和油位指示器，采用全损耗系统用油L-AN46润滑，加入油量按油位标志的要求。

风机性能及选用

1、设计和使用单位根据所需要的流量和全压，在性能表中确定所选引风机的机号，具体性能及配用电动机须从表中选用，亦可选用他型号的电动机，但功率、转速要适当，并在订货时注明。

2、性能表与选用表中№4~№6.3按气体温度t=220℃、200℃，大气压力Pa=101325Pa，气体密度ρ=0.713kg/m、0.745kg/m的烟气介质计算。№7.1以上按气体温度t=200℃、175℃,大气压力Pa=101325Pa,气体密度ρ=0.745kg/m、0.784kg/m的烟气介质计算，带调节门风机的选择曲线与性能表均指调节门叶片为全开(0°C)时的参数。

Y8-39风机性能及选用件表

机号 (№)	转速 (r/min)	流量 (m^3/h)	全压 (Pa)	电动机 型号	电动机 功率 (kW)	联轴器 GB/T 4323-1984	地脚螺栓 GB/T 799-1988
4D	2900	3242 3846	2039 2049	Y112M-2	4	Q3Y $\frac{28X60}{38X80}$	M10X220
		4451 5055 5660	2030 1961 1882	$Y132S_1$-2	5.5	Q3Y $\frac{38X80}{38X80}$	
4.5D	2900	4613 5477	2579 2589	$Y132S_2$-2	7.5	Q3Y $\frac{38X80}{38X80}$	M10X220
		6338 7199 8059	2569 2490 2392	$Y160M_1$-2	11	Q3Y $\frac{42X110}{38X80}$	
5D	2900	6332	3187	$Y160M_1$-2	11	Q3Y $\frac{42X110}{38X80}$	M12X300
		7513 8693	3197 3167	$Y160M_2$-2	15		
		9874 11055	3197 3167	Y160L-2	18.5		
5.6D	2900	8896	4001	Y160L-2	18.5	Q4Y $\frac{42X110}{48X110}$	M12X300
		10555	4011	Y180M-2	22	Q4Y $\frac{48X110}{48X110}$	
		12214 13873 15531	3971 3854 3707	$Y200L_1$-2	30	Q4Y $\frac{55X110}{48X110}$	M16X400
6.3D	1450	6333 7514 8695	1265 1265 1255	Y132S-4	5.5	Q4Y $\frac{38X88}{48X110}$	M10X220
		9876 11057	1216 1167	Y132M-4	7.5		
	2900	12667 15029	5060 5080	$Y200L_2$-2	37	Q4Y $\frac{55X110}{48X110}$	M16X400
		17391 19752 22114	5031 4883 4687	Y250M-2	55	Q4Y $\frac{60X140}{48X110}$	M20X500
7.1D	1450	9066 10756 12446 14136	1647 1686 1647 1608	Y160M-4	11	Q5Y $\frac{60X140}{48X110}$	M12X300
		15827 17517 19204	1539 1441 1333	Y160L-4	15		
8D	1450	12969 15387 17805	2088 2147 2098	Y180M-4	18.5	Q5Y $\frac{48X110}{65X140}$	M12X300
		20223 22641	2039 1951	Y180L-4	22		
		25059 27477	1833 1696	Y200L-4	30	Q5Y $\frac{55X110}{65X140}$	M16X400

Y8-39风机性能及选用件表

机号 (№)	转速 (r/min)	流量 (m^3/h)	全压 (Pa)	电动机 型号	电动机 功率 (kW)	联轴器 GB/T 4323-1984	地脚螺栓 GB/T 799-1988
9D	1450	18465 21908	2647 2716	Y200L-4	30	Q5Y 55X110/65X140	M16X400
		25351 28794	2657 2579	Y225S-4	37	Q5Y 60X110/65X140	
		32237 35679 39122	2471 2324 2147	Y225M-4	45		
10D	1450	35330 30053 34775	3265 3412 3422	Y225M-4	55	Q5Y 60X140/65X140	M20X500
		39498 44221	3344 3246	Y280S-4	75	Q5Y 75X140/65X140	
		48943 50666	3180 2922	Y280M-4	90		
11.2D	1450	35587 42222	4099 4275	Y280M-4	90	Q6Y 75X140/75X140	M20X500
		48857 55492	4295 4197	Y315S_1-4	110	Q6Y 80X170/75X140	M24X630
		62127 68762	4070 3903	Y315M_1-4	132		
		75397	3667	Y315M_2-4	160		
	960	23561 27954 32346	1794 1873 1882	Y225M-6	30	Q6Y 60X170/75X140	M16X400
		36739 41132	1883 1784	Y250M-6	37	Q6Y 65X140/75X140	M20X500
		45525 49918	1706 1608	Y280S-6	45	Q6Y 75X140/75X140	
12.5D	1450	49473	5109	Y315M_1-4	132	Q6Y 80X170/75X140	M24X630
		58697	5235	Y315M_2-4	160		
		67921 77145	5344 5227	Y355M_1-4	200	Q6Y 90X170/75X140	
		86369 95592 104816	5070 4864 4570	Y355M_2-4	250		
	960	32754 38861	2235 2334	Y280S-6	45	Q6Y 75X140/75X140	M20X500
		44968 51075	2343 2285	Y280M-6	55		
		57182 63298 69359	2226 2128 2000	Y355S_1-6	75	Q6Y 80X170/75X140	M24X630
	730	24907 29551 34194	1294 1353 1353	Y225M-6	22	—	—
		38838 43482 48126 52769	1323 1284 1235 1157	Y250M-8	30		
14D	960	46018 54597	2804 2932	Y315S_1-6	75	Q7Y 80X170/95X170	M24X630
		63177	2942	Y315M_1-6	90		
		71757 80336	2873 2785	Y315M_2-6	110		
		88916 97496	2667 2510	Y315S_2-6	132		
	730	34993 41516 48041	1618 1696 1706	Y285S-6	37	—	—
		54565	1657	Y285M-6	45		
		61089 67613 74137	1608 1539 1451	Y315S-8	55		
16D	960	68692 81498	3668 3825	Y355M_1-6	160	Q7Y 90X170/95X170	M24X630
		94305 107113	3844 3756	Y355M_2-6	200		
		119919 132726 145533	3638 3491 3285	Y355S_2-6	250		
	730	52234	2118	Y315S_1-8	55	Q7Y 80X170/95X170	M24X630
		61973 71711	2206 2216	Y315M_1-8	75		
		81450	2167	Y315M_2-8	90		
		91189 100927 110666	2108 2020 1892	Y315M_3-8	110		

POPULA

Y9-38风机性能及选用件表

机号 (№)	转速 (r/min)	流量 (m^3/h)	全压 (Pa)	电动机 型号	电动机 功率 (kW)	联轴器 GB/T 4323-1984	地脚螺栓 GB/T 799-1988
4D	2900	3297 3846 4396	2275 2334 2334	$Y132S_1$-2	5.5	Q3Y $\frac{38X80}{38X80}$	M10X220
		4945 5495	2294 2226	$Y132S_2$-2	7.5		
4.5D	2900	4694 5477 6259 7042 7824	2873 2951 2961 2912 2814	$Y160M_1$-2	11	Q3Y $\frac{42X110}{38X80}$	M12X300
5D	2900	6439 7513	3550 3648	$Y160M_2$-2	15	Q3Y $\frac{42X110}{38X80}$	M12X300
		8586 3589 3481	3658 3589 3481	Y160L-2	18.5		
5.6D	2900	9047 10555 12063	4452 4570 4579	$Y200L_1$-2	30	Q4Y $\frac{55X110}{48X110}$	M16X400
		13571 15079	4511 4364	$Y200L_2$-4	37		
6.3D	1450	6441 7514	1402 1441	Y132S-4	5.5	Q4Y $\frac{38X80}{48X40}$	M20X220
		8588 9661 10735	1451 1422 1372	Y132M-4	7.5		
	2900	12882 15029	5639 5786	Y225M-2	45	Q4Y $\frac{55X110}{48X110}$	M20X500
		17176 19323	5805 5707	Y250M-2	55	Q4Y $\frac{60X140}{48X110}$	
		21470	5521	Y280S-2	75	Q4Y $\frac{65X140}{48X110}$	
7.1D	1450	9219 10756 12292	1784 1863 1873	Y160M-4	11	Q5Y $\frac{42X110}{65X140}$	M12X300
		13829 15366 16902	1863 1833 1794	Y160L-4	15		
		18439	1735	Y180M-4	18.5	Q5Y $\frac{48X110}{65X140}$	
8D	1450	13189 15387 17585 19783	2275 2363 2373 2363	Y180L-4	22	Q5Y $\frac{48X110}{65X140}$	M12X300
		21982 24180 26378	2334 2285 2206	Y200L-4	30	Q5Y $\frac{55X110}{65X140}$	M16X400
9D	1450	21982 24180 26378	2873 2991 3010	Y225S-4	37	Q5Y $\frac{60X140}{65X140}$	M16X400
		28168 31298 34427 37557	2991 2951 2893 2785	Y250M-4	55	Q5Y $\frac{65X140}{65X140}$	M20X500
10D	1450	25760 30053	3550 3687	Y250M-4	55	Q5Y $\frac{65X140}{65X140}$	M20X500
		34346 38639 43933	3716 3687 3648	Y280S-4	75	Q5Y $\frac{75X140}{65X140}$	
		47226 51519	3569 3442	Y280M-4	90		

Y9-38风机性能及选用件表

机号 (№)	转速 (r/min)	流量 (m^3/h)	全压 (Pa)	电动机 型号	电动机 功率 (kW)	联轴器 GB/T 4323-1984	地脚螺栓 GB/T 799-1988
11.2D	1450	36190 42222 48254	4462 4628 4658	Y315S_1-4	110	Q6Y $\frac{80X170}{75X140}$	M24X630
		54285 60317	4462 4570	Y315M_1-4	132		
		66349 72381	4471 4324	Y315M_2-4	160		
	960	23960 27954 31947	1951 2030 2039	Y225M-6	30	Q6Y $\frac{60X140}{75X140}$	M16X400
		35941 39934 43927 47921	2030 2000 1961 1892	Y280S-6	45	Q6Y $\frac{75X140}{75X140}$	M20X200
12.5D	1450	50312 58697	5560 5766	Y315M_2-4	160	Q6Y $\frac{80X170}{75X140}$	M24X630
		67082	5805	Y355M_1-4	200	Q6Y $\frac{90X170}{75X140}$	
		75468 83853	5766 5697	Y355M_2-4	250		
		92238 100624	5580 5384	Y355M_3-4	315		
	960	33310 38861 44413	2432 2530 2540	Y280M-6	55	Q6Y $\frac{75X140}{75X140}$	M20X500
		49965 55516 61068	2530 2490 2441	Y315S_1-6	75	Q6Y $\frac{80X170}{75X140}$	M24X630
		66620	2353	Y315M_1-6	90		
	730	25330 29550	1402 1461	Y225M_1-8	22	—	—
		33772 37994 42215	1471 1461 1441	Y250M-8	30		
		46437 50659	1412 1363	Y280S-8	37		
14D	960	46798	3049	Y315S_1-6	75	Q7Y $\frac{80X170}{95X170}$	M24X630
		54597	3167	Y315M_1-6	90		
		62397 70197	3187 3167	Y315M_2-6	110		
		77997 85796	3128 3059	Y315M_3-6	132		
		93596	2961	Y355M_1-6	160	Q7Y $\frac{90X170}{95X170}$	
	730	35586 41517	1765 1833	Y280S-8	37	—	—
		47448 53379	1843 1833	Y280M-8	45		
		59310	1814	Y280S-8	55		
		65241 71172	1775 1716	Y315M_1-8	75		
16D	960	69856 81498	3991 4138	Y355M_1-6	160	Q7Y $\frac{90X170}{95X170}$	M24X630
		93141	4167	Y315M_1-6	200		
		104784 106427 128069	4138 4089 4001	Y315M_3-6	250		
		139712	3853	JS-137-6	280	Q8Y $\frac{100X210}{95X170}$	
	730	53119 61973	2304 2392	Y315M_1-8	75	Q7Y $\frac{80X170}{95X170}$	M24X630
		70826 79679	2402 2392	Y315M_2-8	90		
		88533 97386	2363 2314	Y315M_3-8	110		
		106239	2235	Y355M_1-8	132	Q7Y $\frac{90X170}{95X170}$	

POPULA

连体机座外形及安装尺寸

Y8-39-13/Y9-38-13离心引风机(连体机座)外型尺寸图

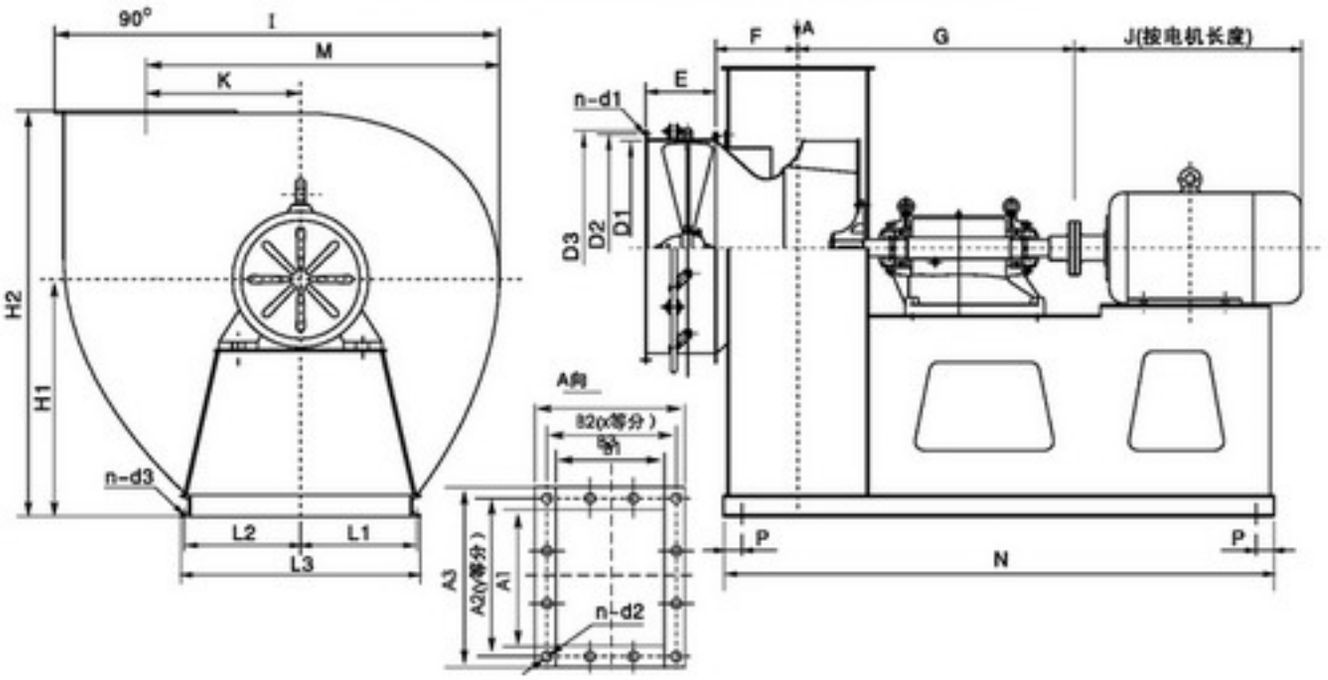

机号	配用座体	进风口尺寸				出风口尺寸						
		D1	D2	D3	n-d1	A1	A2	A3	B1	B2	B3	n-d2
4	H115xL280	320	350	380	8-ø10	224	87×3=261	284	200	78×3=234	260	12-ø7
4.5	H115xL280	360	395	420	8-ø10	252	97×3=291	312	225	97×3=261	285	12-ø10
5	H115xL280	400	440	480	8-ø12	280	80×4=320	360	250	96×3=288	330	14-ø10
5.6	H130xL320	450	500	550	8-ø12	315	89×4=356	395	280	79×4=316	360	16-ø10
6.3	H130xL320	500	560	600	12-ø12	355	99×4=396	435	315	88×4=352	395	16-ø10
7.1	H130xL320	560	620	660	12-ø12	400	114×4=456	500	355	102×4=408	455	16-ø12
8	H280xL580	630	690	730	12-ø12	450	101×5=505	550	400	113×4=452	500	18-ø12
9	H280xL580	720	770	820	16-ø12	500	111×5=555	600	450	100×5=500	550	20-ø12
10	H280xL580	800	860	910	16-ø12	560	102×6=612	660	500	111×5=555	600	22-ø12
11.2	H375xL750	900	960	1020	16-ø12	630	105×6=690	730	560	102×6=612	660	24-ø12
12.5	H375xL750	1000	1060	1120	16-ø12	700	110×7=770	820	625	114×6=684	745	26-ø12
14	H500xL950	1120	1250	1240	24-ø15	800	107×8=856	904	710	109×7=763	830	30-ø12
16	H500xL950	1250	1320	1370	24-ø15	900	120×8=960	1000	800	123×7=861	900	30-ø15

机号	L1	L2	L3	K	M	I	H1	H2	N	P	E	F	G	n-d3
4	220	220	470	300	621	763	419	693	1216	100	508	200	143	6-ø12
4.5	250	250	530	337	699	855	466	775	1340	100	570	200	658	6-ø12
5	280	280	600	375	775	955	510	853	1408	100	604	200	665	6-ø12
5.6	300	300	640	420	867	1061	574	956	1618	100	709	230	735	6-ø15
6.3	320	320	680	470	975	1191	638	1066	1403/1803	100	601/801	250	753	6-ø15
7.1	350	350	740	532	1097	1345	730	1210	1605	100	703	280	773	6-ø17
8	380	380	800	600	1234	1498	810	1349	1880	100	840	300	950	6-ø17
9	450	450	940	674	1386	1688	920	1525	2200	100	1000	300	1148	6-ø17
10	500	500	1040	750	1539	1869	1008	1679	2368	100	1084	330	1173	6-ø17
11.2	600	600	1240	839	1723	2097	1137	1886	2862/2375	100	1331/1088	280	1440	6-ø19
12.5	700	700	1440	937	1921	2331	1253	2087	2880/3110	100	1340/1455	300	1473	6-ø19
14	750	750	1560	1049	2187	2629	1410	2334	3672/3372	100	1736/1586	350	1881	6-ø19
16	800	800	1660	1175	2445	2948	1610	2700	3770	100	1785	400	1923	6-ø19

注：Y8-39-11;Y9-38-11为第一次设计产品，Y8-39-13;Y9-38-13为第三次设计产品。

外形及安装尺寸

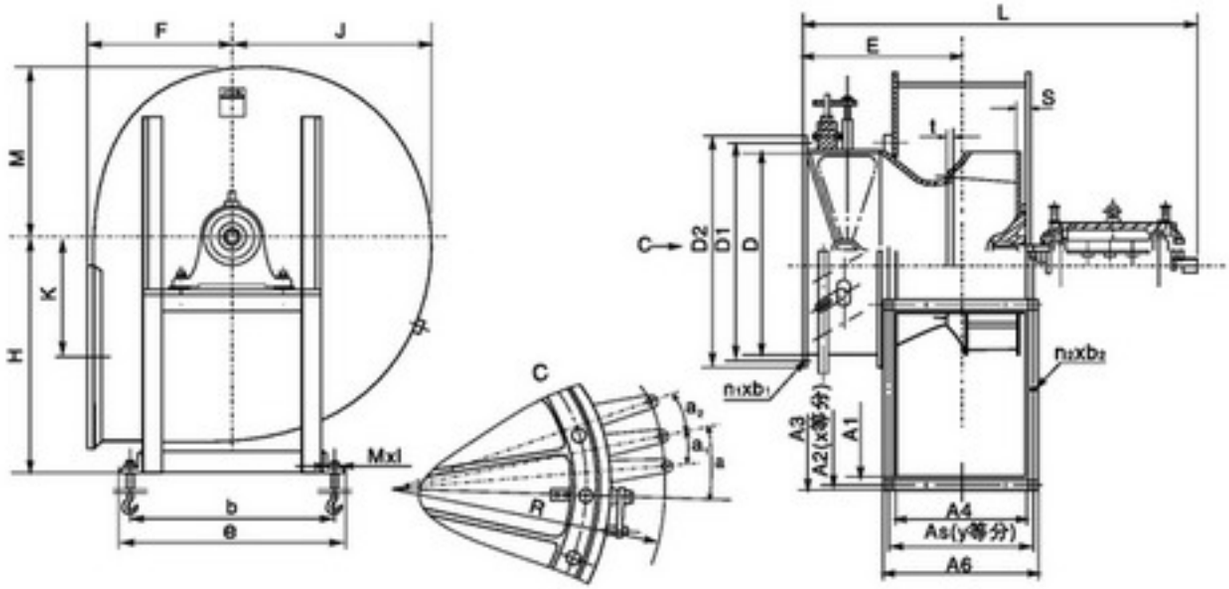

$Y^{8-39-11}_{9-38-11}$№4、4.5、5、6、6.3D单吸入离心锅炉引风机外形及安装尺寸图

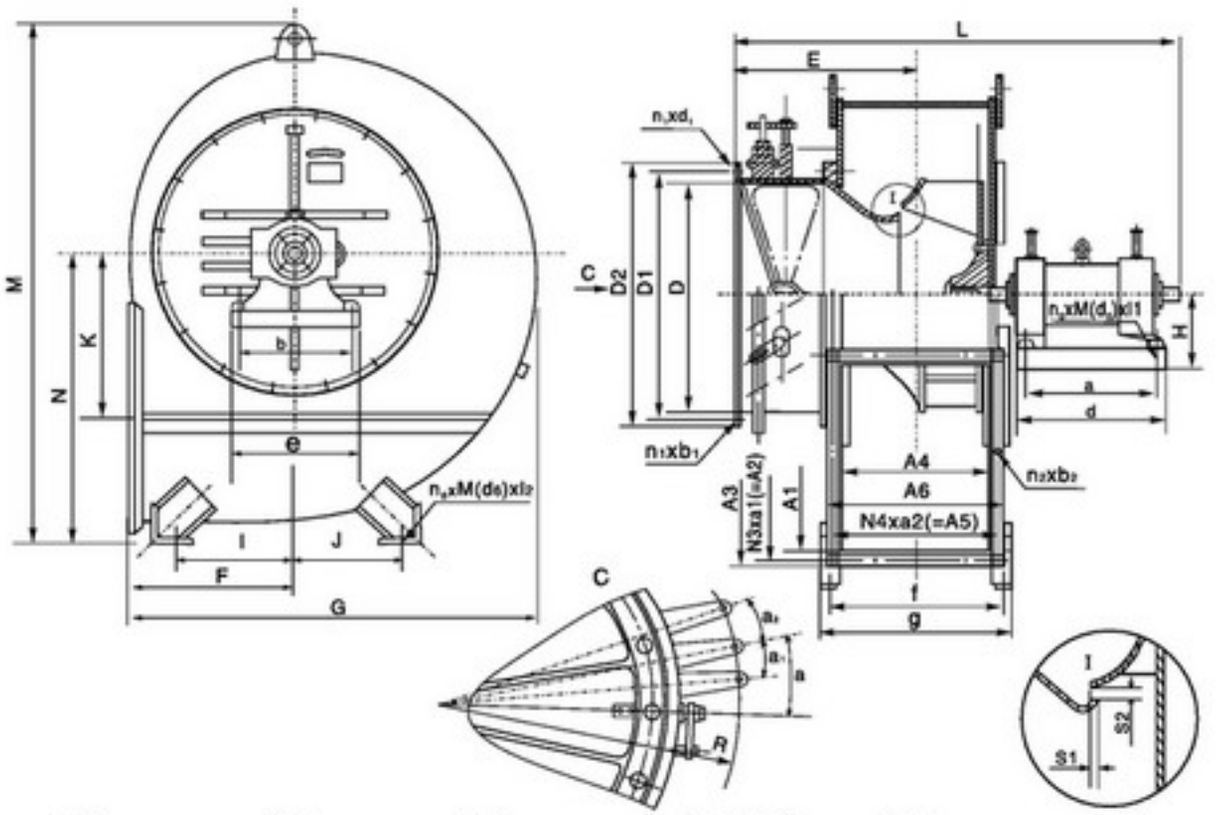

$Y^{8-39-11}_{9-38-11}$№7.1~№16D锅炉离心引风机外形及安装尺寸图

POPULA

外形及安装尺寸

Y 8-39-11 / 9-38-11 №4、4.5、5、6、6.3D单吸入离心锅炉引风机外形及安装尺寸表

机号	进风口尺寸				出风口尺寸									外形尺寸											调节门			地脚螺栓（4套）
	D	D_1	D_2	n_1-d_1	A_1	A_2	A_3	A_4	A_5	A_6	x	y	n_2-d_2	E	F	H	J	M	L	K	b	e	l	s	R	a	a_1	规格
4	315	355	399	8-φ10	224	261	282	200	234	256	3	3	12-φ7	247	272	460	355	307	848	287	390	430	4	16	378	20°	8°27'	M16×400
4.5	355	395	425	8-φ10	250	291	318	224	261	290	3	3	12-φ10	259	306	510	398	345	870	325	390	430	4.5	18	398	20°	7°46'	M16×400
5	400	450	490	8-φ12	280	320	348	250	288	316	4	3	12-φ10	276	339	560	441	385	898	359	474	524	5	20	421	20°	7°9'	M16×400
5.6	450	500	540	8-φ12	315	356	383	280	316	346	4	4	12-φ10	304	377	650	491	426	1113	401	600	656	5.6	22	479	20°	6°34'	M20×500
6.3	500	560	610	8-φ12	355	396	423	315	352	381	4	4	12-φ10	339	423	760	554	479	1167	452	600	656	6.3	25	509	20°	5°55'	M20×500

Y 8-39-11 / 9-38-11 №7.1~№16D锅炉离心引风机外形及安装尺寸表

机号	进风口尺寸				出风口尺寸									外形尺寸												调节门				地脚螺栓（4套）
	D	D_1	D_2	n_1-d_1	A_1	A_2	A_3	A_4	A_5	A_6	n_2-d_2	n_3-d_3	n_4-d_4	E	F	G	K	M	H	L	S_1	S_2	a	d	f	g	R	a	a_1	a_2	规格
7.1	580	620	670	12-φ12	400	456	492	355	408	444	16-φ12	4x114	4x102	382	478	1104	509	1416	280	1527	7.1	07-21	520	590	434	490	509	23°	5°26'	5°26'	M20×400
8	630	690	740	12-φ12	450	505	542	400	452	498	18-φ12	5x101	4x113	430	537	1240	574	1573	280	1579	8	08-24	520	590	497	535	544	23°	4°58'	4°58'	M20×500
9	710	770	820	16-φ12	500	555	592	450	500	539	20-φ12	5x111	5x100	470	602	1393	650	1748	280	1657	9	09-27	520	590	529	585	715	16°21'	8°24'	8°24'	M20×500
10	800	860	910	16-φ12	560	612	652	500	550	590	22-φ12	6x102	5x110	505	668	1544	709	1921	280	1715	10	1-3	520	590	579	635	760	13°21'	7°40'	7°40'	M20×500
11.2	900	960	1030	16-φ15	630	690	726	560	612	652	24-φ12	6x115	6x102	568	748	1733	804	2116	375	2015	11.2	125-555	700	780	642	698	800	16°21'	7°	7°	M20×500
12.5	1000	1060	1130	16-φ15	710	770	806	630	684	722	26-φ12	7x110	6x114	633	835	1932	894	2353	375	2110	12.5	13-37	700	780	712	768	860	16°21'	6°26'	6°26'	M20×500
14	1120	1190	1250	20-φ15	800	856	896	710	763	802	30-φ12	8x107	7x109	709	913	2157	999	2625	500	2597	14	14-42	900	1000	822	922	920	16°21'	5°52'	5°52'	M30×800
16	1250	1320	1380	20-φ15	900	960	1006	800	861	902	30-φ15	8x120	7x113	793	1061	2461	1149	2974	500	2718	16	15-48	900	1000	912	1012	985	16°21'	5°21'	5°21'	M30×800

Y 8-39-11 / 9-38-11 №7.1~№16锅炉离心引风机外形及安装尺寸图

机号	0°			45°			90°			135°			180°			225°		
	N	i	j	N	i	j	N	i	j	N	i	j	N	i	j	N	i	j
№7.1	810	350	400	710	400	400	660	400	350	620	500	350	620	500	400	580	450	400
№8	900	400	450	800	500	500	740	500	450	680	550	450	680	550	450	650	500	450
№9	1000	450	500	900	550	550	840	550	500	780	600	500	780	600	450	720	550	450
№10	1100	500	600	1000	600	600	920	600	500	880	650	500	880	650	500	800	600	550
№11.2	1200	600	650	1100	650	650	1020	650	650	960	700	650	960	700	650	880	650	600
№12.5	1340	700	650	1240	700	700	1140	700	700	1090	750	700	1090	750	700	990	700	650
№14	1500	700	800	1400	900	900	1300	900	800	1250	800	800	1250	800	700	1150	800	700
№16	1700	850	1000	1550	1050	1050	1450	1050	900	1350	900	900	1350	900	800	1250	900	800

9－35 Y9－35 系列

锅炉离心通/引风机

9-35/Y9-35 SERIES

BOILER CENTRIFUGAL BLOWER/FAN

产品概述

Y9-35型锅炉离心引风机是为适应燃用各种煤质并配有消烟除尘装置的工业锅炉配套设计的。9-35型单吸入锅炉离心通风机及Y9-35型单吸入锅炉引风机，适用于2~240t/h蒸气锅炉的通、引风机系统。通风机的基本型号为“9-35”，引风机的基本型号为“Y9-35”。凡进气条件相当，性能又相适应的可选用。最高温度不得超过 250℃，要引风机前必须加装效率不低于85%的除尘装置，降低进入风机的烟气含尘量，以利提高风机寿命。

风机的形式

1）单吸入通、引风机的补充型号为“11”或“12”，其中第一位数字1单吸入，第二位数字为设计顺序号。通、引风机的性能参数参看性能表。

2）传动方式均用联轴器与电动机联接传动，单吸风机为D式。

3）从电动机方向视叶轮之；回转方向，顺时针者称为顺转通风机，逆时针者称逆转通机，进、出风口的位置如外形尺寸图所示（图中为顺转通风机逆转者图形与其成对称形）。风机的完整表示方法举例如下：

Y9-35-11 №10D右90°。

4）风机的出口位置以风机机壳的出风口角度表示，“顺”“逆”均可制成0°、15°、30°、45°、60°、75°、90°、105°、120°135°、150°、165°、180°、195°、210°、225°、270°17种角度。

风机的结构

1）叶轮由向前弯曲之叶片、锥形前盘和后盘（或中盘）焊接而成，并铆接在轴盘上，引风机因磨损较大故叶片较厚。且在后盘（或中盘）上叶片的根部焊接有补强部分，以延长使用时间。

2）传动部分的主轴由优质钢制成，单吸入通、引风机均采用滚动轴承，轴承上装有油位指示器，引风机并有冷却水装置。

3）进风口做成收敛式流线形的整体结构，用螺栓固定在机壳入口侧。

4）机壳是由钢板焊接的蜗形体，引风机的蜗形板上有一层厚的衬板，以便磨损后更换。单吸入通、引风机在进口处装有八个花瓣式流量调节器，轴向安装在进风口前面。由于采用了外部传动的结构，转动灵活方便。调节范围由0°（全开）到90°（全闭）。调节门的板把位置从进风口方向看在右侧。对“右”旋风机，板把从下往上推是由全闭到全开方向；对“顺“旋风机，板把从上往下拉是由全闭到全开方向。为使调节门各部正常工作，必须很好地润滑。润滑脂采用二硫化钼高温（260℃）润滑脂，风机在高温运转时仍能保证润滑作用。

5）传动组由主轴、轴承箱、带轮等组成。主轴由优质钢制成，采用球轴承，水冷整体轴承箱，因此，须加装输水管。耗水量随环境温度的不同而异，一般按0.5-1m³/h考虑。轴承箱装有油位指示器，采用全损耗系统用油L-AN46润滑，加入油量按油位标志的要求。

风机性能及选用

1)设计单位根据所选用之流量和全压在选择曲线图中确定选用通风机的机号。

2)具体性能及配用电动机须按性能选用件表选用。

3)性能表中，9－35型性能按气体温度t=20℃大气压力Pa=101300Pa，气体密度 ρ=1.2kg/m³时空气介质计算。引风机Y9－35型性能按气体温度t=200℃大气压力Pa=101300Pa，气体密度 ρ=0.745kg/m³时烟气介质计算。

9-35-11 锅炉离心通风机性能表

9-35-11 锅炉离心通风机性能表

机号 №	转速 (r/min)	流量 (m^3/h)	全压 (Pa)	效率 (%)	所需功率 (kW)	电动机 型号	电动机 功率 (kW)
6D	1450	3710	1912	63	3.84	Y112M-4	4
		4640	2000	66	4.79	Y132M-4	7.5
		5570	2059	67.5	5.76		
		6500	2098	68	6.54		
		7430	2108	67.5	7.57	Y160M-4	11
		8360	2108	67	8.58		
		9290	2079	64	9.83		
		10220	1990	61	10.87		
	960	2460	833	63	1.29	Y132S-6	3
		3070	872	66	1.495		
		3690	902	67.5	1.82		
		4300	921	68	2.15		
		4910	921	67.5	2.47		
		5530	921	67	2.59		
		6140	912	64	2.98	Y132M1-6	4
		6750	872	61	3.29		
8D	960	5810	1490	63	4.68	Y160M-6	7.5
		7270	1549	66	5.81	Y160M-6	7.5
		8720	1598	67.5	6.73	Y160M-6	7.5
		10180	1627	68	7.93	Y160L-6	11
		11630	1637	67.5	9.2	Y160L-6	11
		13080	1637	67	10.4	Y160L-6	11
		14540	1608	64	11.9	Y180L-6	15
		16000	1539	61	13.17	Y180L-6	15
	730	4430	863	63	2.24	Y160M1-8	4
		5540	902	66	2.57	Y160M1-8	4
		6650	931	67.5	3.12	Y160M-8	4
		7760	941	68	3.66	Y160M-8	4
		8870	951	67.5	4.26	Y160M2-8	5.5
		9980	951	67	4.81	Y160M2-8	5.5
		11090	931	64	5.48	Y160M2-6	5.5
		12200	892	61	5.82	Y160L-8	7.5
10D	960	11350	2324	63	13.65	Y180L-6	15
		14200	2432	66	17.05	Y200L1-6	18.5
		17050	2510	67.5	20.7	Y200L2-6	22
		19900	2549	68	24.3	Y225M-6	30
		22750	2569	67.5	28.2		
		25600	2569	67	32	Y250M-6	37
		28400	2520	64	36.6		
		31250	2412	61	40.25		
	730	8650	1353	63	6.070	Y160L-8	75
		10800	1412	66	7.530	Y180L-8	
		13000	1451	67.5	9.120		
		15150	1480	68	10.73		
		17300	1490	67.5	12.45	Y200L-8	15
		19450	1490	67	14.15		
		21600	1461	64	16.10	Y225S-8	18.5
		23800	1402	61	17.48		

9-35-11 锅炉离心通风机性能表

9-35-11 锅炉离心通风机性能表

机号 (№)	转速 (r/min)	流量 (m^3/h)	全压 (Pa)	效率 (%)	所需功率 (kW)	电动机 型号	电动机 功率 (kW)
12D	960	19620	3353	63	34.1	Y250M-6	37
		24520	3501	66	42.3	Y280S-6	45
		29420	3618	67.5	51.4	Y280M-6	55
		34330	3677	68	60.3	Y315S-6	75
		39230	3697	67.5	70		
		44140	3697	67	79.3	Y315M1-6	90
		49040	3638	64	91	Y315M2-6	110
		53940	3481	61	100.5		
	730	14920	1941	63	14.95	Y200L-8	15
		18650	2020	66	18.65	Y225M-8	22
		22380	2088	67.5	22.55	Y250M-8	30
		26110	2128	68	26.7		
		29840	2137	67.5	30.8	Y280S-8	37
		33570	2137	67	35		
		37300	2098	64	39.9	Y280M-8	45
		41030	2010	61	44.2		
13.5D	960	27920	4236	63	61.2	Y315S-6	75
		34900	4432	66	76.4	Y315S-6	75
		41880	4570	67.5	92.5	Y315M2-6	110
		48860	4658	68	109		115
		55840	4677	67.5	126		155
		62820	4677	67	143.2		155
		69800	4599	64	163.5		185
		76780	4413	61	181.3		185
	730	21240	2451	63	27	Y250M-8	30
		26550	2559	66	33.6	Y280S-8	37
		31860	2647	67.5	40.7	Y280M-8	45
		37170	2687	68	47.9	Y315S-8	55
		42480	2706	67.5	55.5	Y315S-8	55
		47790	2716	67	63	Y315M1-8	75
		53100	2657	64	71.9	Y315M1-6	75
		58410	2549	61	79.6	Y315M2-8	90
15.5D	730	23160	3236	63	53.9	Y315S-8	55
		40200	3383	66	67.1		70
		48240	3481	67.5	81.3		80
		56280	3550	68	96		95
		64320	3569	67.5	111		110
		72360	3569	67	125.6		130
		60400	3501	64	143		155
		88440	3363	61	159		180
	580	25600	2093	63	27.1		45
		32000	2137	66	33.8		45
		38400	2196	67.5	40.75		45
		44800	2245	68	48.3		55
		51200	2255	67.5	55.8		55
		57600	2255	67	63.3		65
		64000	2216	64	72.3		95
		70400	2216	61	79.7		95

POPULA

Y9-35-11 锅炉离心引风机性能表

Y9-35-11 锅炉离心引风机性能表

机号 (№)	转速 (r/min)	流量 (m^3/h)	全压 (Pa)	效率 (%)	所需功率 (kW)	电动机 型号	电动机 功率 (kW)
8D	960	5810	921	63	3.14	Y132M1-6	4
		1270	961	66	3.9	Y132M1-6	4
		8720	1000	67.5	4.76	Y160M-6	7.5
		10180	1010	68	5.57		
		11630	1020	67.5	6.48		
		13080	1020	67	7.32		
		14540	1000	64	8.38	Y160L-6	11
		16000	961	61	9.3		
	730	4430	539	63	1.4	Y160M1-8	4
		5540	558	66	1.73		
		6650	578	67.5	2.1		
		7760	588	68	2.47		
		8870	588	67.5	2.85		
		9980	588	67	3.23		
		11090	578	64	3.69		
		12200	558	61	4.12	Y160M2-8	5.5
10D	960	11350	1451	63	9.7	Y160L-6	11
		14200	1510	66	12	Y180L-6	15
		17050	1559	67.5	14.5		15
		19900	1588	68	17.1	Y200L1-6	18.5
		22750	1598	67.5	19.85	Y200L2-6	22
		25600	1598	67	25	Y225M-6	30
		28400	1569	64	25.7		30
		31250	1500	61	28.3		30
	730	8650	843	63	4.26	Y160M2-8	5.5
		10800	872	66	5.27		
		13000	902	67.5	6.4	Y160L-8	7.5
		15150	921	68	7.54	Y180L-8	11
		17300	921	67.5	8.7		11
		19450	921	67	9.85		11
		21600	912	64	11.35	Y200L-8	15
		23800	872	61	12.55		15
12D	960	19620	2079	63	23.9	Y225M-6	30
		24520	2177	66	29.8		
		29420	2245	67.5	36.1	Y250M-6	37
		34330	2285	68	42.5	Y280S-6	45
		39230	2294	67.5	49.3	Y280M-6	55
		44140	2294	67	55.6	Y280M-6	55
		49040	2255	64	63.7	Y315S-6	75
		53940	2167	61	70.7	Y315S-6	75
	730	14920	1206	63	10.53	Y200L-8	15
		18650	1255	66	13.05	Y200L-8	15
		22380	1294	67.5	15.8	Y225S-8	18.5
		26110	1323	68	18.8	Y225M-8	22
		29840	1323	67.5	21.6	Y225M-8	22
		33570	1323	67	24.4	Y250M-8	30
		37300	1304	64	28	Y250M-8	30
		41030	1245	61	30.9	Y280S-8	37

Y9-35-11 锅炉离心引风机性能表

Y9-35-11 锅炉离心引风机性能表

机号 (№)	转速 (r/min)	流量 (m^3/h)	全压 (Pa)	效率 (%)	所需功率 (kW)	电动机 型号	电动机 功率 (kW)
13.5D	960	27920	2638	63	43.1	Y280M-6	55
		34900	2755	66	53.5	Y280M-8	55
		4188	2834	67.5	64.8	Y315S-6	75
		48860	2893	68	76.7	Y315S-6	75
		55840	2912	67.5	88.4		95
		62820	2912	67	100.5		115
		69800	2853	64	115		
		76780	2736	61	127		115
	730	21240	1520	63	18.9	Y225M-8	22
		26550	1588	66	2353	Y250M-8	30
		31860	1647	67.5	28.7	Y250M-8	30
		37170	1676	68	33.8	Y280S-8	37
		42480	1686	67.5	39	Y280M-8	45
		47790	1686	67	44.3	Y280M-8	45
		53100	1657	64	50.7	Y315S-8	55
		58410	1578	61	55.7	Y315S-8	55
15.5D	730	32160	2010	63	37.8	Y280M-8	45
		40200	2098	66	47.1	Y315S-8	55
		48240	2167	67.5	57.3	Y315M1-8	75
		56280	2206	68	67.4		80
		64320	2216	67.5	77.8		90
		72360	2216	67	88.2		110
		80400	2177	64	110.7		
		88440	2088	61	111.5		
	580	25600	1265	63	18.9		45
		32000	1323	66	23.7		
		28400	1363	67.5	28.6		
		44800	1392	68	33.8		
		51200	1402	67.5	39.3		
		57600	1402	67	44.5		
		64000	1372	64	50.6		65
		70400	1314	61	55.9		55
18D	730	50400	2706	63	79.9		80
		63000	2824	66	99.5		110
		75600	2922	67.5	120.6		130
		88200	2971	68	142		155
		100800	2991	67.5	194.5		180
		113400	2991	67	186.5		180
		126000	2942	64	215		210
		138600	2814	61	235.5		245
	580	40800	1716	63	40.3		45
		50100	1784	66	49.9		55
		60120	1843	67.5	60.6		65
		70140	1873	68	71.3		95
		80160	1892	67.5	82.8		95
		90180	1892	67	94		95
		100200	1853	64	106.8		115
		110220	1775	61	118.3		115

POPULA

外形及安装尺寸

Y9-35-11№6~15.5D 锅炉离心通风机安装图

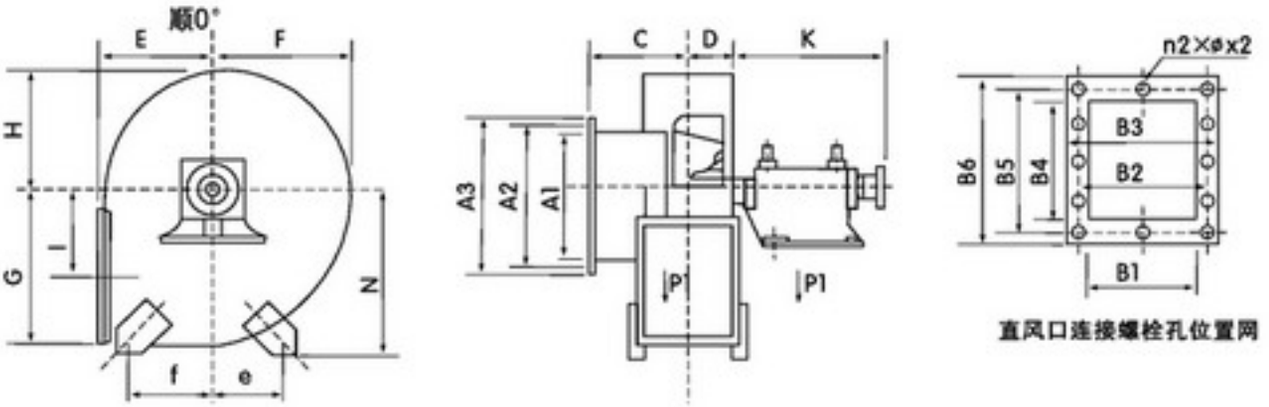

直风口连接螺栓孔位置网

Y9-35-11№18D 锅炉离心通风机安装图

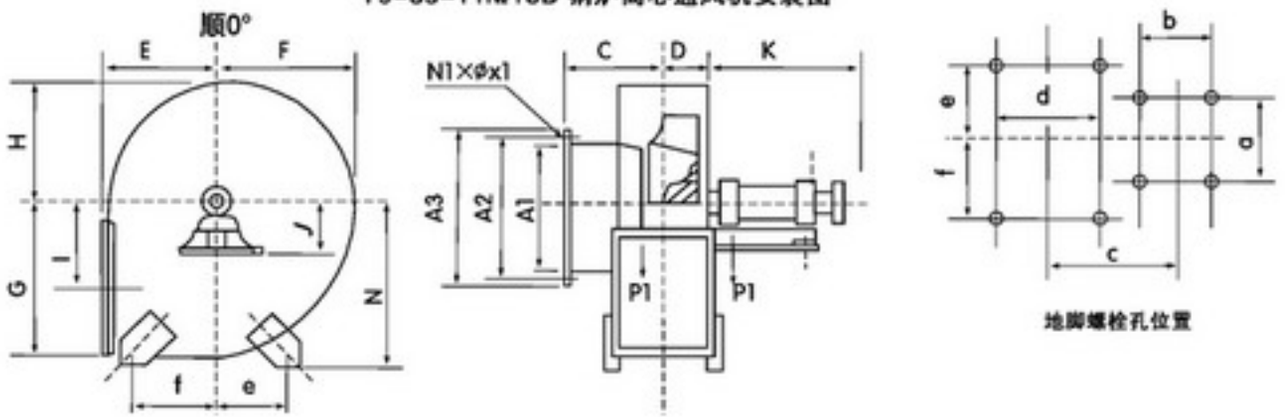

地脚螺栓孔位置

Y9-35-11 锅炉离心通风机安装图

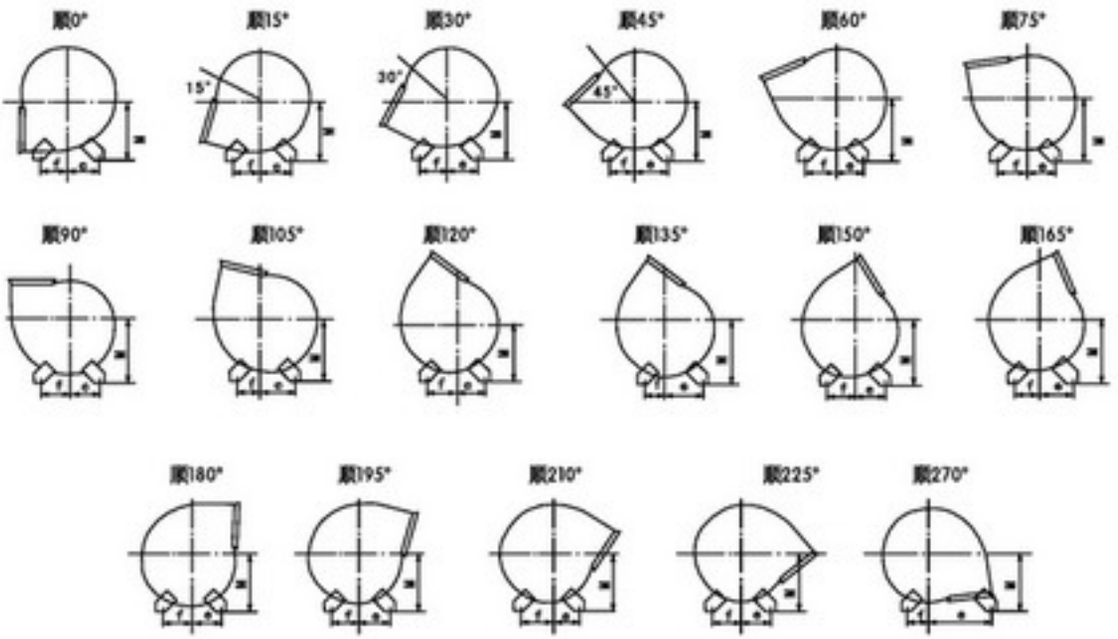

外形及安装尺寸

9-35/Y9-35 离心引风机外形及安装尺寸表

机号(№)	进风口					出风口尺寸								外形尺寸								
	A1	A2	A3	连接螺孔		B1	B2	B3	B4	B5	B6	连接螺孔		C	D	E	F	G	H	I	J	K
				x1	n1							x2	n2									
6	420	480	510	13	12	225	270	301	350	392	425	13	14	367.5	112.5	420	485	578	425	365	250	902
8	560	620	676	13	12	300	348	379	468	510	544	13	20	454.5	150	560	646	770	566	489	250	906
10	700	735	739	14	15	375	430	467	585	630	677	13	24	494	187.5	700	807	943	707	607.5	280	1106.5
12	840	900	950	14	15	450	504	542	693	747	785	13	30	611.5	225	840	967	1123	847	729	280	1103
13.5	1085	1175	1216	14.5	16	508	590	640	790	868	920	14.5	24	737	245	945	1095	1280	1010	820	375	1294.5
15.5	1085	1175	1216	14.5	16	582	660	714	906	980	1035	15	24	774	291	1095	1255	1460	1150	942.5	375	1311
18	1400	1500	1540	18	24	676	774	824	1052	1143	1222	19	30	923	338	1260	1456	1681	1341	1094	410	2137

机号(№)	底座及地基尺寸				轴承箱地脚螺栓	机壳地脚螺栓	滚动轴承型号	净重/kg	p1/N	p2/N	转子回转力矩/(kg.m²)
	a	b	c	d							
6	410	460	497.5	291	M24X630	M16X400	1612/312	351	1200	2260	7.5
8	410	460	533	379	M24X630	M16X320	1612/312	535	2810	2540	28
10	440	520	730	464	M24X500	M16X320	3010/316	1120	6000	5700	58
12	440	520	764	541	M24X500	M20X400	3616/316	2280	10800	12000	136
13.5	620	700	822.5	610	M30X800	M24X500	3620/6320	1840	8600	9800	225
15.5	620	700	374.5	714	M36X800	M30X630	3620	2035	10550	9800	457
18	830	1300	1448	792	M36X1000	M30X500		4450	29350	23800	1062

机号(№)	0°			15°			30°			45°			60°			75°		
	M	e	f	M	e	f	M	e	f	M	e	f	M	e	f	M	e	f
6	590	350	300	550	330	380	550	330	380	550	330	380	550	330	380	500	330	380
8	770	450	450	730	400	500	730	400	500	730	400	500	730	400	500	670	400	500
10	960	600	550	910	550	600	910	550	600	910	550	600	910	550	600	840	550	600
12	1140	650	650	1080	600	700	1080	600	700	1080	600	700	1080	600	700	1000	600	700
13.5	1300	700	750	1240	700	750	1220	700	750	1200	700	750	1170	700	750	1150	700	750
15.5	1500	1050	800	1420	750	850	1390	750	850	1100	1000	900	1340	750	850	1310	750	850
18	1720	1000	1100	1640	900	1000	1610	900	1000	1380	900	1000	1550	900	1000	1520	900	1000

机号(№)	90°			105°			120°			135°			150°			165°		
	M	e	f	M	e	f	M	e	f	M	e	f	M	e	f	M	e	f
6	500	330	380	500	330	380	470	330	380	470	330	380	470	330	380	450	330	380
8	670	400	500	670	400	500	630	400	500	630	400	500	630	400	500	590	400	500
10	840	550	600	840	550	600	940	600	700	800	550	600	840	550	600	740	550	600
12	1000	600	700	1000	600	700	940	600	700	940	600	700	940	600	700	880	600	700
13.5	1100	700	750	1110	700	750	1090	700	750	1060	700	500	1040	700	750	1010	700	750
15.5	1290	750	850	1270	750	850	1240	750	850	1210	750	1050	1180	750	850	1160	750	850
18	1490	900	1000	1460	900	1000	1430	900	1000	1400	900	650	1370	900	1000	1340	900	1000

机号(№)	180°			195°			210°			225°			270°		
	M	e	f	M	e	f	M	e	f	M	e	f	M	e	f
6	450	330	380	450	330	380	450	330	380	450	330	380	440	660	380
8	590	400	500	590	400	500	580	400	500	580	400	500	580	850	400
10	740	550	600	740	550	600	720	550	600	620	550	600	720	1060	550
12	880	600	700	880	600	700	820	600	700	820	600	700	860	1250	550
13.5	990	700	750	970	700	750	950	700	750	930	700	750	980	1420	660
15.5	1120	750	750	1110	750	750	1080	750	850	1100	1000	900	1120	1700	900
18	1310	900	1000	1280	900	1000	1250	900	1000	1220	900	1000	1800	1880	850

POPULA